DENİZMAR

QUALITY IN EVERYTHING WE DO

ÜRÜN KATALOĞU

1982' Den Bugüne...

40 YILLIK TECRÜBE

Denizmar firması olarak 35 yılı aşın tecrübemizle, Türk Denizcilik Endüstrisinde yer alan saygın müşterilerimize hizmet sunmaktayız. Firmamız, İstanbul, Antalya, Bodrum'un büyük tersaneleri başta olmak üzere tüm irili ufaklı üreticilerden, tedarikçilerden ve müşterilerden gelen taleplere göre temsilcisi olduğumuz ekipmanların satış ve teslimini yapmaktadır...

40 YEARS EXPERIENCE

We, as Denizmar, provide superior services to our clients which all are the prestigious representatives of Turkish marine industry with the help of its 35 years' experience. Our company delivers the goods in our product range to the clients which are mainly shipyards in İstanbul, Antalya and Bodrum, but also individual boat owners and suppliers.

KALİTELİ HİZMET KALİTELİ ÜRÜN

Temsilciliğini yaptığımız ürün markaları gerek satın alma aşamasında gerek kullanım sırasında teknik bilgi, birikim ve tecrübe isteyen ürünlerdir. Bu nedenle mühendis ve teknik kadromuz ile gerek tersanelere gerek son kullanıcıya hassas, titiz , teknik sunumlar ile destek vererek hatasız bir şekilde hizmet vermeye çalışıyoruz.

QUALITY IN GOODS, QUALITY IN SERVICES

The products in our product range requires technical knowledge, experience and expertise. For this reason, we provide precis, careful, technical and correct product and services to our clients regardless of their size with the help of our experienced technical staff and engineers.

DENİZMAR

VİZYON & MİSYONUMUZ

Bizim için her boyuttaki proje büyük önem taşır. Bu sebepten dolayı yeni inşa edilecek yada refit yapılacak bir tekne için hassas bir şekilde fizibilite raporları hazırlamakta, proje sahiplerinin istekleri paralelinde genel raporlama sunmaktayız.

Dünyanın en prestijli marin ekipman markalarının en yeni teknolojilerini takip ederek ve her geçen gün ithalat bünyemize yeni bir marka katarak, sipariş, ithalat ve gümrük süreci, ürün teslimi, montaj ve servis zamanı gibi tekne imalatının hayati süreçlerinde tersaneler ile birlikte senkronize çalışmaktayız. Bu çalışma sürecini her iki taraf için mutlu yönetmek ana misyonumuzdur. Bu süreç sonucunu müşteri memnuniyetiyle finalize etmek, iş alanımızın en temel hedefidir.

OUR VISION & MISSION

All client projects are important for us. For this reason, we prepare feasibility reports based on the requirements of project owners both for refit or new projects.

By following the newest technologies of the world's most prestigious marine equipment brands and adding a new brand to our imports every day, we work in sync with the shipyards in vital processes of boat manufacturing such as order, import and customs process, product delivery, installation and service time. Our main mission is to manage this working process happily for both parties. Finalizing this process result with customer satisfaction is the most basic goal of our business.

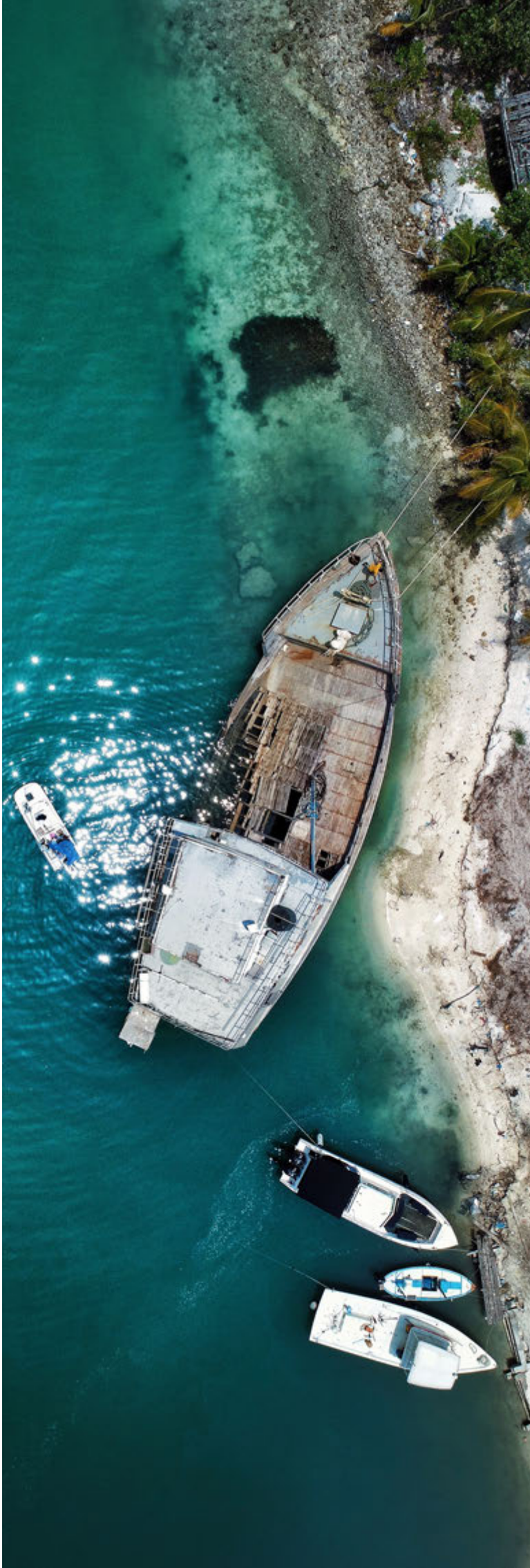

DENİZMAR

MARKALARIMIZ

victron energy
BLUE POWER

OceanLED

Condaria
BY DOMETIC GROUP

PAGURO GENERATORS

TECHNO
SIMPLE LIFE SOLUTIONS

prebit®

Selmar technologies
watermakers

MOVE
MOBILE ENERGY

TFMARINE
Tailoring Fluid Technology

Blue Sea
sewage treatment systems

Frigonautica

SMART GYRO

SeaDrive

QS SEAMASTER

MBC Marine
Marine air conditioning solutions

MG ENERGY SYSTEMS
innovation in energy storage

KICKER®
MARINE AUIDO SYSTEMS

içindekiler

Victron Energy 6
İnverter/Redresör/Akü/Akü Şarjı..

Condaria Merkezi Klima 26
Merkezi Klima / Paket Klima / Chiller..

Selmar 40
Tatlı Su Yapıcılar

Selmar Blue Sea 44
Pis Su Arıtma Sistemleri

Oceanled 46
Sualtı Aydınlatma

Paguro Generators 56
Marin Jeneratörler

Move Mobile Generators 59
Araç Jeneratörleri

Frigonautica 61
Marin Buzdolabı, Şarap Soğutucular..

Techno Tuvaletler 66
Elektrikli Kompozit / Seramik Tuvaletler

Prebit 68
İç ve Dış Aydınlatma Ürünleri

TF Marine 72
Pompa / Havalandırma / Hidrofor..

Smartgyro 84
Gyro Stabilizer

QS Seamaster 90
Baş ve Kıç Pervaneleri

Seadrive 96
Elektrikli Deniz Motorları

MBC Marine Klima 97
Tekne Klimaları

MG Energy 101
Yüksek Teknoloji Li-Ion Aküler

Kicker 109
Marin Ses Sistemleri

Phoenix Inverter 3000VA - 5000VA
12 / 24 / 48 Volt

Phoenix Inverter Compact
24/1600

Phoenix Inverter
12/180

Phoenix 12/375 VE.Direct

SinusMax – Yüksek Mühendislik / *SinusMax – Superior engineering*

Profesyonel kullanım için geliştirilen Phoenix invertör gamı en geniş uygulama yelpazesi için uygundur. Tasarım kriteri, performanstan ödün vermeksizin optimum verimlilik sağlayan gerçek sinüs dalgalı bir invertör üretmektir. Hibrit HF teknolojisinden faydalanan SinusMax, kompakt boyutlara sahip, hafif ve tüm yüklere sorunsuz şekilde güç beslemesi sağlayabilen üstün kaliteli bir üründür.

Ekstra Başlangıç Gücü / *Extra start-up power*

SinusMax teknolojisinin benzersiz bir özelliği, çok yüksek başlatma gücüdür. Geleneksel yüksek frekans teknolojisi bu kadar üst düzey bir performans sunmaz. Ancak Phoenix İnvertörler, soğutucu kompresörler, elektrikli motorlar ve benzer aygıtlar gibi zorlu yüklere enerji sağlamak için idealdir.

Yükü başka bir AC kaynağına aktarmak için: otomatik aktarma anahtarı

Otomatik bir aktarma anahtarı gerekiyorsa MultiPlus invertör/şarj cihazı kullanmanızı öneririz. Anahtar bu ürünlere dahildir ve MultiPlus'ın şarj cihazı fonksiyonu devre dışı bırakılabilir. MultiPlus, son derece kısa geçiş süreleri (20 milisaniyeden kısa süre) sunduğu için bilgisayarlarınız ve diğer elektronik ekipmanlarınız çalışmaya devam eder.

İletişim arayüzü

Bu daha büyük Phoenix invertör modelleri, VE.Bus portuna sahiptir. PC'ye bağlamak için MK3-USB VE.Bus'ı bilgisayarınızın USB girişine takmanız yeterlidir (aksesuarlar maddesine bakın). VictronConnect veya web sitemizden ücretsiz olarak indirebileceğiniz VEConfigure yazılımımız ile invertörlerin parametreleri özelleştirilebilir. Buna çıkış voltajı ve frekansı, yüksek-düşük voltaj ayarları ve rölenin programlanması dahildir. Bu röle örneğin birkaç alarm durumunu belirtmek veya bir jeneratörü çalıştırmak için kullanılabilir. İnvertörler, izleme ve kontrol için bir GX (örneğin Cerbo GX) cihazına da bağlanabilir.

Phoenix İnvertör	C12/1200 C24/1200	C12/1600 C24/1600	C12/2000 C24/2000	12/3000 24/3000 48/3000	24/5000 48/5000
Paralel ve 3 fazlı çalışma	Evet				
İNVERTÖR					
Giriş voltajı aralığı (V CD)	9,5 – 17V 19 – 33V 38 – 66V				
Çıkış	Çıkış voltajı: 230 VAC ±%2 Frekans: 50 Hz ± %0,1 (1)				
25°C'de sürekli çıkış gücü (VA) (2)	1200	1600	2000	3000	5000
25°C'de sürekli çıkış gücü (W)	1000	1300	1600	2400	4000
40°C'de sürekli çıkış gücü (W)	900	1200	1450	2200	3700
65°C'de sürekli çıkış gücü (W)	600	800	1000	1700	3000
Pik güç (W)	2400	3000	4000	6000	10000
Maks. verimlilik 12/24/48V (%)	92 / 94 / 94	92 / 94 / 94	92 / 92	93 / 94 / 95	94 / 95
Sıfır yük gücü 12/24/48V (W)	8 / 10 / 12	8 / 10 / 12	9 / 11	20 / 20 / 25	30 / 35
AES modunda sıfır yük gücü (W)	5 / 8 / 10	5 / 8 / 10	7 / 9	15 / 15 / 20	25 / 30
Arama modunda sıfır yük gücü (W)	2 / 3 / 4	2 / 3 / 4	3 / 4	8 / 10 / 12	10 / 15
GENEL					
Programlanabilir röle (3)	Evet				
Koruma (4)	a - g				
VE.Veri Yolu iletişim bağlantı noktası	Paralel ve üç fazlı çalışma için uzak izleme ve sistem entegrasyonu				
Uzaktan açma-kapama	Evet				
Genel Özellikler	Çalışma sıcaklığı aralığı: -40 ila +65°C (fan soğutmalı) Nem (yoğuşmasız): maks. %95				
MUHAFAZA					
Genel Özellikler	Malzeme ve Renk: alüminyum (mavi RAL 5012) Koruma kategorisi: IP21				
Akü bağlantısı	akü kabloları, 1,5 metre dahildir		M8 cıvatalar	2+2 M8 cıvatalar	
230 V AC bağlantısı	G-ST18i fiş		Yaylı kelepçe	Vidalı terminaller	
Ağırlık (kg)	10		12	18	30
Boyutlar (yxgxd, mm)	375 x 214 x 110		520 x 255 x 125	362 x 258 x 218	444 x 328 x 240
STANDARTLAR					
Güvenlik	EN 60335-1				
Emisyon Bağışıklık	EN 55014-1 / EN 55014-2				

1) 60 Hz ve 240 V'ye ayarlanabilir
2) Lineer olmayan yük, tepe faktörü 3:1
3) Yedek çıkışın genel alarm, DC yetersiz voltajı veya jeneratör düzeneği marş/durdurma fonksiyonu için programlanabildiği röle. AC derecesi: 230 V / 4 A DC derecesi: 35 VDC'ye kadar 4 A, 60 VDC'ye kadar 1 A

4) Koruma anahtarı:
a) çıkış kısa devresi
b) aşırı yükleme
c) akü gerilimi çok yüksek
d) akü gerilimi çok düşük
e) sıcaklık çok yüksek
f) invertör çıkışında 230 V AC
g) giriş voltaj dalgası çok yüksek

MultiPlus İnvertör/Şarj Cihazı 500VA - 1600VA

Kanıtlanmış güvenilirlik
Tam köprü ve toroidal transformatör topolojisi, uzun yıllar boyunca güvenilirliğini kanıtlamıştır. İnvertör kısa devreye, ayrıca aşırı yüklenme ya da yüksek ortam sıcaklığına bağlı aşırı ısınmalara karşı korumalıdır.

PowerControl - Sınırlı jeneratör, kıyı tarafı veya şebeke gücüyle başa çıkma
Multi Kontrol Paneli sayesinde, maksimum jeneratör veya kıyı akımını ayarlayabilirsiniz. MultiPlus, diğer AC yüklerini de göz önünde bulundurarak, şarj etmek için var olan tüm ekstraları kullanır ve jeneratör veya kıyı beslemesinin aşırı yüklenmesini önler.

PowerAssist – Kıyı veya jeneratör gücünün kapasitesini yükseltir
Tepe gücünün genellikle sadece sınırlı bir süre için gerektiği durumlarda, MultiPlus yetersiz kalan kıyı veya jeneratör gücünün aküden alınan güçle hemen telafi edilmesini sağlar. Yük azaldığında, aküyü yeniden şarj etmek için yedek güç kullanılır.

Yüksek başlatma gücü
LED, lambalar, halojen lambalar ya da elektrikli araçların güç konvertörleri gibi yüksek demeraj yüklemelerini başlatmak için gereklidir.

Arama Konumu
Arama Modu "açık" olduğunda, invertörün yüksüz çalışmada güç tüketimi yaklaşık %70 düşer. Bu modda Multi, invertör konumunda çalışırken yüksüz veya çok düşük yükte kapatılır ve iki saniyede bir kısa süreliğine açılır. Çıkış akımı ayarlanan düzeyi aşarsa, invertör çalışmaya devam eder. Aşmazsa, invertör tekrar kapanır.

12 Volt 24 Volt 48 Volt	12/500/20 24/500/10 48/500/6	12/800/35 24/800/16 48/800/9	12/1200/50 24/1200/25 48/1200/13	12/1600/70 24/1600/40 48/1600/20
PowerControl / PowerAssist	Evet / Hayır	Evet / Evet		
Üç Faz ve paralel çalışma	Evet			
Aktarma anahtarı	16 A			
İNVERTÖR				
Giriş voltajı aralığı	9,5 – 17V	19 – 33V	38– 66V	
Çıkış	Çıkış voltajı: 230VAC ± %2		Frekans: 50Hz ± %0,1 (1)	
25°C'de sürekli çıkış gücü (3)	500VA	800VA	1200VA	1600VA
25°C'de sürekli çıkış gücü	430 W	700W	1000W	1300W
40°C'de sürekli çıkış gücü	400 W	650W	900 W	1100W
65°C'de sürekli çıkış gücü	300 W	400 W	600 W	800W
Pik güç	900 W	1.600 W	2.400W	2800W
Maksimum verim	%90 / 91 / 92	%92 / 93 / 94	%93 / 94 / 95	93 / 94 / 95%
Sıfır yük gücü	6 / 6 / 7W	7 / 7 / 8W	10 / 9 / 10W	10 / 9 / 10W
Arama modunda sıfır yük gücü	2 / 2 / 3W	2 / 2 / 3W	3 / 3 / 3W	3 / 3 /3W
ŞARJ CİHAZI				
AC Giriş	Giriş voltajı aralığı: 187-265 VAC		Giriş frekansı: 45 – 65 Hz	
Şarj voltajı 'emilim'	14,4 / 28,8 / 57,6V			
Şarj voltajı 'yüzdürme'	13,8 / 27,6 / 55,2V			
Depolama modu	13,2 / 26,4 / 52,8V			
Şarj akımı ev aküsü (4)	20 / 10 / 6A	35 / 16 / 9A	50 / 25 / 13A	70 / 40 / 20A
Şarj akımı marş aküsü	1 A (sadece 12V ve 24V modeller)			
Akü sıcaklık sensörü	Evet			
GENEL				
Programlanabilir röle (5)	Evet			
Koruma (2)	a – g			
VE.Bus iletişim portu	Paralel ve üç fazlı çalışma için uzak izleme ve sistem entegrasyonu (500/800/1200VA modeller için RJ45-filtresi ASS030065510 gerekir)			
Uzaktan açma-kapama	Uzaktan açma / kapama / sadece şarj cihazı			Açık / kapalı
DIP anahtarları	Evet (6)			Evet (7)
Dahili DC sigortası	125/60/30A	150/80/40A	200/100/50A	200/125/60A
Genel Özellikler	Çalışma sıcaklığı aralığı: -40 ile +65°C arası (fan destekli soğutma) Nem (yoğuşmasız): maks. %95			
MUHAFAZA				
Genel Özellikler	Malzeme ve Renk: Çelik/ABS (mavi RAL 5012) Koruma kategorisi: IP 21			
Akü bağlantısı	16 / 10 / 10 mm²	25 / 16 / 10 mm²	35 / 25 / 10 mm²	50 / 35 / 16 mm²
230V AC bağlantısı	G-ST18i konektörü			
Ağırlık	4,4 kg	6,4 kg	8,2 kg	10,2 kg
Boyutlar (y x g x d)	311 x 182 x 100 mm	360 x 240 x 100 mm	406 x 250 x 100 mm	470 x 265 x 120 mm
STANDARTLAR				
Güvenlik	EN-IEC 60335-1, EN-IEC 60335-2-29, EN 62109-1			
Emisyon/Bağışıklık	EN 55014-1, EN 6100055014-2, EN 61000-3-2, EN 61000-3-3 IEC 61000-6-1, IEC 61000-6-2, IEC 61000-6-3			
Karayolu taşıtları	ECE R10-5			

MultiPlus-II İnvertör/Şarj Cihazı

Bir MultiPlus ve ESS (Enerji Depolama Sistemi) işlevselliği
MultiPlus-II, tüm MultiPlus özelliklerinin yanı sıra PowerControl ve PowerAssist işlevini 50A karşılığında 100A'ya uzatan harici bir akım sensörü opsiyonuna sahip çok işlevli bir invertör/şarj cihazıdır. MultiPlus-II profesyonel denizcilik, yatçılık, taşıt uygulamaları ve kara üzerindeki şebeke dışı uygulamalar için uygundur. Ayrıca, yerleşik adalama önleme işlevine ve ESS uygulaması için gittikçe artan ülke onaylarının uzun bir listesine sahiptir. Çeşitli sistem yapılandırmaları mümkündür. Ayrıntılı bilgi için ESS Tasarım ve yapılandırma kılavuzuna başvurun.

PowerControl ve PowerAssist - Şebeke veya jeneratör gücü kapasitesini yükseltme
Maksimum şebeke veya jeneratör akımı değeri ayarlanabilir. MultiPlus-II, diğer AC yüklerini de göz önünde bulundurarak, akü şarjı için var olan tüm ilaveleri kullanır ve jeneratör veya şebekenin aşırı yüklenmesini önler (PowerControl işlevi).
PowerAssist, PowerControl prensibini ileri bir boyuta taşır. Pik gücün genellikle sadece sınırlı bir süre için gerektiği durumlarda, MultiPlus-II yetersiz jeneratör, kıyı veya şebeke gücünü aküden alınan güçle telafi eder. Yük azaldığında, aküyü yeniden şarj etmek için yedek güç kullanılır.

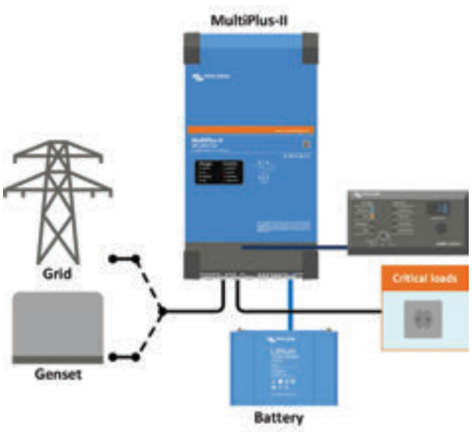

Standart denizcilik uygulamaları, mobil veya şebekeden bağımsız uygulamalar

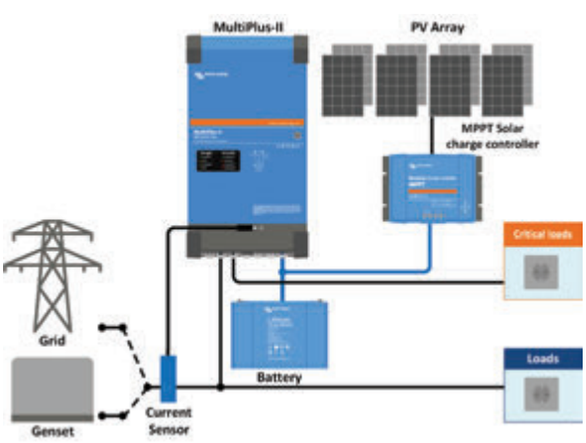

MPPT güneş enerjili şarj kontrol birimi ile şebeke paralel topolojisi

MultiPlus-II	24/3000/70-32	48/3000/35-32	48/5000/70-50
PowerControl ve PowerAssist	Evet		
Aktarma anahtarı	32 A		50 A
Maksimum AC giriş akımı	32 A		50 A
İNVERTÖR			
DC Giriş voltajı aralığı	19 – 33 V	38 – 66 V	
Çıkış	Çıkış voltajı: 230 VAC ± %2 Frekans: 50 Hz ± %0,1 (1)		
25°C'de sürekli çıkış gücü (3)	3000 VA		5000VA
25°C'de sürekli çıkış gücü	2400 W		4000W
40°C'de sürekli çıkış gücü	2200 W		3700W
65°C'de sürekli çıkış gücü	1700 W		3000W
Maksimum görünür besleme gücü	2500VA		4000VA
Pik güç	5500 W		9000W
Maksimum verim	%94	%95	%96
Sıfır yük gücü	13 W	11 W	18W
AES modunda sıfır yük gücü	9 W	7 W	12W
Arama modunda sıfır yük gücü	3 W	2 W	2W
ŞARJ CİHAZI			
AC Giriş	Giriş voltajı aralığı: 187-265 VAC Giriş frekansı: 45 – 65 Hz		
Şarj voltajı 'absorption'	28,8V	57,6V	
Şarj voltajı 'float'	27,6V	55,2V	
Storage modu	26,4V	52,8V	
Maksimum akü şarj akımı (4)	70A	35A	70A
Akü sıcaklık sensörü	Evet		
GENEL			
Yardımcı çıkış	Evet (32 A)		
Harici AC akım sensörü (isteğe bağlı)	50 A		100 A
Programlanabilir röle (5)	Evet		
Koruma (2)	a - g		
VE.Bus iletişim bağlantı noktası	Paralel ve üç fazlı çalışma için uzaktan izleme ve sistem entegrasyonu		
Genel amaçlı iletişim bağlantı noktası	Evet, 2x		
Uzaktan açma-kapama	Evet		
Çalışma sıcaklığı aralığı	-40 ila +65°C (fan destekli soğutma)		
Nem (yoğuşmasız)	maks. %95		
MUHAFAZA			
Malzeme ve Renk	çelik, mavi RAL 5012		
Koruma kategorisi	IP22		
Akü bağlantısı	M8 cıvata		
230 V AC bağlantısı	Vidalı terminaller 13 mm² (6 AWG)		
Ağırlık	18 kg		29 kg
Boyutlar (y x g x d)	506 x 275 x 147 mm		565 x 323 x 148 mm
STANDARTLAR			
Güvenlik	EN-IEC 60335-1, EN-IEC 60335-2-29, EN-IEC 62109-1, EN-IEC 62109-2		
Emisyon, Bağışıklık	EN 55014-1, EN 55014-2 EN-IEC 61000-3-2, EN-IEC 61000-3-3 IEC 61000-6-1, IEC 61000-6-2, IEC 61000-6-3		
Kesintisiz güç beslemesi	Lütfen web sitemizdeki sertifikalara bakın		
Adalama önleyici	Lütfen web sitemizdeki sertifikalara bakın		

MultiPlus İnvertör/Şarj Cihazı 800VA - 5kVA 230V - Lityum İon Akü Uyumlu

İki AC çıkışı

Ana güç çıkışı kesintisizlik fonksiyonuna sahiptir. Şebeke kesintisi veya kıyı/jeneratör gücü kesildiğinde MultiPlus bağlı yüklere enerji beslemeye başlar. Bu işlem öylesine hızlı bir şekilde (20 milisaniyeden kısa sürede) yapılır ki, bilgisayarlarınız ve diğer elektronik ekipmanlarınız kesintiye uğramadan çalışmayı sürdürür. İkinci güç çıkışı sadece MultiPlus güç girişinde AC mevcutken çalışır. Su ısıtıcı gibi aküyü boşaltmaması gereken yükler bu çıkışa bağlanabilir (ikinci çıkış 3 kVA ve üzeri modellerde mevcuttur).

Paralel çalışma kapasitesi sayesinde neredeyse sınırsız güç

6 üniteye kadar Multi, daha yüksek güç çıkışı sağlayacak şekilde paralel olarak çalışabilir. Örneğin altı 24/5000/120 ünite, 25 kW / 30 kVA çıkış gücü ve 720 Amp şarj kapasitesi sunar.

Trifaze çıkış imkânı

Paralel bağlantıya ek olarak aynı model üç ünite trifaze çıkış için yapılandırılabilir. Ancak bununla bitmiyor: Devasa bir 75 kW / 90 kVA invertör ve 2000 Amp şarj kapasitesi için üç ünitelik 6 adede kadar set paralel bağlanabilir.

PowerControl - Sınırlı jeneratör, kıyı tarafı veya şebeke gücüyle başa çıkma

MultiPlus çok güçlü bir akü şarj cihazıdır. Bu nedenle jeneratör veya kıyı beslemesinden çok miktarda akım çeker (230 VAC'de 5 kVA Multi başına yaklaşık 10 A). Multi Kontrol Paneli sayesinde, maksimum jeneratör veya kıyı akımını ayarlayabilirsiniz. MultiPlus, diğer AC yüklerini de göz önünde bulundurarak, şarj etmek için var olan tüm ekstraları kullanır ve jeneratör veya kıyı beslemesinin aşırı yüklenmesini önler.

MultiPlus	12 Volt 24 Volt 48 Volt	C 12/800/35 C 24/ 800/16	C 12/1200/50 C 24/1200/25	C 12/1600/70 C 24/1600/40	C 12/2000/80 C 24/2000/50	12/3000/120 24/3000/70 48/3000/35	24/5000/120 48/5000/70
PowerControl		Evet	Evet	Evet	Evet	Evet	Evet
PowerAssist		Evet	Evet	Evet	Evet	Evet	Evet
Aktarma anahtarı (A)		16	16	16	30	16 veya 50	100
İNVERTÖR							
Giriş voltajı aralığı (V CD)		9,5 – 17 V 19 – 33 V 38 – 66 V					
Çıkış		Çıkış voltajı: 230 VAC ± %2 Frekans: 50 Hz ± %0,1 (1)					
25°C'de sürekli çıkış gücü (VA) (3)		800	1200	1600	2000	3000	5000
25°C'de sürekli çıkış gücü (W)		700	1000	1300	1600	2400	4000
40°C'de sürekli çıkış gücü (W)		650	900	1200	1400	2200	3700
65°C'de sürekli çıkış gücü (W)		400	600	800	1000	1700	3000
Pik güç (W)		1600	2400	3000	4000	6000	10,000
Maksimum verim (%)		92 / 94	93 / 94	93 / 94	93 / 94	93 / 94 / 95	94 / 95
Sıfır yük gücü (W)		8 / 10	8 / 10	8 / 10	9 / 11	20 / 20 / 25	30 / 35
AES modunda sıfır yük gücü (W)		5 / 8	5 / 8	5 / 8	7 / 9	15 / 15 / 20	25 / 30
Arama modunda sıfır yük gücü (W)		2 / 3	2 / 3	2 / 3	3 / 4	8 / 10 / 12	10 / 15
ŞARJ CİHAZI							
AC Giriş		Giriş voltajı aralığı: 187-265 VAC Giriş frekansı: 45 – 65 Hz Güç faktörü: 1					
Şarj voltajı "emilim" (V DC)		14,4 / 28,8 / 57,6					
Şarj voltajı "şarj" (V DC)		13,8 / 27,6 / 55,2					
Depolama modu (V DC)		13,2 / 26,4 / 52,8					
Şarj akımı ev aküsü (A) (4)		35 / 16	50 / 25	70 / 40	80 / 50	120 / 70 / 35	120 / 70
Şarj akımı marş aküsü (A)		4 (sadece 12 V ve 24 V modeller)					
Akü sıcaklık sensörü		evet					
GENEL							
Yardımcı çıkış (5)		yok	yok	yok	yok	Evet (16A)	Evet (50A)
Programlanabilir röle (6)		Evet					
Koruma (2)		a - g					
VE.Veri Yolu iletişim bağlantı noktası		Paralel ve üç fazlı çalışma için uzak izleme ve sistem entegrasyonu					
Genel amaçlı iletişim portu		yok	yok	yok	yok	Evet	Evet
Uzaktan açma-kapama		Evet					
Genel Özellikler		Çalışma sıcaklığı aralığı: -40 ila +65°C (fan soğutmalı) Nem (yoğuşmasız): maks. %95					
MUHAFAZA							
Genel Özellikler		Malzeme ve Renk: alüminyum (mavi RAL 5012) Koruma kategorisi: IP 21					
Akü bağlantısı		akü kabloları, 1,5 metre			M8 cıvatalar	Dört M8 cıvata (2 artı ve 2 eksi bağlantı)	
230 V AC bağlantısı		G-ST18i konektörü			Yaylı kelepçe	Vidalı terminaller 13 mm² (6 AWG)	M6 cıvataları
Ağırlık (kg)		10	10	10	12	18	30
Boyutlar (yxgxd, mm)		375 x 214 x 110			520 x 255 x 125	362 x 258 x 218	444 x 328 x 240
STANDARTLAR							
Güvenlik		EN-IEC 60335-1, EN-IEC 60335-2-29, IEC 62109-1					
Emisyon, Bağışıklık		EN 55014-1, EN 55014-2, EN-IEC 61000-3-2, EN-IEC 61000-3-3, IEC 61000-6-1, IEC 61000-6-2, IEC 61000-6-3					
Karayolu taşıtları		12 V ve 24 V modeller: ECE R10-4					
Adalama Önleyici		İnternet sitemize bakın					

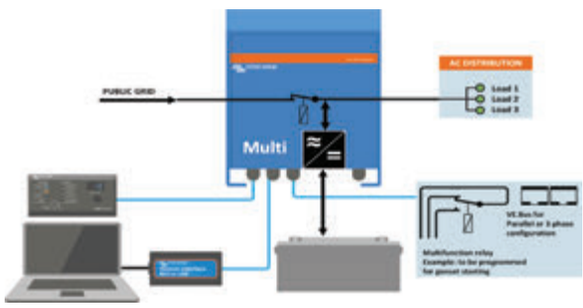

Quattro Invertör/Şarj Cihazı 3kVA - 15kVA 230V

MultiPlus'a benzer şekilde Quattro da birleşik bir invertör ve şarj cihazıdır. Ayrıca iki AC girişini kabul edebilir ve otomatik olarak aktif kaynağa bağlanabilir. Birçok özelliğinden bazıları gerçek sinüs dalga invertörü, adaptif şarj, hibrit PowerAssist teknolojisi ve ayrıca üç fazlı veya ayrılmış fazlı çalışma ve paralel çalışma gibi çoklu sistem entegrasyonu özelliklerini içerir.

İki AC Girişi ve iki AC Çıkışı

Quattro, iki bağımsız AC kaynağına bağlanabilir. Örneğin, sahil elektrik kaynağı, jeneratör ya da iki ayrı jeneratöre bağlanabilir. Quattro otomatik olarak aktif kaynağa bağlanacaktır. Ana çıkışta kesintisizlik fonksiyonu vardır. Elektrik şebekesinde oluşacak kesinti durumunda veya sahil elektriğinden yada jeneratörden bağlantının kesilmesi halinde, Quattro enerji beslemesini bağlı yüklere yöneltir. Bu işlem öylesine hızlı bir şekilde (20 milisaniyeden az) yapılır ki, bilgisayarlarınız ve diğer elektronik ekipmanlarınız kesintiye uğramadan çalışmayı sürdürür. İkinci güç çıkışı sadece Quattro güç girişlerinden birisinde AC mevcutken çalışır. Havalandırma ya da su ısıtıcısı gibi akünün şarjını boşaltmayacak yükler bu güç çıkışına bağlanabilir.

Benzersiz PowerAssist özelliği

Quattro, jeneratör veya sahil güç bağlantısı gibi sınırlı bir AC kaynağın aşırı yüklenmesini önler. Önce, bir aşırı yüklemeye neden olabilecek durumlarda pilin şarjı otomatik olarak düşer. İkinci seviye, aküden alınan güçle bir jeneratörün çıkışını veya sahil tarafındaki girişi artırır.

Paralel çalışma kapasitesi sayesinde neredeyse sınırsız güç

Quattro	12/3000/120-50/50 24/3000/70-50/50	12/5000/220-100/100 24/5000/120-100/100 48/5000/70-100/100	24/8000/200-100/100 48/8000/110-100/100	48/10000/140-100/100	48/15000/200-100/100
PowerControl / PowerAssist:	Evet				
Entegre Transfer anahtarı	Evet				
AC girişler (2x)	Giriş voltajı aralığı: 187-265 VAC Giriş frekansı: 45 - 65 Hz Güç faktörü: 1				
Akımla maksimum besleme (A)	2x 50	2x100	2x100	2x100	2x100
İNVERTÖR					
Giriş voltajı aralığı (V CD)	9,5 – 17V 19 – 33V 38 – 66V				
Çıkış (1)	Çıkış voltajı: 230 VAC ± %2 Frekans: 50 Hz ± %0.1				
25°C'de sürekli çıkış gücü (VA) (3)	3000	5000	8000	10000	15000
25°C'de sürekli çıkış gücü (W)	2400	4000	6500	8000	12000
40°C'de sürekli çıkış gücü (W)	2200	3700	5500	6500	10000
65°C'de sürekli çıkış gücü (W)	1700	3000	3600	4500	7000
Pik güç (W)	6000	10000	16000	20000	25000
Maksimum verim (%)	93 / 94	94 / 94 / 95	94 / 96	96	96
Sıfır yük gücü (W)	20 / 20	30 / 30 / 35	60 / 60	60	110
AES modunda sıfır yük gücü (W)	15 / 15	20 / 25 / 30	40 / 40	40	75
Arama modunda sıfır yük gücü (W)	8 / 10	10 / 10 / 15	15 / 15	15	20
ŞARJ CİHAZI					
Şarj voltajı "absorption" (V DC)	14,4 / 28,8	14,4 / 28,8 / 57,6	28,8 / 57,6	57,6	57,6
Şarj voltajı "float" (V DC)	13,8 / 27,6	13,8 / 27,6 / 55,2	27,6 / 55,2	55,2	55,2
Depolama modu (V DC)	13,2 / 26,4	13,2 / 26,4 / 52,8	26,4 / 52,8	52,8	52,8
Şarj akımı ev aküsü (A) (4)	120 / 70	220 / 120 / 70	200 / 110	140	200
Şarj akımı marş aküsü (A)	4 (sadece 12V ve 24V modeller)				
Akü sıcaklık sensörü	Evet				
GENEL					
Yardımcı çıkış (A) (5)	25	50	50	50	50
Programlanabilir röle (6)	3x	3x	3x	3x	3x
Koruma (2)	a-g				
VE.Veri Yolu iletişim bağlantı noktası	Paralel ve üç fazlı çalışma için uzak izleme ve sistem entegrasyonu				
Genel amaçlı iletişim portu	2x	2x	2x	2x	2x
Uzaktan açma-kapama	Evet				
Genel Özellikler	Çalışma sıc.: -40 ila +65˚C Nem (yoğuşmasız): maks. %95				
MUHAFAZA					
Genel Özellikler	Malzeme ve renk: alüminyum (mavi RAL 5012) Koruma kategorisi: IP 21				
Akü bağlantısı	Dört M8 cıvata (2 artı ve 2 eksi bağlantı)				
230 V AC bağlantısı	Vida terminalleri 13 mm² (6 AWG)	Cıvatalar M6	Cıvatalar M6	Cıvatalar M6	Cıvatalar M6
Ağırlık (kg)	19	34 / 30 / 30	45 / 41	51	72
Boyutlar (yxgxd, mm)	362 x 258 x 218	470 x 350 x 280 444 x 328 x 240 444 x 328 x 240	470 x 350 x 280	470 x 350 x 280	572 x 488 x 344
STANDARTLAR					
Güvenlik	EN-IEC 60335-1, EN-IEC 60335-2-29, EN-IEC 62109-1				
Emisyon, Bağışıklık	EN 55014-1, EN 55014-2, EN-IEC 61000-3-2, EN-IEC 61000-3-3, IEC 61000-6-1, IEC 61000-6-2, IEC 61000-6-3				
Karayolu taşıtları	12V ve 24V modeller: ECE R10-4				
Adalanma önleyici	Web sitemize bakın				

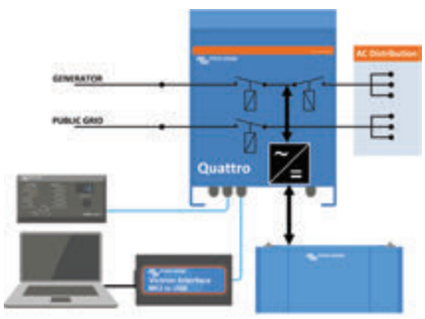

Blue Smart IP22 Şarj Cihazı

Blue Smart IP22 Charger Şarj Cihazı, tümleşik bluetooth özelliğine sahip yeni profesyonel akü şarj cihazıdır. Blue Smart IP22 Charger Şarj Cihazı, atölyenizdeki ve (klasik) otomobiller, motosikletler, botlar ve karavanlar gibi motorlu araçlardaki cihazlarınızda kullanılabilir.

Yüksek verimlilik
%94'e kadar verimlilik sağlayan bu şarj cihazları endüstri standartlarıyla karşılaştırıldığında dört misline kadar az ısı üretir.Pil tam dolduğunda, enerji tüketimi 0,5 Watt'a kadar düşer ve bu endüstri standartlarına göre beş ila on misli iyidir.

6 aşamalı şarj algoritmasına adaptiftir: test - yoğun- emilim - yenileme - yüzdürme- depolama
Blue Smart Şarj Cihazı, mikro işlemci kontrolünde 'adaptif' bir pil yönetimi uygular. Adaptif özellik pilin kullanılma biçimine göre otoımatik olarak şarj sürecini optimize eder.

Depolama Modu: pil kullanılmadığında daha az bakım ve yıpranma
Depolama modu- akü 24 saat boyunca deşarj işlemine tabi tutulmadığında devreye girer Depolama modunda minimum voltaj 2,2V/hücre (12V akü için 13,2V) değerine düşürülerek, pozitif plakaların gazlanması ve korozyonu en düşük seviyeye indirilir. Voltaj haftada bir emilim seviyesine yükseltilerek, akünün "eşitlenmesi" sağlanır. Bu özellik, pilin erken tükenmesinin başlıca sebeplerinden olan elektrolit katmanlaşması ve sülfatlaşmayı önler.

Li-ion ($LiFePO_4$) pillerini de şarj eder
$LiFePO_4$ pilleri basit bir yoğun - emilim - yüzdürme algoritmasıyla şarj edilirler.

GECE ve DÜŞÜK ayarı
GECE ve DÜŞÜK modlarında iken, çıkış akımı nominal çıkışın maks. %50'ine kadar düşürülür ve şarj cihazı tamamen sessizdir. GECE modu 8 saat sonra otomatik olarak sona erer. DÜŞÜK modu manuel olarak sonlandırılabilir.

Aşırı ısınmaya karşı korumalı
Sıcaklık 50°C'ye kadar yükseldiğinde çıkış akımı düşer ama Blue Smart şarj cihazı kapanmaz.
Durum göstergesi için on bir LED
Şarj algoritması: TEST / YOĞUN / EMİLİM / YENİLEME / YÜZDÜRME / DEPOLAMA / HAZIR.

BMV-712 Smart Battery Monitor

Blue Smart Şarj Cihazı	12V, 1 çıkış 15 / 20 / 30A	12V, 3 çıkış 15 / 20 / 30A	24V, 1 çıkış 8 / 12 / 16A	24V, 3 çıkış 16A
Giriş voltajı aralığı	180 – 265 VAC		180 – 265 VAC	
Şarj akımı, normal mod	15 / 20 / 30 A		8/12/16 A	
Şarj akımı, GECE veya DÜŞÜK	7,5 / 10 / 15 A		4 / 6 / 8 A	
Verimlilik	93%		94%	
Yükleme gücü tüketimi yok	0.5 W		0.5 W	
Frekans	45 – 65 Hz		45 – 65 Hz	
Çıkış sayısı	1	3	1	3
Şarj voltaj 'emilimi'	Normal: 14,4V Yüksek: 14,7V Li-ion: 14,2V		Normal: 28,8V Yüksek: 29,4V Li-ion: 28,4V	
Şarj voltaj 'yüzdürmesi'	Normal: 13,8V Yüksek: 13,8V Li-ion: 13,5V		Normal: 27,6V Yüksek: 27,6V Li-ion: 27,0V	
Şarj voltaj 'depolaması'	Normal: 13,2V Yüksek: 13,2V Li-ion: 13,5V		Normal: 26,4V Yüksek: 26,4V Li-ion: 27,0V	
Şarj algoritması	6 aşamalı adaptif			
Güç kaynağı olarak kullanılabilir	Evet			
Koruma	Akü ters polarite (sigorta) Çıkış kısa devresi Aşırı sıcaklık			
Çalışma sıcaklığı aralığı	-20 ila +50°C			
Nem (yoğuşmasız)	Maks %98			
MUHAFAZA				
Malzeme ve Renk	Alüminyum (mavi RAL 5012)			
Akü bağlantısı	Güç terminalleri 13 mm^2 / AWG6			
230 V AC bağlantı	CEE 7/7, BS 1363 (UK) veya AS/NZS 3112 (AU/NZ) fişle birlikte 1,5 metrelik kablo			
Koruma kategorisi	IP22			
Ağırlık	1,3 kg			
Boyutlar (y x g x d)	235 x 108 x 65 mm			
STANDARTLAR				
Güvenlik	EN 60335-1, EN 60335-2-29			
Emisyon	EN 55014-1, EN 61000-6-3, EN 61000-3-2			
Bağışıklık	EN 55014-2, EN 61000-6-1, EN 61000-6-2, EN 61000-3-3			
Otomotiv	E4-10R		E4-10R	

Phoenix 12/375 VE.Direct

IEC

Schuko

AU/NZ

UK

Phoenix Inverter C

INVERTERS

230V Sinewave		hxwxd	CE	e	VE.Bus	kg
Phoenix 12/250 VE.Direct Schuko*	PIN121251200	86 x 165 x 260	√	√		2,4
Phoenix 12/375 VE.Direct Schuko*	PIN121371200	86 x 165 x 260	√	√		3,0
Phoenix 12/500 VE.Direct Schuko*	PIN121501200	86 x 172 x 275	√	√		3,9
Phoenix 12/800 VE.Direct Schuko*	PIN121801200	105 x 216 x 305	√	√		5,5
Phoenix 12/1200 VE.Direct Schuko*	PIN122120200	117 x 232 x 362	√	√		7,4
Phoenix 24/250 VE.Direct Schuko*	PIN242510200	86 x 165 x 260	√	√		2,4
Phoenix 24/375 VE.Direct Schuko*	PIN243750200	86 x 165 x 260	√	√		3,0
Phoenix 24/500 VE.Direct Schuko*	PIN245010200	86 x 172 x 275	√	√		3,9
Phoenix 24/800 VE.Direct Schuko*	PIN241800200	105 x 216 x 305	√	√		5,5
Phoenix 24/1200 VE.Direct Schuko*	PIN242120200	117 x 232 x 327	√	√		7,4
Phoenix Inverter C 12/1200	CIN121220000	375 x 214 x 110	√	√	√	10
Phoenix Inverter C 12/1600	CIN121620000	375 x 214 x 110	√	√	√	10
Phoenix Inverter 12/1600 Smart	PIN122160000	485 x 219 x 125	√	√		12
Phoenix Inverter C 12/2000	CIN122200000	520 x 255 x 125	√	√	√	13
Phoenix Inverter 12/2000 Smart	PIN122200000	485 x 219 x 125	√	√		13
Phoenix Inverter 12/3000	PIN123020000	362 x 258 x 218	√	√	√	18
Phoenix Inverter 12/3000 Smart	PIN122300000	533 x 285 x 150	√	√		18
Phoenix Inverter C 24/1200	CIN241220000	375 x 214 x 110	√	√	√	10
Phoenix Inverter C 24/1600	CIN241620000	375 x 214 x 110	√	√	√	10
Phoenix Inverter 24/1600 Smart	PIN242160000	485 x 219 x 125	√	√		12
Phoenix Inverter C 24/2000	CIN242200000	520 x 255 x 125	√	√	√	13
Phoenix Inverter 24/2000 Smart	PIN242200000	485 x 219 x 125	√	√		13
Phoenix Inverter 24/3000	PIN243020000	362 x 258 x 218	√	√	√	18
Phoenix Inverter 24/3000 Smart	PIN242300000	485 x 285 x 150	√	√		19
Phoenix Inverter 24/5000	PIN245020000	444 x 328 x 240	√	√	√	28
Phoenix Inverter 24/5000 Smart	PIN242500000	595 x 295 x 160	√	√		29
Phoenix 48/250 VE.Direct Schuko*	PIN482510200	86 x 165 x 260	√			2,4
Phoenix 48/375 VE.Direct Schuko*	PIN483750200	86 x 165 x 260	√			3,0
Phoenix 48/500 VE.Direct Schuko*	PIN485010200	86 x 172 x 275	√			3,9
Phoenix 48/800 VE.Direct Schuko*	PIN481800200	105 x 216 x 305	√			5,5
Phoenix 48/1200 VE.Direct Schuko*	PIN482120200	117 x 232 x 327	√			7,4
Phoenix Inverter 48/1600 Smart	PIN482160000	485 x 219 x 125	√			12
Phoenix Inverter 48/2000 Smart	PIN482200000	485 x 219 x 125	√			13
Phoenix Inverter 48/3000	PIN483020000	362 x 258 x 218	√		√	18
Phoenix Inverter 48/3000 Smart	PIN482300000	485 x 285 x 150	√			19
Phoenix Inverter 48/5000	PIN485020000	444 x 328 x 240	√		√	28
Phoenix Inverter 48/5000 Smart	PIN482500000	555 x 295 x 160	√			28
Inverter RS 48/6000 230V Smart	PIN482600000	425 x 440 x 125	√			10
Inverter RS 48/6000 230V Smart Solar	PIN482601000	425 x 440 x 125	√			11

BLUE SMART BATTERY CHARGERS IP65 120V

1 output, natural convection cooling. With NEMA 1-15P plug

Blue Smart IP65 Charger 6V/12V-1.1 + DC connector	BPC120134124R	38 x 64 x 153	√			0,4
Blue Smart IP65 Charger 12/5 + DC connector	BPC120531104R	47 x 95 x 190	√			0,8
Blue Smart IP65 Charger 12/7 + DC connector	BPC120731104R	47 x 95 x 190	√			0,8
Blue Smart IP65 Charger 12/10 + DC connector	BPC121031104R	60 x 105 x 190	√			0,9
Blue Smart IP65 Charger 12/15 + DC connector	BPC121531104R	60 x 105 x 190	√			0,9
Blue Smart IP65 Charger 24/5 + DC connector	BPC240531104R	47 x 95 x 190	√			0,8
Blue Smart IP65 Charger 24/8 + DC connector	BPC240831104R	60 x 105 x 190	√			0,9

BLUE SMART BATTERY CHARGERS IP67: WATERPROOF 120V

1 output. With NEMA 5-15P plug

Blue Smart IP67 Charger 12/7 (1)	BPC120715106	85 x 211 x 60	√			1,8
Blue Smart IP67 Charger 12/13 (1)	BPC121315106	85 x 211 x 60	√			1,8
Blue Smart IP67 Charger 12/17(1)	BPC121715106	99 x 219 x 65	√			2,4
Blue Smart IP67 Charger 12/25(1)	BPC122547106	99 x 219 x 65	√			2,4
Blue Smart IP67 Charger 24/5 (1)	BPC240515106	85 x 211 x 60	√			1,8
Blue Smart IP67 Charger 24/8 (1)	BPC240815106	99 x 219 x 65	√			2,4
Blue Smart IP67 Charger 24/12 (1)	BPC241247106	99 x 219 x 65	√			2,4

BATTERY CHARGERS IP22: 120V

1 output or 3 outputs, fan assisted cooling. With NEMA 5-15P plug. VE.Smart Network enabled.

Blue Smart IP22 Charger 12/15 (1)	BPC121545102	235 x 108 x 65	√	√		1,4
Blue Smart IP22 Charger 12/15 (3)	BPC121546102	235 x 108 x 65	√	√		1,4
Blue Smart IP22 Charger 12/20 (1)	BPC122045102	235 x 108 x 65	√	√		1,4
Blue Smart IP22 Charger 12/20 (3)	BPC122046102	235 x 108 x 65	√	√		1,4
Blue Smart IP22 Charger 12/30 (1)	BPC123047102	235 x 108 x 65	√	√		1,4
Blue Smart IP22 Charger 12/30 (3)	BPC123048102	235 x 108 x 65	√	√		1,4
Blue Smart IP22 Charger 24/8 (1)	BPC240845102	235 x 108 x 65	√	√		1,4
Blue Smart IP22 Charger 24/12 (1)	BPC241245102	235 x 108 x 65	√	√		1,4
Blue Smart IP22 Charger 24/16 (1)	BPC241647102	235 x 108 x 65	√	√		1,4
Blue Smart IP22 Charger 24/16 (3)	BPC241648102	235 x 108 x 65	√	√		1,4

INVERTERS/CHARGERS

230V Sinewave		hxwxd	CE	e	VE.Bus	kg
MultiPlus 12/500/20-16	PMP121500000	311 x 182 x 100	√	√	√	4,4
MultiPlus 12/800/35-16	PMP121800000	360 x 240 x 100	√	√	√	6,4
MultiPlus 12/1200/50-16	PMP122120000	406 x 250 x 100	√	√	√	8,2
MultiPlus 12/1600/70-16	PMP122160000	465 x 270 x 120	√	√	√	10
MultiPlus 12/2000/80-32	PMP122200000	506 x 234 x 146	√	√	√	15
MultiPlus C 12/800/35-16	CMP128010000	375 x 214 x 110	√	√	√	10
MultiPlus C 12/1200/50-16	CMP121220000	375 x 214 x 110	√	√	√	10
MultiPlus C 12/1600/70-16	CMP121620000	375 x 214 x 110	√	√	√	10
MultiPlus C 12/2000/80-30	CMP122200000	520 x 255 x 125	√	√	√	13
MultiPlus 12/3000/120-16	PMP122300001	362 x 258 x 218	√	√	√	18
MultiPlus 12/3000/120-50	PMP123021010	362 x 258 x 218	√	√	√	18
MultiPlus-II 12/3000/120-32	PMP122305010	546 x 275 x 147	√	√	√	20
Quattro 12/3000/120-50/50	QUA123020010	362 x 258 x 218	√	√	√	19
Quattro 12/5000/220-100/100	QUA125020000	470 x 350 x 280	√	√	√	34
MultiPlus 24/500/10-16	PMP241500000	311 x 182 x 100	√	√	√	4,4
MultiPlus 24/800/16-16	PMP241800000	360 x 240 x 100	√	√	√	6,4
MultiPlus 24/1200/25-16	PMP242120000	406 x 250 x 100	√	√	√	8,2
MultiPlus 24/1600/40-16	PMP242160000	465 x 270 x 120	√	√	√	10
MultiPlus 24/2000/50-32	PMP242200000	506 x 234 x 146	√	√	√	15
MultiPlus C 24/800/16-16	CMP248010000	375 x 214 x 110	√	√	√	10
MultiPlus C 24/1200/25-16	CMP241220000	375 x 214 x 110	√	√	√	10
MultiPlus C 24/1600/40-16	CMP241620000	375 x 214 x 110	√	√	√	10
MultiPlus C 24/2000/50-30	CMP242200000	520 x 255 x 125	√	√	√	13
MultiPlus 24/3000/70-16	PMP242300001	362 x 258 x 218	√	√	√	18
MultiPlus 24/3000/70-50	PMP242301011	362 x 258 x 218	√	√	√	18
MultiPlus-II 24/3000/70-32	PMP242305010	499 x 268 x 141	√	√	√	19
MultiPlus-II 24/3000/70-32 GX	PMP242306000	499 x 268 x 141	√	√	√	19
MultiPlus 24/5000/120-100	PMP245021010	444 x 328 x 240	√	√	√	30
MultiPlus-II 24/5000/120-50	PMP242505010	607 x 330 x 149	√	★ √	√	30
Quattro 24/3000/70-50/50	QUA243020010	362 x 258 x 218	√	√	√	19
Quattro 24/5000/120-100/100	QUA245021010	444 x 328 x 240	√	√	√	30
Quattro-II 24/5000/120-50/50	QUA242505010	607 x 330 x 149	√	★	√	31
Quattro 24/8000/200-100/100	QUA248020010	470 x 350 x 280	√	√	√	41
MultiPlus 48/500/6-16	PMP481500000	311 x 182 x 100	√		√	4,4
MultiPlus 48/800/9-16	PMP481800000	360 x 240 x 100	√		√	6,4
MultiPlus 48/1200/13-16	PMP482120000	406 x 250 x 100	√		√	8,2
MultiPlus 48/1600/20-16	PMP482160000	465 x 270 x 120	√		√	10
MultiPlus 48/2000/25-32	PMP482200000	506 x 234 x 146	√	★	√	15
MultiPlus 48/3000/35-16	PMP483020001	362 x 258 x 218	√		√	18
MultiPlus 48/3000/35-50	PMP483021010	362 x 258 x 218	√		√	18
MultiPlus-II 48/3000/35-32	PMP482305010	499 x 268 x 141	√		√	20
MultiPlus-II 48/3000/35-32 GX	PMP482306000	499 x 268 x 141	√		√	18
MultiPlus-II 48/5000/70-50	PMP482505010	565 x 320 x 149	√		√	30
MultiPlus-II 48/5000/70-50-GX	PMP482506000	565 x 320 x 149	√		√	31
Current Transformer 100A:50mA for MultiPlus-II (1 m)	CTR110000500		√			
Current Transformer 100A:50mA for MultiPlus-II (5 m)	CTR110000550		√			
Current Transformer 100A:50mA for MultiPlus-II (20 m)	CTR110002050		√			
MultiPlus 48/5000/70-100	PMP485021010	444 x 328 x 240	√		√	30
Multi RS Solar 48/6000/80-400/80	PMR482602000	425 x 440 x 125	√	★		12
MultiPlus-II 48/8000/110-100	PMP482805000	642 x 363 x 206	√	★	√	42
MultiPlus-II 48/10000/140-100	PMP483105000	677 x 363 x 206	√	★	√	49
Quattro 48/5000/70-100/100	QUA485021010	444 x 328 x 240	√		√	29
Quattro-II 48/5000/70-50/50	QUA482504010	565 x 320 x 149	√	★	√	31
Quattro 48/8000/110-100/100	QUA488024000	470 x 350 x 280	√		√	41
Quattro 48/10000/140-100/100	QUA481030010	470 x 350 x 280	√		√	45
Quattro 48/15000/200-100/100	QUA483150000	572 x 488 x 344	√		√	72
EasyPlus C 12/1600/70-16	CEP121620000	510 x 214 x 110	√		√	11

INVERTER/CHARGERS OPTIMISED FOR SELF CONSUMPTION / HOME STORAGE

EasySolar 12/1600/70-16 MPPT 100/50	CEP121621000	745 x 214 x 110	√		√	12
EasySolar 24/1600/40-16 MPPT 100/50	CEP241621010	745 x 214 x 110	√		√	12
EasySolar 24/3000/70 MPPT 150/70 Color Control	PMP243027010	810 x 258 x 218	√		√	28
EasySolar-II 24/3000/70-32 MPPT 250/70 GX	PMP242307010	499 x 268 x 237	√		√	26
EasySolar-II 48/3000/35-32 MPPT 250/70 GX	PMP482307010	499 x 268 x 237	√		√	26
EasySolar 48/5000/70 MPPT 150/100 Color Control	PMP485027010	877 x 328 x 241	√		√	48
EasySolar-II 48/5000/70-50 MPPT 250/100 GX	PMP482507010	604 x 323 x 253	√		√	39
VE.Bus Smart dongle	ASS030537010		√			

Phoenix 12/375 VE.Direct

NEMA 5-15R

NEMA GFCI

Phoenix Inverter 24/3000

INVERTERS 120V

120V Sinewave

		hxwxd	CE	e	VE.Bus	kg
Phoenix 12/250 VE.Direct NEMA 5-15R	PIN122510500	86 x 165 x 260	√			2,4
Phoenix 12/375 VE.Direct NEMA 5-15R	PIN123750500	86 x 165 x 260	√			3,0
Phoenix 12/500 VE.Direct NEMA 5-15R	PIN125010500	86 x 172 x 275	√			3,9
Phoenix 12/800 VE.Direct NEMA 5-15R	PIN121800500	105 x 216 x 305	√			5,5
Phoenix 12/1200 VE.Direct NEMA 5-15R	PIN122120500	117 x 232 x 362	√			8,5
Phoenix 12/1200 NEMA 5-15R	PIN121220500	104 x 194 x 305	√			8,5
Phoenix 12/250 VE.Direct NEMA GFCI	PIN122510510	86 x 165 x 260	√	★		2,4
Phoenix 12/375 VE.Direct NEMA GFCI	PIN123750510	86 x 165 x 260	√	★		3,0
Phoenix 12/500 VE.Direct NEMA GFCI	PIN125010510	86 x 172 x 275	√	★		3,9
Phoenix 12/800 VE.Direct NEMA GFCI	PIN121800510	105 x 216 x 305	√	★		5,5
Phoenix 12/1200 VE.Direct NEMA GFCI	PIN122120510	117 x 232 x 362	√			8,5
Phoenix 24/250 VE.Direct NEMA 5-15R	PIN242510500	86 x 165 x 260	√			2,4
Phoenix 24/375 VE.Direct NEMA 5-15R	PIN243750500	86 x 165 x 260	√			3,0
Phoenix 24/500 VE.Direct NEMA 5-15R	PIN245010500	86 x 172 x 275	√			3,9
Phoenix 24/800 VE.Direct NEMA 5-15R	PIN241800500	105 x 216 x 305	√			5,5
Phoenix 24/1200 VE.Direct NEMA 5-15R	PIN242120500	117 x 232 x 327	√			7,4
Phoenix 24/250 VE.Direct NEMA GFCI	PIN242510500	86 x 165 x 260	√	★		2,4
Phoenix 24/375 VE.Direct NEMA GFCI	PIN243750500	86 x 165 x 260	√	★		3,0
Phoenix 24/500 VE.Direct NEMA GFCI	PIN245010500	86 x 172 x 275	√	★		3,9
Phoenix 24/800 VE.Direct NEMA GFCI	PIN241800510	105 x 216 x 305	√	★		5,5
Phoenix 24/1200 VE.Direct NEMA GFCI	PIN242120510	117 x 232 x 327	√			7,4
Phoenix 48/250 VE.Direct NEMA 5-15R	PIN482510500	86 x 165 x 260	√			2,4
Phoenix 48/375 VE.Direct NEMA 5-15R	PIN483750500	86 x 165 x 260	√			3,0
Phoenix 48/500 VE.Direct NEMA 5-15R	PIN485010500	86 x 172 x 275	√			3,9
Phoenix 48/800 VE.Direct NEMA 5-15R	PIN481800500	105 x 216 x 305	√			5,5
Phoenix 48/1200 VE.Direct NEMA 5-15R	PIN482120500	117 x 232 x 327	√			7,4
Phoenix 48/250 VE.Direct NEMA GFCI	PIN482510500	86 x 165 x 260	√	★		2,4
Phoenix 48/375 VE.Direct NEMA GFCI	PIN483750500	86 x 165 x 260	√	★		3,0
Phoenix 48/500 VE.Direct NEMA GFCI	PIN485010500	86 x 172 x 275	√	★		3,9
Phoenix 48/800 VE.Direct NEMA GFCI	PIN481800510	105 x 216 x 305	√	★		5,5
Phoenix 48/1200 VE.Direct NEMA GFCI	PIN482120510	117 x 232 x 327	√			7,4
Phoenix Inverter 12/3000	PIN123020100	362 x 258 x 218	√		√	18
Phoenix Inverter 24/3000	PIN243020100	362 x 258 x 218	√		√	18

INVERTER/CHARGERS 120V

120V Sinewave

MultiPlus C 12/2000/80-50 120V (UL 485 cert.)	CMP122200100	520 x 255 x 125	√		√	13
MultiPlus 12/2000/80-50 120V	PMP122200100	506 x 234 x 146	√		√	15
MultiPlus 12/3000/120-50 120V	PMP123021102	362 x 258 x 218	√		√	18
MultiPlus 12/3000/120-50 120V (UL 1741 and 458 cert.)	PMP122301102	362 x 258 x 218	√		√	18
MultiPlus-II 12/3000/120-50 2x120V	PMP122305100	572 x 275 x 147	√	★	√	22
Quattro 12/5000/220-100/100 120V	QUA125021100	470 x 350 x 280	√		√	34
MultiPlus C 24/2000/50-50 120V	CMP242200100	520 x 255 x 125	√		√	13
MultiPlus 24/2000/50-50 120V	PMP242200100	506 x 234 x 146	√		√	15
MultiPlus 24/3000/70-50 120V	PMP243021102	362 x 258 x 218	√		√	18
MultiPlus 24/3000/70-50 120V (UL 1741 and 458 cert.)	PMP242301102	362 x 258 x 218	√		√	18
Quattro 24/5000/120-100/100 120V	QUA245023110	444 x 328 x 240	√		√	30
MultiPlus 48/2000/25-50 120V	PMP482200100	506 x 234 x 146	√	★	√	15
MultiPlus-II 48/3000/35-50 120V	PMP482305100	536 x 275 x 147	√		√	19
Quattro 48/3000/35-50/50 120V	QUA483021100	362 x 258 x 218	√		√	18
Quattro 48/5000/70-100/100 120V	QUA485021100	444 x 328 x 240	√		√	30
Quattro 48/10000/140-100/100 120V VE.Bus	QUA483100100	572 x 488 x 344	√		√	58
VE.Bus Smart dongle	ASS030537010		√			

BATTERY CHARGERS Microprocessor controlled

Automotive IP65 Charger

Blue Smart IP65 Charger

MagCode Power Clip 12V

Blue Smart IP22 Charger

Blue Smart IP67 Charger 12/25

Phoenix Smart IP43 Charger 12/50 (3)

		hxwxd	CE	e	kg
180-265VAC/45-65Hz or 250-350VDC	IP65				
1 output, natural convection cooling. With CEE 7/16 Plug (Europlug)					
Automotive IP65 Charger 6V/12V-1,1A (includes DC connector with clamps, eyelets and cigarette plug)	BPC120180034R	42 x 61 x 185	√		0,6
Automotive IP65 Charger 12V/4A-12V/0,8A (includes DC connector with clamps, eyelets and cigarette plug)	BPC120480034R	42 x 61 x 185	√		0,6
180-265VAC/45-65Hz or 250-350VDC	IP65				
1 output, natural convection cooling. With CEE 7/17 Plug (Schuko unearthed), CEE 7/16 Europlug, BS 1363 plug (UK) or AS/NZS 3112 plug (AU/NZ) (includes DC connector with clamps and M8 eyelets)					
Blue Smart IP65 Charger 6V/12V-1.1 + DC connector	BPC120134034R	38 x 64 x 153	√ ★	√	0,4
Blue Smart IP65s Charger 12/4 + DC connector	BPC120433064R	45 x 81 x 182	√	√	0,6
Blue Smart IP65s Charger 12/5 + DC connector	BPC120533064R	45 x 81 x 182	√	√	0,6
Blue Smart IP65 Charger 12/7 + DC connector	BPC120731064R	47 x 95 x 190	√	√	0,8
Blue Smart IP65 Charger 12/10 + DC connector	BPC121031064R	60 x 105 x 190	√	√	0,9
Blue Smart IP65 Charger 12/15 + DC connector	BPC121531064R	60 x 105 x 190	√	√	0,9
Blue Smart IP65 Charger 12/25 + DC connector	BPC122531064	75 x 140 x 240	√	√	1,9
Blue Smart IP65 Charger 24/5 + DC connector	BPC240531064R	47 x 95 x 190	√	√	0,8
Blue Smart IP65 Charger 24/8 + DC connector	BPC240831064R	60 x 105 x 190	√	√	0,9
Blue Smart IP65 Charger 24/13 + DC connector	BPC241331064	75 x 140 x 240	√	√	1,9
Accessories for the Blue Smart IP65 Chargers					
M6 eyelet connector (with 30A ATO fuse)	BPC900100014		√		
M8 eyelet connector (with 30A ATO fuse)	BPC900110014		√		
MagCode Power Clip 12V (max. 15A)	BPC900500014		√		
MagCode Power Port 12V (max. 15A)	BPC900520014				
2 meter extension cable	BPC900200014		√		
12 Volt plug (cigarette plug with 16A fuse)	BPC900300014		√		
Clamp connector (with 30A ATO fuse)	BPC900400014		√		
Battery Indicator Panel (M8 eyelet / 30A ATO fuse)	BPC900110114		√		
Battery Indicator Eyelet (M8 eyelet / 30A ATO fuse)	BPC900120114		√		
Rubber bumper for IP65 Charger 12/10, 12/15, 24/8	BPC920100100		√		
Rubber bumper for IP65 Charger 12/25, 24/13	BPC920100110		√ ★		
Wall mount for IP65 Charger 12/10, 12/15, 24/8	BPC920100200		√		
Wall Mount for IP65 Charger 12/25, 24/13	BPC920100210		√ ★		
Carry case for IP65 Charger & accessories	BPC940100100	105 x 350 x 300	√		
Carry case for IP65 Ch. 12/25, 24/13 & accessories	BPC940100200		√ ★		

2 meter extension cable

12 Volt cigarette plug

Clamp connector

Battery Indicator Panel

Battery Indicator Eyelet

Carry case

180-265VAC/45-65Hz or 250-350VDC	IP22				
Blue Smart IP22 Charger 12/15 (1)	BPC121542002	235 x 108 x 65	√	√	1,4
Blue Smart IP22 Charger 12/15 (3)	BPC121544002	235 x 108 x 65	√	√	1,4
Blue Smart IP22 Charger 12/20 (1)	BPC122042002	235 x 108 x 65	√	√	1,4
Blue Smart IP22 Charger 12/20 (3)	BPC122044002	235 x 108 x 65	√	√	1,4
Blue Smart IP22 Charger 12/30 (1)	BPC123047002	235 x 108 x 65	√	√	1,4
Blue Smart IP22 Charger 12/30 (3)	BPC123048002	235 x 108 x 65	√	√	1,4
Blue Smart IP22 Charger 24/8 (1)	BPC240842002	235 x 108 x 65	√	√	1,4
Blue Smart IP22 Charger 24/12 (1)	BPC241242002	235 x 108 x 65	√	√	1,4
Blue Smart IP22 Charger 24/16 (1)	BPC241647002	235 x 108 x 65	√	√	1,4
Blue Smart IP22 Charger 24/16 (3)	BPC241648002	235 x 108 x 65	√	√	1,4
180-265VAC/45-65Hz	IP67				
Blue Smart IP67 Charger 12/7 (1)	BPC120713006	85 x 211 x 60	√	√	1,8
Blue Smart IP67 Charger 12/13 (1)	BPC121313006	85 x 211 x 60	√	√	1,8
Blue Smart IP67 Charger 12/17 (1)	BPC121713006	99 x 219 x 65	√	√	2,4
Blue Smart IP67 Charger 12/25 (1)	BPC122513006	99 x 219 x 65	√	√	2,4
Blue Smart IP67 Charger 12/25 (1+Si)	BPC122514006	99 x 219 x 65	√	√	2,4
Blue Smart IP67 Charger 24/5 (1)	BPC240513006	85 x 211 x 60	√	√	1,8
Blue Smart IP67 Charger 24/8 (1)	BPC240813006	99 x 219 x 65	√	√	2,4
Blue Smart IP67 Charger 24/12 (1)	BPC241213006	99 x 219 x 65	√	√	2,4
Blue Smart IP67 Charger 24/12 (1+Si)	BPC241214006	99 x 219 x 65	√	√	2,4
See appendix for availability of models with CEE 7/16, UK or AU/NZ plug					
200-265VAC/45-65Hz or 250-350VDC	IP43				
Phoenix Smart IP43 Charger 12/30 (1+1)	PSC123051085	180 x 249 x 100	√		3,5
Phoenix Smart IP43 Charger 12/30 (3)	PSC123053085	180 x 249 x 100	√		3,5
Phoenix Smart IP43 Charger 12/50 (1+1)	PSC125051085	180 x 249 x 100	√		3,5
Phoenix Smart IP43 Charger 12/50 (3)	PSC125053085	180 x 249 x 100	√		3,5
Phoenix Smart IP43 Charger 24/16 (1+1)	PSC241651085	180 x 249 x 100	√		3,5
Phoenix Smart IP43 Charger 24/16 (3)	PSC241653085	180 x 249 x 100	√		3,5
Phoenix Smart IP43 Charger 24/25 (1+1)	PSC242551085	180 x 249 x 100	√		3,5
Phoenix Smart IP43 Charger 24/25 (3)	PSC242553085	180 x 249 x 100	√		3,5
Mains Cord CEE 7/7 for Smart IP43 Charger 2m	ADA010100100		√		
Mains Cord UK for Smart IP43 Charger 2m	ADA010100200		√		
Mains Cord AU/NZ for Smart IP43 2m	ADA010100300		√		
Mains Cord NEMA 6-15P for Smart IP43 2m	ADA010100500		√		

IP43 Smart battery Chargers:
Optional battery voltage and temperature compensation
with a Smart Battery Sense (SBS050100200 or SBS050150200) √

IP22 chargers: VE.Smart Network enabled √

Up to 10 units can be synchronised for parallel redundancy and/or to operate as one low cost high power charger

BATTERY CHARGERS: analog control Ex VAT

Universal input 90-265VAC/45-65Hz, or 90-400VDC		hxwxd	CE	e	kg
Centaur Charger 12/20 (3)	CCH012020000	355 x 215 x 110	√		3,8
Centaur Charger 12/30 (3)	CCH012030000	355 x 215 x 110	√		3,8
Centaur Charger 12/40 (3)	CCH012040000	426 x 239 x 135	√		5
Centaur Charger 12/50 (3)	CCH012050000	426 x 239 x 135	√		5
Centaur Charger 12/60 (3)	CCH012060000	426 x 239 x 135	√		5
Centaur Charger 12/80 (3)	CCH012080000	505 x 255 x 130	√		12
Centaur Charger 12/100 (3)	CCH012100000	505 x 255 x 130	√		12
Centaur Charger 24/16 (3)	CCH024016000	355 x 215 x 110	√		3,8
Centaur Charger 24/30 (3)	CCH024030000	426 x 239 x 135	√		5
Centaur Charger 24/40 (3)	CCH024040000	505 x 255 x 130	√		12
Centaur Charger 24/60 (3)	CCH024060000	505 x 255 x 130	√		12

BATTERY CHARGERS: microprocessor control

Universal input 90-265VAC/45-65Hz, or 90-400VDC					
2x full current output + 1x 4A output					
Phoenix Charger 12/30(2+1) 120-240V	PCH012030001	350 x 200 x 108	√		3,8
Phoenix Charger 12/50(2+1) 120-240V	PCH012050001	350 x 200 x 108	√		3,8
Phoenix Charger 24/16(2+1) 120-240V	PCH024016001	350 x 200 x 108	√		3,8
Phoenix Charger 24/25(2+1)120-240V	PCH024025001	350 x 200 x 108	√		3,8

BATTERY CHARGERS: microprocessor control

Skylla IP65 12/70(1+1) 120-240V	SKY012070000	401 x 265 x 151	√		6
Skylla IP65 12/70(3) 120-240V	SKY012070100	401 x 265 x 151	√		6
Skylla IP65 24/35(1+1) 120-240V	SKY024035000	401 x 265 x 151	√		6
Skylla IP65 24/35(3) 120-240V	SKY024035100	401 x 265 x 151	√		6
Skylla-TG 24/30 (1+1) 120-240V	SDTG2400301	365 x 250 x 147	√		5,5
Skylla-TG 24/50 (1+1)	SDTG2400501	365 x 250 x 147	√		5,5
Skylla-TG 24/80 (1+1)	SDTG2400801	365 x 250 x 257	√		10
Skylla-TG 24/100 (1+1)	SDTG2401001	365 x 250 x 257	√		10
Skylla-TG 24/50 3-phase (1+1)	STG024050300	365 x 250 x 257	√		13
Skylla-TG 24/100 3-phase (1+1)	STG024100300	515 x 260 x 265	√		23
Skylla-TG 24/30 (1+1) 120-240V	SDTG2400303	365 x 250 x 147	√	GL**	5,5
Skylla-TG 24/50 (1+1) 120-240V	SDTG2400503	365 x 250 x 147	√	GL**	5,5
Skylla-TG 24/100 (1+1) 120-240V	SDTG2401003	365 x 250 x 257	√	GL**	10
Skylla-TG 24/30 GMDSS 120-240V excl. panel	SDTG2400302	485 x 250 x 147	√		6
Skylla-TG 24/50 GMDSS 120-240V excl. panel	SDTG2400504	485 x 250 x 147	√		6
Skylla-TG 48/25 (1+1)	SDTG4800251	365 x 250 x 147	√		5,5
Skylla-TG 48/50 (1+1)	SDTG4800501	365 x 250 x 257	√		10
Skylla-i 24/80 (1+1)	SKI024080000	402 x 250 x 140	√		8
Skylla-i 24/80 (3)	SKI024080002	402 x 250 x 140	√		8
Skylla-i 24/100 (1+1)	SKI024100000	402 x 250 x 140	√		8
Skylla-i 24/100 (3)	SKI024100002	402 x 250 x 140	√		8
Skylla-i remote on-off cable	ASS030550400		√		

SHORE CABLES

Shore Power Cord 15m 16A	SHP302501500	√
Shore Power Cord 25m 16A	SHP302502500	√
Shore Power Cord 15m 25A	SHP304001500	√
Shore Power Cord 25m 32A	SHP306002500	√
Power Inlet 16A polyamid wth cover	SHP301603000	√
Power Inlet 16A stainless steel with cover	SHP301602000	√
Power Inlet 32A stainless steel with cover	SHP303202000	√
Plug 16A/250Vac (2p/3w) for Power Inlet 16A	SHP301604000	√
Plug 32A/250Vac (2p/3w) for Power Inlet 32A	SHP303204000	√
Adapter Cord 16A/250V Schuko/CEE	SHP307700220	√
Adapter Cord 16A/250V CEE/Schuko	SHP307700260	√
Splitter Cord 16A/250V CEE/2xCEE	SHP307700240	√
Adapter Cord 16A to 32A/250V CEE/CEE	SHP307700280	√
Adapter Cord 32A 3 phase to single phase	SHP307700300	√

ISOLATION TRANSFORMERS / AUTOTRANSFORMER / GALVANIC ISOLATOR

		hxwxd	CE	e	kg
Isolation Trans. 2000W 115/230V	ITR040202041	375 x 214 x 110	√		10
Isolation Trans. 3600W 115/230V	ITR040362041	362 x 258 x 218	√		23
Isolation Trans. 7000W 230V	ITR000702001	362 x 258 x 218	√		30
Isolation Trans. 3600W Auto 115/230V with automatic inputvoltage detection	ITR050362041	362 x 258 x 218	√		23
Autotransformer 120/240VAC-32A	ITR000100001	375 x 214 x 110	√		10
Autotransformer 120/240VAC-100A The ultimate solution for split phase installations	ITR000100101	425 x 214 x 110	√		14
Galvanic Isolator VDI-16	GDI000016000	60 x 120 x 200	√		1
Galvanic Isolator VDI-32	GDI000032000	63 x 164 x 235	√		2
Galvanic Isolator VDI-64	GDI000064000	64 x 164 x 224	√		2

DC-DC CONVERTERS

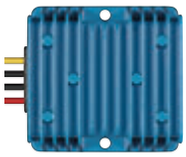

Not isolated, resin encapsulated					
Orion IP67 24/12-5 (60W)	ORI241205260	25 x 43 x 20	√		0,10
Orion IP67 24/12-10 (120W)	ORI241210260	74 x 74 x 32	√		0,40
Orion IP67 24/12-20 (240W)	ORI241220260	74 x 74 x 32	√		0,45
Orion IP67 12/24-50 (1200W)	ORI122421226	340 x 127 x 63	√		3,05
Orion IP67 24/12-100 (1200W)	ORI241221226	265 x 127 x 63	√		2,15
Not isolated					
Orion-Tr 24/12-5 (60W)	ORI241205200(R)	53 x 51 x 27	√		0,10
Orion-Tr 24/12-10 (120W)	ORI241210200(R)	73 x 94 x 37	√		0,20
Orion-Tr 24/12-15 (180W)	ORI241215200(R)	73 x 94 x 45	√		0,30
Orion-Tr 24/12-20 (240W)	ORI241220200(R)	73 x 94 x 45	√		0,30
Orion 24/12-25	ORI241225020	65 x 88 x 160	√		0,70
Orion 24/12-40	ORI241240021	65 x 88 x 185	√		0,85
Orion 24/12-70	ORI241270020	65 x 88 x 195	√		0,90
Orion 24/12-70 with binding posts	ORI241270030	65 x 88 x 195	√		0,90
Orion 12/24-8	ORI122408020	45 x 90 x 115	√		0,30
Orion 12/24-10	ORI122410020	45 x 90 x 125	√		0,40
Orion 12/24-20	ORI122420020	65 x 88 x 195	√		0,90
25A Buck-Boost DC/DC converter	ORI303025000	165 x 120 x 30	√		0,90
50A Buck-Boost DC/DC converter	ORI303050000	213 x 120 x 30	√		1,10
100A buck-Boost DC/DC converter	ORI303100000	288 x 162 x 50	√		4,00
CAN-bus Temp. sensor for buck-boost DC-DC convert	ASS000200100		√		
Orion-Tr Smart 12/12-30A Non-isolated DC-DC ch.	ORI121236140	130 x 186 x 80	√		1,8
Orion-Tr Smart 12/24-15A Non-isolated DC-DC ch.	ORI122436140	130 x 186 x 80	√		1,8
Orion-Tr Smart 24/12-30A Non-isolated DC-DC ch.	ORI241236140	130 x 186 x 80	√		1,8
Orion-Tr Smart 24/24-17A Non-isolated DC-DC ch.	ORI242440140	130 x 186 x 80	√		1,6
With galvanic isolation					
Orion-Tr 12/12-9A (110W)	ORI121210110(R)	100 x 113 x 47	√		0,6
Orion-Tr 12/12-18A (220W)	ORI121222110	130 x 186 x 70	√		1,3
Orion-Tr 12/12-30A (360W)	ORI121240110	130 x 186 x 80	√		1,8
Orion-Tr 12/24-5A (120W)	ORI122410110	100 x 113 x 47	√		0,6
Orion-Tr 12/24-10 (240W)	ORI122424110	130 x 186 x 70	√		1,3
Orion-Tr 12/24-15A (360W)	ORI122441110	130 x 186 x 80	√		1,8
Orion-Tr Smart 12/12-18A Isolated DC-DC charger	ORI121222120	130 x 186 x 70	√		1,3
Orion-Tr Smart 12/12-30A Isolated DC-DC charger	ORI121236120	130 x 186 x 80	√		1,8
Orion-Tr Smart 12/24-10A Isolated DC-DC charger	ORI122424120	130 x 186 x 70	√		1,3
Orion-Tr Smart 12/24-15A Isolated DC-DC charger	ORI122436120	130 x 186 x 80	√		1,8
Orion-Tr Isolated DC-DC Charger remote cable	ASS070300100		√		
Orion-Tr 24/12-9A (110W)	ORI241210110(R)	100 x 113 x 47	√		0,6
Orion-Tr 24/12-20A (240W)	ORI241224110	130 x 186 x 70	√		1,3
Orion-Tr 24/12-30A (360W)	ORI241240110	130 x 186 x 80	√		1,8
Orion-Tr 24/24-5A (120W)	ORI242410110(R)	100 x 113 x 47	√		0,6
Orion-Tr 24/24-12A (280W)	ORI242428110	130 x 186 x 70	√		1,3
Orion-Tr 24/24-17A (400W)	ORI242441110	130 x 186 x 70	√		1,6
Orion-Tr 24/48-2,5A (120W)	ORI244810110	100 x 113 x 47	√		0,6
Orion-Tr 24/48-6A (280W)	ORI244828110	130 x 186 x 70	√		1,3
Orion-Tr 24/48-8,5A (400W)	ORI244841110	130 x 186 x 70	√		1,6
Orion-Tr Smart 24/12-20A Isolated DC-DC charger	ORI241224120	130 x 186 x 70	√		1,3
Orion-Tr Smart 24/12-30A Isolated DC-DC charger	ORI241236120	130 x 186 x 80	√		1,8
Orion-Tr Smart 24/24-12A Isolated DC-DC charger	ORI242428120	130 x 186 x 70	√		1,3
Orion-Tr Smart 24/24-17A Isolated DC-DC charger	ORI242440120	130 x 186 x 70	√		1,6
Orion-Tr 48/12-9A (110W)	ORI481210110	100 x 113 x 47	√		0,6
Orion-Tr 48/12-20A (240W)	ORI481224110	130 x 186 x 70	√		1,3
Orion-Tr 48/12-30A (360W)	ORI481240110	130 x 186 x 80	√		1,8
Orion-Tr 48/24-5A (120W)	ORI482410110	100 x 113 x 47	√		0,6
Orion-Tr 48/24-12A (280W)	ORI482428110	130 x 186 x 70	√		1,3
Orion-Tr 48/24-16A (380W)	ORI482441110	130 x 186 x 70	√		1,6
Orion-Tr 48/48-2,5A (120W)	ORI484810110	100 x 113 x 47	√		0,6
Orion-Tr 48/48-6A (280W)	ORI484828110	130 x 186 x 70	√		1,3
Orion-Tr 48/48-8A (380W)	ORI484841110	130 x 186 x 70	√		1,6
Orion 110/12-30A (360W)	ORI110123610	64 x 163 x 160	√		1,4
Orion 110/24-15A (360W)	ORI110243610	64 x 163 x 160	√		1,4

AUTOMATIC TRANSFER SWITCHES

		hxwxd	CE	e	kg
Filax-2 230V/50Hz-240V/60Hz	SDFI0000000	120 x 255 x 75	√		0,8
Filax-2 110V/50Hz-120V/60Hz	SDFI0000110	120 x 255 x 75	√		0,8
VE Transfer Switch 5kVA/230V	COS230502100	175 x 215 x 120	√		1,4
VE Transfer Switch 10kVA/230V	COS230103100	175 x 215 x 120	√		1,5

Transfer switches for general application, with time relay and aux contact for Multi/Digital Control Panel
Please consider the Quattro with integrated transfer switch instead!

Lynx and DC distribution

Lynx Power In

Lynx Shunt

Lynx Distributor

Lynx Power In	LYN020102000	290 x 170 x 80	√		2,1
Lynx Smart BMS 500	LYN034160200	184 x 170 x 80	√		2,2
Lynx Shunt VE.Can	LYN040102100	190 x 180 x 80	√		1,4
Lynx Distributor	LYN060102000	290 x 170 x 80	√		2,2
Dual Terminal Stud M8-linked set (1 red/1 black)	VBB413020010		√		
Busbar 150A 2P with 10 screws +cover	VBB115021020		√	★	
Busbar 150A 2P with 20 screws +cover	VBB115022020		√	★	
Busbar 150A 4P + cover	VBB115040020		√		
Busbar 150A 6P + cover	VBB115060020		√		
Busbar 250A 2P with 6 screws +cover	VBB125020620		√	★	
Busbar 250A 2P with 12 screws +cover	VBB125021220		√	★	
Busbar 250A 4P + cover	VBB125040010		√		
Busbar 250A 6P + cover	VBB125060020		√	★	
Busbar 600A 4P + cover	VBB160040010		√		
Busbar 600A 8P + cover	VBB160080010		√		
Battery switch on/off 275A	VBS127010010		√		

FUSES

MIDI-fuse 60A/32V (package of 5 pcs)	CIP132060010	8 x 12 x 42	√
MIDI-fuse 80A/32V (package of 5 pcs)	CIP132080010	8 x 12 x 42	√
MIDI-fuse 100A/32V (package of 5 pcs)	CIP132100010	8 x 12 x 42	√
MIDI-fuse 125A/32V (package of 5 pcs)	CIP132125010	8 x 12 x 42	√
MIDI-fuse 150A/32V (package of 5 pcs)	CIP132150010	8 x 12 x 42	√
MIDI-fuse 200A/32V (package of 5 pcs)	CIP132200010	8 x 12 x 42	√
MIDI-fuse 30A/58V for 48V products (1 pc)	CIP133030010	8 x 12 x 42	√
MIDI-fuse 40A/58V for 48V products (1 pc)	CIP133040010	8 x 12 x 42	√
MIDI-fuse 50A/58V for 48V products (1 pc)	CIP133050010	8 x 12 x 42	√
MIDI-fuse 60A/58V for 48V products (1 pc)	CIP133060010	8 x 12 x 42	√
MIDI-fuse 80A/58V for 48V products (1 pc)	CIP133080010	8 x 12 x 42	√
MIDI-fuse 100A/58V for 48V products (1 pc)	CIP133100010	8 x 12 x 42	√
Fuse holder for MIDI-fuse	CIP000050001	25 x 30 x 52	√
MEGA-fuse 60A/32V (package of 5 pcs)	CIP136060010	9 x 19 x 67	√
MEGA-fuse 80A/32V (package of 5 pcs)	CIP136080010	9 x 19 x 67	√
MEGA-fuse 100A/32V (package of 5 pcs)	CIP136100010	9 x 19 x 67	√
MEGA-fuse 125A/32V (package of 5 pcs)	CIP136125010	9 x 19 x 67	√
MEGA-fuse 150A/32V (package of 5 pcs)	CIP136150010	9 x 19 x 67	√
MEGA-fuse 175A/32V (package of 5 pcs)	CIP136175010	9 x 19 x 67	√
MEGA-fuse 200A/32V (package of 5 pcs)	CIP136200010	9 x 19 x 67	√
MEGA-fuse 225A/32V (package of 5 pcs)	CIP136225010	9 x 19 x 67	√
MEGA-fuse 250A/32V (package of 5 pcs)	CIP136250010	9 x 19 x 67	√
MEGA-fuse 300A/32V (package of 5 pcs)	CIP136300010	9 x 19 x 67	√
MEGA-fuse 400A/32V (package of 5 pcs)	CIP136400010	9 x 19 x 67	√
MEGA-fuse 500A/32V (package of 5 pcs)	CIP136500010	9 x 19 x 67	√
MEGA-fuse 125A/58V for 48V products (1 pc)	CIP137125010	9 x 19 x 67	√
MEGA-fuse 200A/58V for 48V products (1 pc)	CIP137200010	9 x 19 x 67	√
MEGA-fuse 250A/58V for 48V products (1 pc)	CIP137250010	9 x 19 x 67	√
MEGA-fuse 300A/58V for 48V products (1 pc)	CIP137300010	9 x 19 x 67	√
Fuse holder for MEGA-fuse	CIP000100001	39 x 39 x 97	√
Six-way fuse holder for Mega-fuse with busbar (250A)	CIP050060000	50 x 182 x 80	√
Modular fuse holder for Mega-fuse	CIP100200100	45 x 33 x 73	√
Busbar to connect 5 CIP100200100 (500 A)	CIP100400060	5 x 40 x 180	√
Busbar to connect 6 CIP100200100 (1500 A)	CIP100400070	5 x 40 x 240	√
ANL-fuse 300A/80V for 48V products (1 pc)	CIP142300000	10 x 20 x 81	√
ANL-fuse 400A/80V for 48V products (1 pc)	CIP142400000	10 x 20 x 81	√
ANL-fuse 500A/80V for 48V products (1 pc)	CIP142500000	10 x 20 x 81	√
Fuse holder for ANL-fuse	CIP106100000	44 x 25 x 87	√
Fuse CNN 325A/80V for Lynx shunt	CIP140325000	15 x 82 x 20	√

GX Products

		hxwxd	CE	e	kg
Cerbo GX	BPP900450100	48 x 154 x 78	√		
GX Touch 50	BPP900455050	87 x 128 x 12,5	√		
GX Touch 50 adapter for CCGX cut-out	BPP900460050		√		
GX Touch 50 Wall Mount	BPP900465050		√		
GX Touch 70	BPP900455070	113 x 176 x 13,5	√		
GX Touch 70 Wall Mount	BPP900465070		√		
Color Control GX System controller with graphical user interface	BPP010300100R	130 x 120 x 40	√	√	
Venus GX	BPP900400100	46 x 142 x 96	√	√	
Octo GX	BPP910200100	61 x 108 x 95	√		
CANvu GX	BPP900700100		√		
CANvu GX IO Extender and wiring kit	BPP900800100		√		
Temperature sensor VENUS/PMP/Quattro	ASS000001000		√		
CCGX WiFi module simple (ModMyPi USB 11N nano)	BPP900100200		√		
CCGX WiFi module long range (ASUS USB N14)	BPP900200300		√		
CCGX WiFi module long range (Netgear AC1200)	BPP900200400		√ ★		

GMDSSpanel and tank senders

VE.Net GMDSS Panel	VPN000200000	65 x 120 x 40	√		
VE.Can resistive tank sender adapter	BPP900600100	48 x 109 x 25	√		
VE.Can Power Cable for BPP900600100	ASS030690000		√		
GX Tank	BPP920140100		√		

REMOTE PANELS

Digital Multi Control 200/200A	REC020005010	65 x 120 x 40	√	√	
Digital Multi Control 200/200A GX (90° RJ45)	DMC000200010R	65 x 120 x 40	√	√	
Above panels can be used with all Multi(Plus) and Quattro inverter/chargers					
Phoenix Inverter Control	REC030001210	65 x 60 x 40	√		
Phoenix Charger Control	REC010001110	65 x 120 x 40	√		
Phoenix Inverter Control VE.Direct	REC040010210R	65 x 60 x 40	√		
Skylla-i Control GX (90° RJ45)	REC000300010R	65 x 120 x 40	√		
Charger Switch	SDRPCSV	65 x 60 x 40	√		
Skylla Control	SDRPSKC	65 x 120 x 40	√		
Battery Alarm GX	BPA000100010R	65 x 120 x 40	√		
GX GSM 900/2100	GSM100100100	43 x 106 x 23	√		
GX GSM 850/1900	GSM100200100	43 x 106 x 23	√		
(Small 2G and 3G GSM antenna included)					
GX LTE 4G-E (EMEA/Korea/Thailand)	GSM100100400		√		
GX LTE 4G-A (North America)	GSM100200400		√		
	GSM100300400		√		
(Small 2/3/4G antenna included)					
Outdoor 2G and 3G GSM Antenna for GX GSM	GSM900100100		√		
Outdoor 4G GSM Antenna	GSM900100400		√		
Active GPS Antenna for GX GSM & GX LTE	GSM900200100		√		
Outdoor LTE-M wall-mount antenna	ANT100200100		√ ★		
Outdoor LTE-M puck antenna	ANT100200200		√ ★		
GlobalLink 520 (incl. 5 year activated simcard)	ASS030543020	23 x 123 x 66	√		
VE.Direct LoRaWAN EU863-870 module	ASS030538010		√		
VE.Direct LoRaWAN US902-928 module	ASS030540010		√		
VE.Direct LoRaWAN AU915-928 module	ASS030542010		√		
Wall mount enclosure for 65 x 120 mm GX-panels with 90 degr. RJ45 socket only: - BPA000100000R - Battery Alarm GX - REC000300000R - Skylla-i Control GX (90° RJ45) - DMC000200000R - Digital Multi Control 200/200A GX (90° RJ45)	ASS050300010	80 x 150 x 50	√		
Wall mount enclosure for Color Control GX	ASS050400000	165 x 135 x 65	√		
Wall mount enclosure for BMV or MPPT Control	ASS050500000	130 x 85 x 45	√		
Wall mount enclosure for Color Control GX and BMV or MPPT Control	ASS050600000	245 x 135 x 65	√		
USB extension cable 0,3m one side right angle (for Color Control in wall mount enclosure)	ASS060000100		√		

DATA CABLES and INTERFACES

	hxwxd	CE	e	kg
RJ12 network cables				
RJ12 UTP Cable 0,3 m	ASS030066003	√		
RJ12 UTP Cable 0,9 m	ASS030066009	√		
RJ12 UTP Cable 1,8 m	ASS030066018	√		
RJ12 UTP Cable 3 m	ASS030066030	√		
RJ12 UTP Cable 5 m	ASS030066050	√		
RJ12 UTP Cable 10 m	ASS030066100	√		
RJ12 UTP Cable 15 m	ASS030066150	√		
RJ12 UTP Cable 30 m	ASS030066300	√		
	cable-color=grey			
RJ45 network cables				
RJ45 UTP Cable 0,3 m	ASS030064900	√		
RJ45 UTP Cable 0,9 m	ASS030064920	√		
RJ45 UTP Cable 1,8 m	ASS030064950	√		
RJ45 UTP Cable 3 m	ASS030064980	√		
RJ45 UTP Cable 5 m	ASS030065000	√		
RJ45 UTP Cable 10 m	ASS030065010	√		
RJ45 UTP Cable 15 m	ASS030065020	√		
RJ45 UTP Cable 20 m	ASS030065030	√		
RJ45 UTP Cable 30 m	ASS030065050	√		
	cable-color=blue			
VE.Direct cables, use to connect BMV-70x and low power MPPTs to the Color Control GX				
VE.Direct Cable 0,3m	ASS030530203	√		
VE.Direct Cable 0,9m	ASS030530209	√		
VE.Direct Cable 1,8m	ASS030530218	√		
VE.Direct Cable 3m	ASS030530230	√		
VE.Direct Cable 5m	ASS030530250	√		
VE.Direct Cable 10m	ASS030530310	√		
VE.Direct Cable 0,3m (one side Right Angle conn)	ASS030531203	√		
VE.Direct Cable 0,9m (one side Right Angle conn)	ASS030531209	√		
VE.Direct Cable 1,8m (one side Right Angle conn)	ASS030531218	√		
VE.Direct Cable 3m (one side Right Angle conn)	ASS030531230	√		
VE.Direct Cable 5m (one side Right Angle conn)	ASS030531250	√		
VE.Direct Cable 10m (one side Right Angle conn)	ASS030531320	√		
Cables with M8 circular connector (for Li-ion batteries)				
Male to Female 3 pole 1 m (bag of 2)	ASS030560100	√		
Male to Female 3 pole 2 m (bag of 2)	ASS030560200	√		
Male to Female 3 pole 3 m (bag of 2)	ASS030560300	√		
Male to Female 3 pole 5 m (bag of 2)	ASS030560500	√		
Interfaces to connect Victron products to your computer				
VE.Direct to USB interface	ASS030530010	√		
Interface MK2-USB (for Phoenix Charger only)	ASS030130010			
Interface MK3-USB (VE.Bus to USB)	ASS030140000	√		
CANUSB interface	ASS030532010	√		
Interfaces to connect Victron products to NMEA2000				
VE.Bus to NMEA2000 interface	ASS030520110	√		
VE.Direct to NMEA2000 interface	ASS030520310	√		
VE.Can to NMEA2000 Micro-C male	ASS030520200	√		
Interfaces for industrial use / datacommunication				
Interface MK2.2b (VE.Bus to RS232)	ASS030120210	√		
RS232 to USB converter	ASS030200000	√		
VE.Direct to RS232 interface	ASS030520500	√		
Interfaces to to connect a CAN-bus enabled battery to a Venus device				
VE.Can to CAN-bus BMS type A Cable 1.8m	ASS030710018	√		
VE.Can to CAN-bus BMS type A Cable 5m	ASS030710050	√		
VE.Can to CAN-bus BMS type B Cable 1.8m	ASS030720018	√		
VE.Can to CAN-bus BMS type B Cable 5m	ASS030720050	√		
Interfaces to connect Victron products to each other				
VE.Direct to VE.Can interface	ASS030520410	√		
VE.Can RJ45 terminator (bag of 2)	ASS030700000	√		
VE.Bus to VE.Can interface	ASS030520115	√		
Inverting remote on-off cable	ASS030550120	√		
Non-inverting remote on-off cable	ASS030550200	√		
VE.Direct non inverting remote on-off cable	ASS030550320	√		
VE.Bus BMS to BMS 12-200 alternator control cable	ASS030510120	√		
Skylla-i remote on-off cable	ASS030550400	√		
RJ45-splitter 1xRJ45 male/15cm cable/2xRJ45 female	ASS030065510	√		
Miscellaneous				
AC Current sensor	CSE000100000	√		
Current Transformer 100A:50mA for MultiPlus-II (1m)	CTR110000500	√		
Current Transformer 100A:50mA for MultiPlus-II (5m)	CTR110000550	√		
Current Transformer 100A:50mA for MultiPlus-II (20 m	CTR110002050	√		
Temperature sensor QUA/PMP/Venus GX	ASS000001000	√		
Temperature sensor type C (for Inverter RS)	ASS000020000	√		
Temperature sensor for BMV-702/712	ASS000100000	√		
DIN35 adapter small (per pair) For: Cerbo GX, (Smart) MPPT 100/20, Orion -Tr 24/12-10/15/20 non isolated	ADA500100100	√		
DIN35 adapter medium (per pair) For MPPT 100/30-50 & 150/35- & Orion (Smart) 220/240/280/360/400W	ADA500140100	√		
DIN35 adapter large (per pair) For MPPT 75/10-15 & 100/15 & Orion 110/120W	ADA500180100	√		

DATA CABLES and INTERFACES, continued

		hxwxd	CE	e	kg
VE.Direct Bluetooth Smart dongle	ASS030536011		√		
(BMV-70X series, VE.Direct inverters, BlueSolar MPPT solar charge controllers, Peak Power Pack) For iPhone and Android. For monitoring as well as product set-up)					
VE.Bus Smart dongle	ASS030537010		√		
Ziehl anti-islanding relay					
Anti-islanding relay UFR1001E	REL100100000		√		
Fulfills the requirements of VDE-AR-N 4105, ÖVE/ÖNORM E 8001-4-712, G59/3 and G83/2, DIN V VDE V 0126-1-1, ERDF-NOI-RES_13E					
Energy meter ET112 - 1 phase - max 100A	REL300100000		√		
Energy meter ET340 - 3 phase - max 65A/phase	REL300300000		√		
Energy meter EM24 - 3 phase - max 65A/phase	REL200100000		√		
Energy meter EM24 - 3 phase - max 65A/phase Etherne	REL200200100		√		
(Carlo Gavazzi ET112-DIN.AV01.X.S1.X, ET340-DIN.AV23.X.S1.X, resp. EM24DINAV93XISX)					
RS485 to USB interface cable 1,8 m	ASS030572018		√		
RS485 to USB interface cable 5 m	ASS030572050		√		
(needed to connect the Energy meter to the ColorControl GX)					
Zigbee to RS485 converter	ASS300420100		√		
Zigbee to USB converter	ASS300420200		√		
Anti-islanding box 63A single and three phase	RCD000300200	230 x 380 x 100	√		

BATTERY MONITOR BMV

Battery Monitor BMV-700	BAM010700000 (R)	65 x 65 x 30	√	√	0,3
Battery Monitor BMV-702	BAM010702000 (R)	65 x 65 x 30	√	√	0,3
Battery Monitor BMV-702 BLACK	BAM010702200 (R)	65 x 65 x 30	√	√	0,3
Battery Monitor BMV-712 Smart	BAM030712000 (R)	65 x 65 x 30	√		0,3
Battery Monitor BMV-712 BLACK Smart	BAM030712200 (R)	65 x 65 x 30	√		0,3
Battery Monitor BMV-700H	BAM010700100		√		
Battery Monitor BMV-710H Smart	BAM030710100		√		
70 - 350 VDC					
With 500A shunt in plastic enclosureand connection kit. Suitable for systems with grounded negative only.					
Temperature sensor for BMV-702/712	ASS000100000		√		
Smartshunt 500A/50mV	SHU050150050	46 x 120 x 54	√		
Smartshunt 1000A/50mV	SHU050210050	68 x 120 x 54	√		
Smartshunt 2000A/50mV	SHU050220050	68 x 120 x 76	√		
Smartshunt 500A/50mV IP65	SHU067150050	46 x 120 x 54	√	★	
Smartshunt 1000A/50mV IP65	SHU067210050	68 x 120 x 54	√	★	
Smartshunt 2000A/50mV IP65	SHU067220050	68 x 120 x 76	√	★	
Shunt 500A/50mV	SHU500050100	45 x 28 x 120	√		
Shunt 1000A/50mV	SHU102050200	80 x 30 x 68	√		
Shunt 2000A/50mV	SHU202050200	80 x 50 x 68	√		
Shunt 6000A/50mV	SHU602050200	135 x 60 x 168	√		
(These shunts do not include the connection PCB to BMV-700/702/712)					

BATTERY ISOLATORS

Diode Isolators with alternator energize input ("AC" models only) and compensation diode (all models)					
Argodiode 80-2SC 2 batteries 80A	ARG080202000 (R)	60 x 120 x 75	√		0,5
Argodiode 80-2AC 2 batteries 80A	ARG080201000 (R)	60 x 120 x 90	√		0,6
Argodiode 100-3AC 3 batteries 100A	ARG100301000R	60 x 120 x 115	√		0,8
Argodiode 120-2AC 2 batteries 120A	ARG120201020R	60 x 120 x 115	√		0,8
Argodiode 140-3AC 3 batteries 140A	ARG140301020R	60 x 120 x 150	√		1,1
Argodiode 160-2AC 2 batteries 160A	ARG160201020	60 x 120 x 150	√		1,1
Argodiode 180-3AC 3 batteries 180A	ARG180301020	60 x 120 x 200	√		1,5
FET Isolators with alternator energize input					
Argofet 100-2 Two batteries 100A	ARG100201020 (R)	65 x 120 x 200	√		1,4
Argofet 100-3 Three batteries 100A	ARG100301020 (R)	65 x 120 x 200	√		1,4
Argofet 200-2 Two batteries 200A	ARG200201020 (R)	65 x 120 x 200	√		1,4
Argofet 200-3 Three batteries 200A	ARG200301020 (R)	65 x 120 x 200	√		1,4
Microprocessor controlled battery combiner/isolators					
Cyrix-ct 12/24V-120A intelligent combiner	CYR010120011 (R)	46 x 46 x 80	√	√	0,11
Cyrix-ct 12/24V-120A Battery combiner kit	CYR010120110R	46 x 46 x 80	√	√	0,11
Cyrix-ct 12/24V-230A intelligent combiner	CYR010230010 (R)	65 x 100 x 50	√	√	0,27
Cyrix-i 12/24V-400A intelligent combiner	CYR010400000	78 x 102 x 110	√		0,9
Cyrix-i 24/48V-400A intelligent combiner	CYR020400000	78 x 102 x 110	√		0,9
Diode Battery Combiner					
BCD 402 2 batteries 40A	BCD000402000	60 x 120 x 75	√		0,6
BCD 802 2 batteries 80A	BCD000802000	60 x 120 x 75	√		0,8
Battery Protection					
Battery balancer	BBA000100100	100 x 113 x 47	√		0,6
BatteryProtect 12/24V 65A	BPR000065400	40 x 48 x 106	√	√	0,2
BatteryProtect 12/24V-100A	BPR000100400	59 x 42 x 115	√	√	0,6
BatteryProtect 12/24V-220A	BPR000220400	62 x 123 x 120	√	√	0,8
BatteryProtect 48V-100A	BPR048100400	62 x 123 x 120	√		0,8
Smart BatteryProtect 12/24V 65A	BPR065022000	40 x 48 x 106	√	√	0,2
Smart BatteryProtect 12/24V-100A	BPR110022000	59 x 42 x 115	√	√	0,6
Smart BatteryProtect 12/24V-220A	BPR122022000	62 x 123 x 120	√	√	0,8
Smart BatteryProtect 48V-100A	BPR110048000	62 x 123 x 120	√		0,8

SOLAR CHARGE CONTROLLERS

		hxwxd	CE	e	kg
SmartSolar MPPT RS 450/100-Tr	SCC145110410	440 x 313 x 126	√		8
SmartSolar MPPT RS 450/200-Tr	SCC145120410	487 x 434 x 146	√		14
BlueSolar PWM-Light 12/24V-5A	SCC010005000	70 x 133 x 34	√		0,15
BlueSolar PWM-Light 12/24V-10A	SCC010010000	70 x 133 x 34	√		0,15
BlueSolar PWM-Light 12/24V-20A	SCC010020020	70 x 133 x 34	√		0,15
BlueSolar PWM-Light 12/24V-30A	SCC010030020	70 x 133 x 34	√		0,15
BlueSolar PWM-Light 48V-10A	SCC040010020	95 x 140 x 34	√		0,15
BlueSolar PWM-Light 48V-20A	SCC040020020	95 x 140 x 34	√		0,15
BlueSolar PWM-Light 48V-30A	SCC040030020	95 x 140 x 34	√		0,15
BlueSolar PWM-LCD&USB 12/24V-5A	SCC010005050	96 x 169 x 36	√		0,15
BlueSolar PWM-LCD&USB 12/24V-10A	SCC010010050	96 x 169 x 36	√		0,15
BlueSolar PWM-LCD&USB 12/24V-20A	SCC010020050	96 x 169 x 36	√		0,15
BlueSolar PWM DUO-LCD&USB 12/24V-20A	SCC010020060	102 x 184 x 48	√		0,15
BlueSolar PWM-LCD&USB 12/24V-30A	SCC010030050	102 x 184 x 48	√		0,15
BlueSolar PWM-LCD&USB 48V-10A	SCC040010050	102 x 184 x 48	√		0,15
BlueSolar PWM-LCD&USB 48V-20A	SCC040020050	102 x 184 x 48	√		0,15
BlueSolar PWM-LCD&USB 48V-30A	SCC040030050	102 x 184 x 48	√		0,15
BlueSolar PWM-Pro 12/24V-5A	SCC010005010	70 x 138 x 37	√		0,15
BlueSolar PWM-Pro 12/24V-10A	SCC010010010	70 x 138 x 37	√		0,15
BlueSolar PWM-Pro 12/24V-20A	SCC010020110	82 x 160 x 48	√		0,3
BlueSolar PWM-Pro 12/24V-30A	SCC010030010	100 x 200 x 57	√		0,5
Remote panel for BlueSolar PWM-Pro	SCC900300000	49 x 113 x 113	√		0,21
Temperature sensor for BlueSolar PWM-Pro	SCC940100100		√		
BlueSolar PWM-Pro to USB interface cable	SCC940100200		√		
BlueSolar MPPT 75/10	SCC010010050R	100 x 113 x 40	√	√	0,4
BlueSolar MPPT 75/15	SCC010015050R	100 x 113 x 40	√	√	0,5
BlueSolar MPPT 100/15	SCC010015200R	100 x 113 x 47	√		0,6
BlueSolar MPPT 100/20 (up tp 48V)	SCC110020170R	100 x 113 x 50	√		0.7
BlueSolar MPPT 100/30	SCC020030200	130 x 186 x 70	√		1,3
BlueSolar MPPT 100/50	SCC020050200	130 x 186 x 70	√		1,3
BlueSolar MPPT 150/35	SCC020035000	130 x 186 x 70	√		1,3
BlueSolar MPPT 150/45	SCC115045222	130 x 186 x 70	√		1,3
BlueSolar MPPT 150/45-MC4	SCC010045300	200 x 250 x 95	√		3
BlueSolar MPPT 150/60-Tr	SCC010060200	200 x 250 x 95	√		3
BlueSolar MPPT 150/60-MC4	SCC010060300	200 x 250 x 95	√		3
BlueSolar MPPT 150/70-Tr	SCC010070200	200 x 250 x 95	√		3
BlueSolar MPPT 150/70-MC4	SCC010070300	200 x 250 x 95	√		3
BlueSolar MPPT 150/100-Tr VE.Can	SCC115110420	216 x 295 x 103	√		4,5
BlueSolar MPPT 250/70-Tr VE.Can	SCC125070441	200 x 250 x 95	√		3
BlueSolar MPPT 250/100-Tr VE.Can	SCC125110441	216 x 295 x 103	√		4,5
SmartSolar MPPT 75/10	SCC075010060R	100 x 113 x 40	√	√	0,4
SmartSolar MPPT 75/15	SCC075015060R	100 x 113 x 40	√	√	0,5
SmartSolar MPPT 100/15	SCC110015060R	100 x 113 x 47	√	√	0,6
SmartSolar MPPT 100/20 (up to 48V)	SCC110020160R	100 x 113 x 50	√		0.7
SmartSolar MPPT 100/30	SCC110030210	130 x 186 x 70	√	√	1,3
SmartSolar MPPT 100/50	SCC110050210	130 x 186 x 70	√	√	1,3
SmartSolar MPPT 150/35	SCC115035210	130 x 186 x 70	√	√	1,3
SmartSolar MPPT 150/45	SCC115045212	130 x 186 x 70	√		1,3
SmartSolar MPPT 150/45-MC4	SCC115045310	200 x 250 x 95	√		3
SmartSolar MPPT 150/60-Tr	SCC115060210	200 x 250 x 95	√		3
SmartSolar MPPT 150/60-MC4	SCC115060310	200 x 250 x 95	√		3
SmartSolar MPPT 150/70-Tr	SCC115070211	200 x 250 x 95	√		3
SmartSolar MPPT 150/70-Tr VE.Can	SCC115070411	200 x 250 x 95	√		3
SmartSolar MPPT 150/70-MC4 VE.CAN	SCC115070511	200 x 250 x 95	√		3
SmartSolar MPPT 150/85-Tr VE.Can	SCC115085411	216 x 295 x 103	√		4,5
SmartSolar MPPT 150/85-MC4 VE.Can	SCC115085511	216 x 295 x 103	√		4,5
SmartSolar MPPT 150/100-Tr VE.Can	SCC115110411	216 x 295 x 103	√		4,5
SmartSolar MPPT 150/100-MC4 VE.Can	SCC115110511	216 x 295 x 103	√		4,5
SmartSolar MPPT 250/60-Tr	SCC125060221	200 x 250 x 95	√		3
SmartSolar MPPT 250/60-MC4	SCC125060321	200 x 250 x 95	√		3
SmartSolar MPPT 250/70-Tr	SCC125070220	200 x 250 x 95	√		3
SmartSolar MPPT 250/70-Tr VE.Can	SCC125070421	200 x 250 x 95	√		3
SmartSolar MPPT 250/70-MC4	SCC125070310	200 x 250 x 95	√		3
SmartSolar MPPT 250/85-Tr VE.Can	SCC125085411	216 x 295 x 103	√		4,5
SmartSolar MPPT 250/85-MC4 VE.Can	SCC125085511	216 x 295 x 103	√		4,5
SmartSolar MPPT 250/100-Tr VE.Can	SCC125110411	216 x 295 x 103	√		4,5
SmartSolar MPPT 250/100-MC4 VE.Can	SCC125110511	216 x 295 x 103	√		4,5
Inverting remote on-off cable	ASS030550120		√		
VE.Direct TX digital output cable (PWM light dimming cable)	ASS030550500		√		
SmartSolar Pluggable Display	SCC900650010		√		
MPPT Control (VE.Direct cable not included)	SCC900500000	65 x 65 x 30	√		0,3
VE.Direct non inverting remote on-off cable	ASS030550320		√		
Smart Battery Sense long range (up to 10m)	SBS050150200		√		

Pay-as-you-go enabled solar home systems

		hxwxd	CE	e	kg
SHS 200 MPPT v3.0 MC4	SHS121409230	148 x 204 x 67	√		0,39
Solar cable for SHS 200 5mtr	SHS900120050		√		
Battery Box for SHS 200	SHS800300300	268 x 207 x 364	√ ★		
SHS 400 MPPT GX	SHS400000100	330 x 560 x 307	√ ★		6,1
SHS 400/800 MPPT GX Extension Pack	SHS400800100	330 x 560 x 226	√ ★		2,5

Wireboxes for Solar Charge Controllers

MPPT WireBox-S 75-10/15 (for 75-10 & 75/15)	SCC950100000	√
MPPT WireBox-S 100-15 (for 100/15)	SCC950120000	√
MPPT WireBox-S 100-20 (for 100/20)	SCC950140000	√
MPPT WireBox-M (for models with h=130mm)	SCC950200000	√
MPPT WireBox-L Tr (for Tr models, h=200mm)	SCC950300210	√
MPPT WireBox-L MC4 (for MC4 models, h=200mm)	SCC950300300	√
MPPT WireBox-L MC4 (for MC4 & MC4 VE.Can, h=200mm)	SCC950300310	√
MPPT WireBox-XL(for Tr & Tr VE.can, h=216mm)	SCC950400210	√
MPPT WireBox-XL MC4 (for MC4 models, h=216mm)	SCC950400300	√
MPPT WireBox-XL MC4 (for MC4 & MC4 VE.Can, h=216mm)	SCC950400310	√

BATTERIES

AGM Deep Cycle (C20 capacity)		lxwxh		Handle	kg	RES CAP @ 80ºF
6V/240Ah AGM Deep Cycle Batt.	BAT406225084	320 x 176 x 247	√	√	31	
12V/8Ah AGM Deep Cycle Batt.	BAT212070084	151 x 65 x 101	√		2,3	
12V/14Ah AGM Deep Cycle Batt.	BAT212120086	151 x 98 x 101	√		4,4	
12V/22Ah AGM Deep Cycle Batt.	BAT212200084	181 x 77 x 167	√		5,8	
12V/38Ah AGM Deep Cycle Batt.	BAT412350084	197 x 165 x 170	√		15	
12V/60Ah AGM Deep Cycle Batt.	BAT412550084	229 x 138 x 227	√		18	280 / 80
12V/90Ah AGM Deep Cycle Batt.	BAT412800084	350 x 167 x 183	√	√	27	400 / 130
12V/110Ah AGM Deep Cycle Batt.	BAT412101084	330 x171 x 220	√	√	32	500 / 170
12V/130Ah AGM Deep Cycle Batt.	BAT412121084	410 x 176 x 227	√	√	38	550 / 200
12V/165Ah AGM Deep Cycle Batt.	BAT412151084	485 x 172 x 240	√	√	47	600 / 220
12V/220Ah AGM Deep Cycle Batt.	BAT412201084	522 x 238 x 240	√	√	65	650 / 250
AGM deep cycle battery with threaded insert terminals						
12V/90Ah AGM Deep Cycle Batt. (M6)	BAT412800085	350 x 167 x 183	√	√	27	400 / 130
12V/110Ah AGM Deep Cycle Batt. (M8)	BAT412101085	330 x171 x 220	√	√	32	500 / 170
12V/165Ah AGM Deep Cycle Batt. (M8)	BAT412151085	485 x 172 x 240	√	√	47	600 / 220
12V/220Ah AGM Deep Cycle Batt. (M8)	BAT412201085	522 x 238 x 240	√	√	65	650 / 250
12V/240Ah AGM Deep Cycle Batt. (M8)	BAT412124081	522 x 240 x 224	√	√	67	650 / 250
AGM Super Cycle battery with threaded insert terminals						
12V/15Ah AGM Super Cycle Batt. (Faston 6.3x0.8mm)	BAT412015080	151 x 99 x 103	√		4,1	
12V/25Ah AGM Super Cycle Batt. (M5)	BAT412025081	181 x 77 x 175	√		6,5	
12V/38Ah AGM Super Cycle Batt. (M5)	BAT412038081	267 x 77 x 175	√		9,5	
12V/60Ah AGM Super Cycle Batt. (M5)	BAT412060081	224 x 135 x 178	√		14	300 / 90
12V/100Ah AGM Super Cycle Batt. (M6)	BAT412110081	260 x 168 x 215	√		26	500 / 170
12V/125Ah AGM Super Cycle Batt. (M8)	BAT412112081	330 x 171 x 214	√		33	550 / 220
12V/170Ah AGM Super Cycle Batt. (M8)	BAT412117081	339 x 172 x 281	√		45	600 / 290
12V/230Ah AGM Super Cycle Batt. (M8)	BAT412123081	532 x 207 x 226	√		57	700 / 400
AGM deep cycle telecom battery with threaded insert terminals						
12V/115Ah AGM Telecom Batt. (M8)	BAT412105164	395 x 110 x 293	√	√	35	500 / 200
12V/165Ah AGM Telecom Batt. (M8)	BAT412151164	548 x 105 x 316	√	√	49	600 / 220
12V/200Ah AGM Telecom Batt. (M8)	BAT412181164	546 x 125 x 323	√	√	59	650 / 250
GEL Deep Cycle (C20 capacity)						
12V/60Ah Gel Deep Cycle Batt.	BAT412550104	229 x 138 x 227	√		19	250 / 70
12V/66Ah Gel Deep Cycle Batt.	BAT412600104	258 x 166 x 235	√		24	270 / 80
12V/90Ah Gel Deep Cycle Batt.	BAT412800104	350 x 167 x 183	√	√	26	360 / 120
12V/110Ah Gel Deep Cycle Batt.	BAT412101104	330 x 171 x 220	√	√	33	450 / 150
12V/130Ah Gel Deep Cycle Batt.	BAT412121104	410 x 176 x 227	√	√	38	500 / 180
12V/165Ah Gel Deep Cycle Batt.	BAT412151104	485 x 172 x 240	√	√	48	550 / 200
12V/220Ah Gel Deep Cycle Batt.	BAT412201104	522 x 238 x 240	√	√	66	600 / 220
12V/265Ah Gel Deep Cycle Batt. (M8)	BAT412126101	520 x 268 x 223	√	√	75	650 / 250
Lead Carbon Battery with threaded insert terminals						
Lead Carbon Battery 12V/106Ah (M8)	BAT612110081	410 x 180 x 210	√		36	
Lead Carbon Battery 12V/160Ah (M8)	BAT612116081	532 x 207 x 226	√		55	

CCA @ 0ºF: SAE Cold Cranking Amps at 0º F / -18ºC
RES CAP @ 80ºF: Reserve Capacity at 80ºF / 27ºC

Height includes poles

SOLAR PANELS

Monocrystalline panel

Polycrystalline panel

		hxwxd	CE	Cells	kg
20W-12V Mono 440×350×25mm series 4a*	SPM040201200		√	36	1,9
30W-12V Mono 560×350×25mm series 4a*	SPM040301200		√	36	2,2
40W-12V Mono 425×668×25mm series 4a*	SPM040401200		√	36	3,1
55W-12V Mono 545×668×25mm series 4a*	SPM040551200		√	36	4,0
90W-12V Mono 780×668×30mm series 4a	SPM040901200		√	36	6,1
115W-12V Mono 1015x668×30mm series 4a	SPM041151200		√	36	8,0
140W-12V Mono 1250x668x30mm series 4a	SPM041401200		√	36	9,0
175W-12V Mono 1485x668×30mm series 4a	SPM041751200		√	36	11,0
215W-24V Mono 1580×808×35mm series 4a	SPM042152400		√	72	15,0
305W-20V Mono 1640×992×35mm series 4a	SPM043052000		√	60	18,4
360W-24V Mono 1956x992×40mm series 4a	SPM043602400		√	72	22,5
20W-12V Poly 440×350×25mm series 4a*	SPP040201200		√	36	1,9
30W-12V Poly 665×350×25mm series 4a*	SPP040301200		√	36	2,8
45W-12V Poly 425x668×25mm series 4a*	SPP040451200		√	36	3,1
60W-12V Poly 545×668×25mm series 4a*	SPP040601200		√	36	4,0
90W-12V Poly 780×668×30mm series 4a	SPP040901200		√	36	6,1
115W-12V Poly 1015x668×30mm series 4a	SPP041151200		√	36	8,0
175W-12V Poly 1485x668×30mm series 4a	SPP041751200		√	36	12,0
270W-20V Poly 1640x992x35mm series 4a	SPP042702000		√	60	18,4
330W-24V Poly 1956×992×40mm series 4a	SPP043302400		√	72	22,5

*** without connection cable and MC4 connector**

SOLAR CABLES

Solar splitter pair MC4-Y

Solar connector pair MC4

Solar Cable (4 mm²) with pre-assembled male and female MC4 (PV-ST01) connectors		
Length 1 m	SCA000100000	√
Length 3 m	SCA000300000	√
Length 5 m	SCA000500000	√
Solar Cable (6 mm²) with pre-assembled male and female MC4 (PV-ST01) connectors		
Length 1 m	SCA000100100	√
Length 3 m	SCA000300100	√
Length 5 m	SCA000500100	√
Length 10 m	SCA001000100	√
Length 20 m	SCA002000100	√
Solar adapter cable MC4 male to MC3 female, length 15 cm	SCA500100000	
Solar adapter cable MC4 female to MC3 male, length 15 cm	SCA500200000	
Solar splitter pair MC4-Y, 1x M-2F / 1x F-2M	SCA520500000	
Solar connector pair MC4, 1x Male / 1x Female	SCA520300000	

Solar Cable with male and female MC4 connectors

MC4 male to MC3 female

MC4 female to MC3 male

LITHIUM (LiFePO4) BATTERIES

LiFePO4 battery 12,8V/50Ah - Smart	BAT512050610	199 x 187 x 147	√	√	12
LiFePO4 battery 12,8V/60Ah - Smart	BAT512060410	239 x 286 x 132	√	√	12
LiFePO4 battery 12,8V/100Ah - Smart	BAT512110610	197 x 321 x 152	√	√	15
LiFePO4 battery 12,8V/160Ah - Smart	BAT512116610	237 x 321 x 152	√	√	20
LiFePO4 Battery 12,8V/200Ah - Smart	BAT512120610	237 x 321 x 152	√	√	22
LiFePO4 Battery 12,8V/300Ah - Smart	BAT512130410	347 x 425 x 274	√	√	51
LiFePO4 Battery 12,8V/330Ah - Smart	BAT512132410	265 x 359 x 206	√	√	30
LiFePO4 Battery 25,6V/100Ah - Smart	BAT524110610	197 x 650 x 163	√	√	28
LiFePO4 Battery 25,6V/200Ah - Smart-a	BAT524120610	237 x 650 x 163	√	√	39
VE.Bus BMS (includes AC detector)	BMS300200000	30 x 105 x 72	√	√	0,09
smallBMS	BMS400100000	43 x 106 x 23	√		
Inverting remote on-off cable	ASS030550120		√		
Non inverting remote on-off cable	ASS030550200		√		
SolidSwitch 104	BMS800200104	23 x 67 x 58	√		
VE.Bus BMS to BMS 12-200 alternator control cable	ASS030510120		√		
Cyrix-Li-load 12/24V-120A	CYR010120450	46 x 46 x 80	√		0,1
Cyrix-Li-load 24/48V-120A	CYR020120450	46 x 46 x 80	√		0,1
Cyrix-Li-Charge 12/24V-120A	CYR010120430	46 x 46 x 80	√		0,1
Cyrix-Li-Charge 24/48V-120A	CYR020120430	46 x 46 x 80	√		0,1
Cyrix-Li-ct 12/24V-120A combiner	CYR010120412	46 x 46 x 80	√		0,1
Cyrix-Li-load 12/24V-230A	CYR010230450	65 x 100 x 50	√		0,27
Cyrix-Li-load 24/48V-230A	CYR020230450	65 x 100 x 50	√		0,27
Cyrix-Li-Charge 12/24V-230A	CYR010230430	65 x 100 x 50	√		0,27
Cyrix-Li-Charge 24/48V-230A	CYR020230430	65 x 100 x 50	√		0,27
Cyrix-Li-ct 12/24V-230A combiner	CYR010230412	65 x 100 x 50	√		0,27
Battery Management System 12/200	BMS012201000	65 x 120 x 260	√		2
Smart BMS 12/200	BMS210055000	65 x 120 x 340	√		1,8
Smart BMS CL 12-100	BMS110022000	65 x 120 x 224	√		1,6
Cable for Smart BMS CL 12-100	ASS070200100		√		
Cables with M8 circular connector (for Li-ion batteries): see DATA CABLES					
Victron Peak Power Pack 12,8V/20Ah 256Wh	PPP012020000	132 x 190 x 172	√		3,8
Victron Peak Power Pack 12,8V/30Ah 384Wh	PPP012030000	172 x 190 x 172	√		5,4
Victron Peak Power Pack 12,8V/40Ah 512Wh	PPP012040000	212 x 190 x 172	√		8,6
Lithium SuperPack 12,8V/20Ah (M5)	BAT512020705	167 x 181 x 77	√		3,5
Lithium SuperPack 12,8V/60Ah (M6)	BAT512060705	213 x 229 x 138	√		9,5
Lithium SuperPack 12,8V/100Ah High current (M8)	BAT512110710	220 x 330 x 172	√		15
Lithium SuperPack 12,8V/200Ah (M8)	BAT512120705	208 x 520 x 269	√		21
Lithium SuperPack 25,6V/50Ah (M8)	BAT524050705	220 x 330 x 172	√		14

The Ideal Energy system configuration
for your motorhome, 4x4 etc.
Connect your Smart Phone to:
Battery Monitor BMV-702
MPPT Charge controller
Blue Smart Battery Charger
AGM Supercycle battery
Phoenix Pure Sinewave Inverter
The VictronConnect App
Starter Battery
Smart DC-DC converter

Battery Monitors
Solar Charge Controllers
Pure Sinewave Inverters
Smart DC-DC converters
Battery Chargers
Supercycle Batteries

CONDARIA MARİN KLİMALAR

CONDARIA WM

Only cold water chillers

WM'ler, korozyona dayanıklı malzemelerden yapılmış soğuk su üretme üniteleridir. Bu üniteler, farklı güç derecelerine sahip geniş bir model yelpazesinde mevcuttur. Her ünitenin kendi devre anahtarı, akış anahtarı, donma koruması ve yüksek ve alçak basıncı vardır. Soğutucu anahtarı; bu güvenlik ayarları kompresörün aşırı ısınmaya karşı korunmasına yardımcı olur. Özel teknik önlemler ve son teknoloji kontrol teknolojileri gürültü ve titreşimleri minimumda tutmak için kullanılır.
Elektrik panosu, modele bağlı olarak takılı veya ayrıdır. Her birimi yönetmek için bir elektronik kontrol sistemi vardır.

Özellikleri

- Kompakt dizayn
- Kolay Kurulum
- Korozyona karşı dirençi malzemeler
- Düşük titreşim ve gürültü
- Akış Switchi
- Antifiriz Koruma
- Devre Koruma
- Yüksek ve alçak basınç soğutma
- R-407C Gaz
- Kalkış hızı için Soft Starter
- Tek faz Akıllı Kurulum
- Tamamen özelleştirilebilir

2 Kompresörlü Su Soğutmalı – WM Q.S. Klimalar

MODEL			90002	120002	150002	180002	210002	240002	300002
Gaz / Refrigerant			R407C	R407C	R407C	R407C	R407C	R407C	R407C
Soğutma Kapasitesi Rated cooling capacity		kCal/h	90000	120000	150000	180000	210000	240000	300000
		Btu/h	360000	480000	600000	720000	840000	960000	1200000
		Watt	104651	139534	174419	209302	244186	279070	348837
Kompresör Compressor	Absorption (A)	400/3/50	34,00	36,30	41,60	46,60	61,10	71,40	92,90
		440/3/60	34,00	–	–	–	–	–	–
Ölçüler Dimensions (mm)	Separate panel	Lenght	1650	1650	1800	1800	1800	1800	–
		Widht	750	750	850	850	850	850	–
		Height	1100	1150	1150	1150	1200	1200	–
Weight (kg)									
Pumps (kW/A)	Fresh water circulation	400/3/50	2,2 / 5,3	2,2 / 5,3	4 / 9,6	4 / 9,6	7,5 / 14,3	7,5 / 14,3	7,5 / 14,3
		440/3/60	–	–	–	–	–	–	–
	Salt water circulation	400/3/50	1,1 / 2,9	1,5 / 4,3	2,2 / 5,3	2,2 / 5,3	3 / 6,6	3 / 6,6	4 / 9,6
		440/3/60	–	–	–	–	–	–	–
Water connections		Salt water	2x11/2"gasF	2x11/2"gasF	2x11/2"gasF	2x11/2"gasF	2x11/2"gasF	2x11/2"gasF	2x11/2"gasF

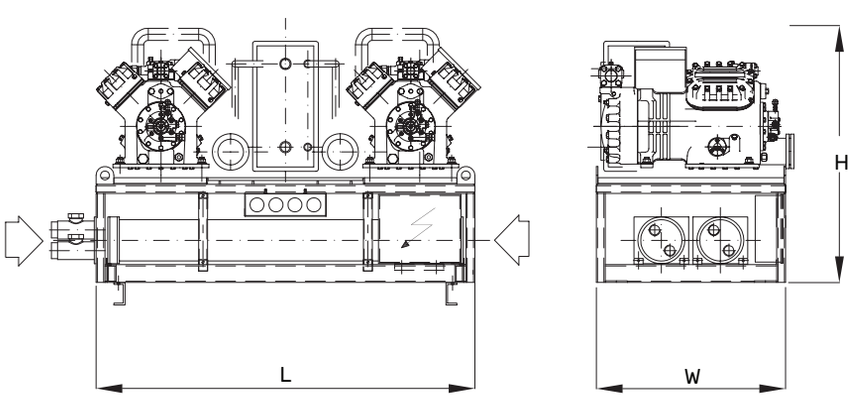

4 Kompresörlü Su Soğutmalı – WM Q.S. Klimalar

MODEL			40004	48004	72004	81004
Gaz / Refrigerant			R407C	R407C	R407C	R407C
Soğutma Kapasitesi Rated cooling capacity		**kCal/h**	40000	48000	72000	81000
		Btu/h	160000	192000	288000	324000
		Watt	46512	55814	83721	94186
Kompresör Compressor	Absorption **(A)**	**230/3/50**	–	–	–	18,00–
		208/3/60	–	13,60	23,20	25,70
		400/3/50	15,00	10,10	10,40	12,50
		440/3/60	–	7,90	10,10	10,40
Ölçüler Dimensions (mm)	**Separate panel**	**Lenght**	–	–	1250	1250
		Widht	–	–	730	730
		Height	–	–	600	600
Pompa Pumps (kW/A)	**Taze Su Sirkülasyonu** Fresh water Circulation	**230/1/50**	1,1 / 7,4	–	–	–
		230/1/60	–	1,1 / 8,5	–	–
		230/3/50	–	–	1,5 / 7,5	–
		208/3/60	–	–	1,5 / 8,0	2,2 / 10,7
		400/3/50	1,1 / 2,9	1,1 / 2,9	1,5 / 4,3	2,2 / 5,3
		440/3/60	–	–	–	–
	Deniz Suyu Sirkülasyonu Salt water Circulation	**230/1/50**	0,55 / 4,5	–	–	–
		230/1/60	–	–	–	–
		230/3/50	–	–	1,1 / 5,0	–
		208/3/60	–	–	1,1 / 6,0	1,1 / 2,9
		400/3/50	0,55 / 1,7	0,75 / 2,3	1,1 / 2,9	1,1 / 2,9
		440/3/60	–	–	–	–
Su Hortum Bağlantıları Water connections		**Salt water**	1 1/2"gas M	1 1/2"gas M	1 1/2"gas M	1 1/2"gas M
		Circulation	2"gas F	2"gas F	2"gas F	2"gas F
		Drainage	3/8"gas F	3/8"gas F	3/8"gas F	3/8"gas F
		Filling	1/2"gas F	1/2"gas F	1/2"gas F	1/2"gas F

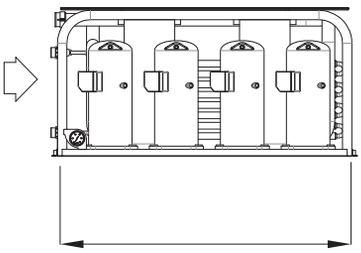

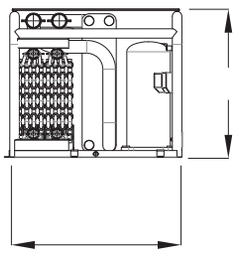

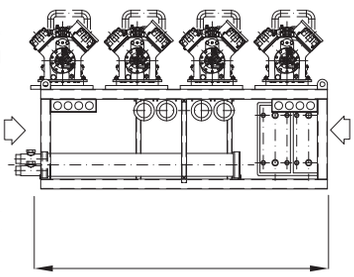

MODEL			240004	300004	360004	400004
Gaz / Refrigerant			R407C	R407C	R407C	R407C
Soğutma Kapasitesi Rated cooling capacity		**kCal/h**	240000	300000	360000	400000
		Btu/h	960000	1200000	1440000	1600000
		Watt	279070	348837	418605	465117
Kompresör Compressor	Absorption **(A)**	**400/3/50**	36,30	41,60	46,60	–
Ölçüler Dimensions (mm)	**Separate panel**	**Lenght**	2380	2380	2380	2610
		Widht	980	980	1100	1100
		Height	1450	1450	1450	1450
Pompa Pumps (kW/A)	**Fresh water**	**400/3/50**	7,5 / 14,3	7,5 / 14,3	7,5 / 14,3	–
	Salt water	**400/3/50**	3 / 6,6	4 / 9,6	4 / 9,6	

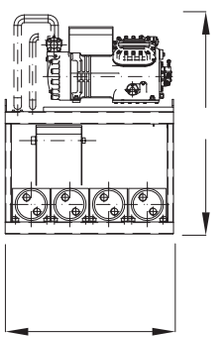

CONDARIA PCWM / FCL

R407-C / R410-A Sıcak-Soğuk Microchiller Üniteler

Basit ve sezgisel kullanım sağlamak için tasarlanan ısı pompası ünitesi, özellikle klima için tasarlanmıştır. Teknelerdeki sistemler; bu nedenle, korozyona karşı oldukça dayanıklı malzemelerden yapılmıştır. PCWM'ler / FCL, sıcak veya soğuk su üretir ve R-407C gazı kullanır. Her ünite yatay, dikey veya özel yapıya sahip olabilir ve kondenser ile donatılabilir, evaporatör ve kompresörler. Condaria, farklı güç derecelerine sahip geniş bir model yelpazesi sunar. Gürültüyü tutmak için özel teknik önlemler ve son teknoloji kontrol teknolojileri kullanılmaktadır. Titreşimleri minimuma indirir. Elektrik panosu, modele bağlı olarak takılı veya ayrıdır. Her üniteyi çalıştırmak için bir elektronik kontrol sistemi vardır.

Özellikleri

- Kullanımı kolay
- Korozyona karşı dirençi malzemeler
- Düşük titreşim ve gürültü
- Uzaktan Kumanda
- R-407C Gaz
- Kalkış hızı için Soft Starter
- Tek faz Akıllı Kurulum

MODEL			22503	27003	30004	36004	45003	60004	72004	81004
Gaz / Refrigerant			R407c	R407C	R407C	R407C	R407C	R407C	R407C	R407C
Soğutma Kapasitesi Rated cooling capacity		**kCal/h**	22500	27000	30000	36000	45000	60000	72000	81000
		Btu/h	90000	108000	120000	144000	180000	240000	288000	324000
		Watt	26163	31395	34884	41860	52326	69767	83736	94203
Isıtma Kapasitesi Rated heating capacity		**kCal/h**	28125	33750	37500	45000	56250	75000	90000	101250
		Btu/h	112500	135000	150000	180000	225000	300000	360000	405000
		Watt	32703	39244	43605	52326	65407	87209	104670	117753
Kompresör Compressor	**Absorption (A)**	**230/1/50**	11,30	13,40	11,30	13,40	–	–	–	–
		230/1/60	11,80	13,00	11,80	13,00	–	–	–	–
		230/3/50	–	5,70	–	5,70	19,10	19,10	18,00	–
		208/3/60	–	5,10	5,10	5,10	19,50	19,50	23,20	25,70
		400/3/50	4,20	5,00	4,20	5,00	10,10	10,10	10,40	12,50
		440/3/60	–	–	–	–	7,90	7,90	10,10	10,40
Ölçüler (mm)	**Separate panel**	**Lenght**	1100	1050	1200	1200	1250	1500	1400	1400
		Widht	600	600	700	700	730	840	850	850
		Height	510	560	560	560	610	600	680	680
Panel LxHxW (mm)		**230/1**	400x500x250	400x500x250	500x700x250	500x700x250	–	–	–	–
		400/3	400x500x250	400x500x250	500x700x250	500x700x250	400x500x250	500x700x250	500x700x250	500x700x250
Ağırlık (kg)			231	241	315	363	370	450	–	–
Pumps (kW/A)	**Fresh water circulation**	**230/1/50**	0,55 / 3,5	0,75 / 5,7	0,75 / 5,7	0,75 / 5,7	–	–	–	–
		230/1/60	0,55 / 4,3	0,75 / 6,5	0,75 / 6,5	0,75 / 6,5	–	–	–	–
		230/3/50	0,55 / 3,0	0,75 / 4,0	0,75 / 4,0	0,75 / 4,0	1,1 / 5,0	1,5 / 7,5	1,5 / 7,5	–
		208/3/60	–	–	–	0,75 / 4,5	1,1 / 5,7	1,5 / 4,3	1,5 / 8,0	2,2 / 10,7
		400/3/50	0,55 / 1,7	0,75 / 2,3	0,75 / 2,3	0,75 / 2,3	1,1 / 2,9	1,5 / 4,3	1,5 / 4,3	2,2 / 5,3
		440/3/60	–	–	–	–	–	–	–	–
	Salt water circulation	**230/1/50**	0,55 / 4,5	0,55 / 4,5	0,55 / 4,5	0,75 / 5,8	–	–	–	–
		230/1/60	0,55 / 5,4	0,55 / 5,2	0,55 / 5,2	0,75 / 7,0	–	–	–	–
		230/3/50	0,55 / 3,0	0,55 / 3,0	0,55 / 3,0	0,75 / 4,0	0,75 / 4,0	1,1 / 5,0	1,1 / 5,0	–
		208/3/60	–	–	–	0,75 / 4,8	0,75 / 4,8	1,1 / 6,0	1,1 / 6,0	1,1 / 2,9
		400/3/50	0,55 / 1,7	0,55 / 1,7	0,55 / 1,7	0,75 / 2,3	0,75 / 2,3	1,1 / 2,9	1,1 / 2,9	1,1 / 2,9
Water connections		**Salt water**	1"1/4 gas M	1"1/4 gas M	1"1/2 gas M	1"1/2 gas M	2" gas M	4x1" 1/2 gasM	4x11/2"gasM	4x11/2"gasM
		Circulation	1"1/4 gas F	1"1/4 gas F	1"1/2 gas F	1"1/2 gas F	2" gas F	2" gas F	2" gas F	2" gas F
		Drainage	3/8" gas F	3/8" gas F	3/8" gas F	3/8" gas F	3/8" gas F	3/8" gas F	3/8" gas F	3/8" gas F
		Filling	1/2" gas F	1/2" gas F	1/2" gas F	1/2" gas F	1/2" gas F	1/2" gas F	1/2" gas F	1/2" gas F

CONDARIA PCWM VAR

Değişken Sıcak Su Pompa Üniteleri

Basit kullanım sağlamak için tasarlanan değişken hızlı kompresörlere sahip VAR ısı pompası ünitesi. Kompresörlerin hızı, tesisatın talebine göre sürekli olarak modüle edilir, 20rps ile 100rps arasında. Bu modülasyon sistemi, mükemmel fonksiyonel performansı garanti eder ve enerji tasarrufu sağlar. Özel invertörler, başlangıçtaki ani akımı sınırlar. Kurulumun güvenliği ve güvenilirliği yönetim yazılımı yaptığı için, bir veya daha fazla kompresörün arızalanması durumunda birim çalışmaya devam eder. Her bir kompresörü yazılım ile durdurmak mümkün olduğu için otonom olarak yönetilebilir. Sürekli yağlamayı garanti etmek için tesisattaki yağı almak için otomatik bir fonksiyon vardır. Otomatik kompresör ön ısıtma işlevi, aşağıdaki durumlarda sıvının kompresörlere girmesini önler. Her ünite hem plakalı eşanjör hem de tuzlu su eşanjörü için antifriz korumasına sahiptir. Kurulum ekranda ve özel BAŞLAT/DURDUR ve KIŞ/YAZ özellikleri mevcuttur. Her VAR'ın bir ModBus iletişim panosu ve bir uzak ekran panosu vardır.

Özellikleri

- Ergonomik Tasarım
- 20rps - 100 rps arası Modüler Sistem
- Düşük Enerji tüketimi
- Soğutma sirkülasyonu için elektronik valf
- R-410A Gaz
- Kompresörleri ayrı ayrı kumanda etme
- MODBUS RTU haberleşme kartı
- Uzaktan Kumanda Paneli

1 Kompresörlü PCWM VAR Microchiller Klimalar

MODEL			9001	12001	15001	18001
Soğutma Gazı			R410A	R410A	R410A	R410A
Soğutma Kapasitesi		kCal/h	9000	12000	15000	18000
		Btu/h	36000	48000	60000	72000
		Watt	10465	13953	17442	20930
Isıtma Kapasitesi		kCal/h	11250	15000	18750	22500
		Btu/h	45000	60000	75000	90000
		Watt	13081	17442	21802	26163
Kompresör	230 V-1ph-50/60Hz	Max demand of inverter (A)	28,00	28,00	28,00	40,00
		Min absorption (A)	2,36	3,21	3,21	13,16
		Max absorption (A)	10,65	13,00	16,01	25,00
	400 V-3ph-50/60Hz	Max demand of inverter (A)	23,00	23,00	23,00	23,00
		Min absorption (A)	2,36	3,21	3,21	10,65
		Max absorption (A)	10,65	13,00	16,01	12,28
Ölçüler (mm)	Fitted panel	Lenght	–	700	700	720
		Widht	–	500	500	550
		Height	–	500	500	580
Panel LxHxW (mm)		230/1	300x400x200	300x400x200	300x400x200	340x470x220
		400/3	–	–	–	–
Ağırlık (kg)			–	–	110	–
Pompa (kW/A)	Tatlı Su Sirkülasyonu	230/1/50	0,45 / 3,0	0,45 / 3,0	0,55 / 3,5	0,55 / 3,5
		230/1/60	0,55 / 4,3	0,55 / 4,3	0,55 / 4,3	0,55 / 4,3
		230/3/50	0,45 / 2,4	0,45 / 2,4	0,55 / 3,0	0,55 / 3,0
		400/3/50	0,45 / 1,4	0,45	/1,4	0,55 / 1,7
	Tuzlu Su Sirkülasyonu	230/1/50	0,37 / 2,8	0,45 / 3,6	0,45 / 3,6	0,55 / 4,5
		230/1/60	0,37 / 3,4	0,45 / 4,3	0,45 / 4,3	0,55 / 5,4
		230/3/50	0,37 / 2,3	0,45 / 2,3	0,45 / 2,3	0,55 / 3,0
		400/3/50	0,37 / 1,3	0,45 / 1,3	0,45 / 1,3	0,55 / 1,7
Su Bağlantısı		Salt water	Ø19	1" gas F	1" gas F	1"1/4 gas M
		Circulation	Ø25	1" gas M	1" gas M	1" gas M
		Drainage	–	3/8" gas F	3/8" gas F	3/8" gas F
		Filling	–	1/2"gas F	1/2"gas F	1/2"gas F

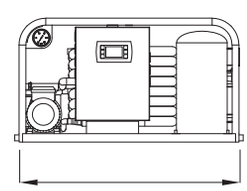

2 Kompresörlü PCWM VAR Microchiller Klimalar

MODEL			24002	27502	30002	36002
Soğutma Gazı			R410A	R410A	R410A	R410A
Soğutma Kapasitesi		kCal/h	24000	27500	30000	36000
		Btu/h	96000	110000	120000	144000
		Watt	27905	31977	34884	41860
Isıtma Kapasitesi		kCal/h	30000	34377	37500	45000
		Btu/h	120000	137510	150000	180000
		Watt	34884	39973	43605	52325
Kompresör	230 V-1ph-50/60Hz	Max demand of inverter (A)	56,00	56,00	56,00	80,00
		Min absorption (A)	6,42	6,42	6,42	26,32
		Max absorption (A)	26,00	29,04	32,02	50,00
	400 V-3ph-50/60Hz	Max demand of inverter (A)	46,00	46,00	56,00	46,00
		Min absorption (A)	6,42	6,42	6,42	5,46
		Max absorption (A)	26,00	29,04	34,02	24,56
Ölçüler (mm)	Fitted panel	Lenght	**1050**	**1050**	**1050**	**1150**
		Widht	560	560	560	650
		Height	600	600	600	1150
Panel LxHxW (mm)		230/1	600x500x150	600x500x150	600x500x150	800x700x220
		400/3	800x600x200	800x600x200	800x600x200	–
Ağırlık (kg)			–	–	–	–
Pompa (kW/A)	Taze Su Sirkülasyonu	230/1/50	–	0,75 / 5,7	0,75 / 5,7	–
		230/1/60	–	0,75 / 6,5	0,75 / 6,5	–
		230/3/50	–	0,75 / 4,0	0,75 / 4,0	–
		208/3/60	–	0,75 / 4,5	0,75 / 4,5	–
		400/3/50	–	0,75 / 2,3	0,75 / 2,3	–
		440/3/60	–	–	–	–
	Tuzlu Su Sirkülasyonu	230/1/50	–	–	0,55 / 4,5	–
		230/1/60	–	–	0,55 / 5,2	–
		230/3/50	–	–	0,55 / 3,0	–
		208/3/60	–	–	0,55 / 4,5	–
		400/3/50	–	–	0,55 / 1,7	–
		440/3/60	–	–	–	–
Su Bağlantısı		Salt water	1"1/2 gas M	1"1/2 gas M	1"1/2 gas M	1"1/2 gas M
		Circulation	1"1/2 gas F	1"1/2 gas F	1"1/2 gas F	1"1/2 gas F
		Drainage	3/8" gas F	3/8" gas F	3/8" gas F	3/8" gas F
		Filling	1/2" gas F	1/2" gas F	1/2" gas F	1/2" gas F

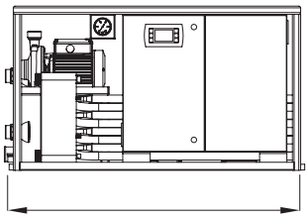

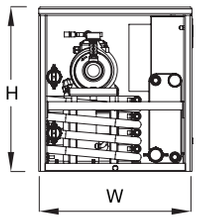

3 Kompresörlü PCWM VAR Microchiller Klimalar

MODEL			45003	54003
Soğutma Gazı			R410A	R410A
Soğutma Kapasitesi		kCal/h	45000	54000
		Btu/h	180000	216000
		Watt	52326	62791
Isıtma Kapasitesi		kCal/h	56250	67500
		Btu/h	281250	270000
		Watt	65407	78488
Kompresör	230 V-1ph-50/60Hz	Max demand of inverter (A)	84,00	120,00
		Min absorption (A)	9,63	40,80
		Max absorption (A)	48,03	75,00
	400 V-3ph-50/60Hz	Max demand of inverter (A)	69,00	69,00
		Min absorption (A)	9,63	8,19
		Max absorption (A)	48,03	36,84
Ölçüler (mm)	Separate panel	Lenght	–	–
		Widht	–	–
		Height	–	–
Panel LxHxW (mm)		230/1	720x550x200	–
		400/3	–	–
Ağırlık (kg)			257	–
Pumps (kW/A)	Taze su sirkülasyonu	230/1/50	–	–
		230/1/60	–	–
		230/3/50	1,1 / 5,0	–
		230/3/50	1,1 / 5,7	–
		208/3/60	1,1 / 2,9	–
		400/3/50	–	–
	Tuzlu su sirkülasyonu	230/1/50	–	–
		230/1/60	–	–
		230/3/50	0,75 / 4,0	–
		208/3/60	0,75 / 4,8	–
		400/3/50	0,75 / 2,3	–
		440/3/60	–	–
Su Bağlantısı		Tuzlu su	2" gas M	–
		Sirkülasyon	2" gas F	–
		Direnaj	3/8" gas F	–
		Dolum	1/2" gas F	–

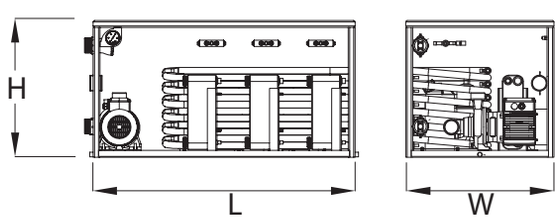

4 Kompresörlü PCWM VAR Microchiller Klimalar

MODEL			48004	60004	72004	80004	96004	120004
Soğutma Gazı			R410A	R410A	R410A	R410A	R410A	R410A
Soğutma Kapasitesi		kCal/h	48000	60000	72000	80000	96000	120000
		Btu/h	192000	240000	288000	320000	384000	480000
		Watt	55814	69767	83721	93023	111628	139535
Isıtma Kapasitesi		kCal/h	60000	75000	90000	100000	120000	150000
		Btu/h	240000	300000	360000	400000	480000	600000
		Watt	69767	87209	104651	116280	139535	174419
Kompresör	230 V-1ph-50/60Hz	Max demand of inverter (A)	112,00	112,00	160,00	–	–	–
		Min absorption (A)	12,84	12,84	52,64	–	–	–
		Max absorption (A)	52,00	64,04	100,00	–	–	–
	400 V-3ph-50/60Hz	Max demand of inverter (A)	92,00	92,00	92,00	120,00	140,00	140,00
		Min absorption (A)	12,84	12,84	10,92	9,64	11,12	13,84
		Max absorption (A)	52,00	64,04	49,12	43,36	50,00	62,24
Ölçüler (mm)	Fitted panel	Lenght	–	–	–	–	–	–
		Widht	–	–	–	–	–	–
		Height	–	–	–	–	–	–
Panel LxHxW (mm)		230/1	–	–	–	–	–	–
		400/3	–	–	–	–	–	–
Ağırlık (kg)			–	–	–	–	–	–
Pompa (kW/A)	Fresh water circulation	230/1/50	–	–	–	–	–	–
		230/1/60	–	–	–	–	–	–
		230/3/50	–	1,5 / 7,5	1,5 / 7,5	–	–	–
		208/3/60	–	1,5 / 8,0	1,5 / 8,0	–	–	–
		400/3/50	–	1,5 / 4,3	1,5 / 4,3	–	–	–
		440/3/60	–	–	–	–	–	–
	Tulu su Sirkülasyonu	230/1/50	–	–	–	–	–	–
		230/1/60	–	–	–	–	–	–
		230/3/50	–	1,1 / 5,0	1,1 / 5,0	–	–	–
		208/3/60	–	1,1 / 6,0	1,1 / 6,0	–	–	–
		400/3/50	–	1,1 / 2,9	1,1 / 2,9	–	–	–
		440/3/60	–	–	–	–	–	–
Su Bağlantıları		Salt water	–	–	–	–	–	–
		Circulation	–	–	–	–	–	–
		Drainage	–	–	–	–	–	–
		Filling	–	–	–	–	–	–

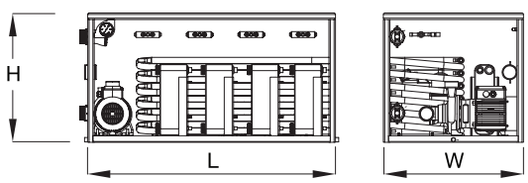

CONDARIA DFV

Paket Klimalar

Basit kullanım sağlamak için tasarlanan, değişken hızlı "DFV" doğrudan genişletme ünitesi kompresör, farklı güç derecelerine sahip üç model yelpazesinde mevcuttur. Kompresörlerin hızı, tesisatın talebine göre sürekli olarak modüle edilir, 20rps ile 90rps arasında. Bu modülasyon sistemi, mükemmel fonksiyonel performansı garanti eder ve enerji tasarrufu sağlar. Özel invertörler, başlangıçtaki ani akımı sınırlar. Yeni yönetim yazılımı her ikisini de garanti eder. Kompresör, yazılım ile durdurulması mümkün olduğu için otonom olarak yönetilebilir. Terminal veya bir dometik sistemle (opsiyonel kart ile), sadece havalandırma fonksiyonunu aktif tutar.

Sürekli yağlamayı garanti etmek için tesisattaki yağı almak için otomatik bir fonksiyon vardır. Otomatik kompresör ön ısıtma işlevi, sıvının kompresöre girmesini engeller. Her ünite, hem doğrudan genleşme eşanjörü (hava tarafı) hem de tuz için elektronik antifriz korumasına sahiptir. Ünite, model bazında seçilebilen üç ekran modelinden biri ile yönetilebilir. Kurulumun estetik ve ekonomik gereksinimleri (isteğe bağlı). Her DFV, istek üzerine bir ModBus iletişim kartıyla da sağlanabilir.

- Ergonomik Tasarım
- 20rps - 90 rps arası Modüler Sistem
- Düşük Enerji tüketimi
- Soğutma sirkülasyonu için elektronik valf
- R-410A Gaz
- Kompresörleri ayrı ayrı kumanda etme
- MODBUS RTU haberleşme kartı
- Uzaktan Kumanda Paneli

MODEL			DFV 8	DFV 12	DFV 18
Soğutma Gazı			R410A	R410A	R410A
Soğutma Kapasitesi		Kcal/h	2250	3190	4380
		BTU/h	9000	12800	17500
		Watt	2600	3700	5100
Isıtma Kapasitesi		Kcal/h	2590	3700	5000
		BTU/h	10300	14800	20100
		Watt	2900	4300	5800
Kompresör ve Fan	230V-1ph-50/60Hz	Absorption (A) (cooling)	2,66	4,52	6,80
LFS fan	230V-1ph-50/60Hz	Absorption (A) (ventilation)	0,37	0,8	0,6
Ölçüler (mm)	Ana ünite	Genişlik	530	530	600
		Uzunluk	330	330	390
		Yükseklik	350	350	380
Ölçüler (mm)	Elektrik kontrol panel	Genişlik	390	390	390
		Uzunluk	210	210	210
		Yükseklik	260	260	260
Ağırlık	Ana ünite	Kg	21	23	32
	Elektrik kontrol panel	Kg	11	11	11
Hava Bağlantısı	Hava çıkışı Elektrik kontrol panel	mm	Ø 125	Ø 125	Ø 180
		inch	Ø 5"	Ø 5"	Ø 7"
Tuzlu su pompası	230V-1ph-50Hz	(kW/A)	0,37 / 2,80	0,37 / 2,80	0,45 / 3,60
	230V-1ph-60Hz	(kW/A)	0,37 / 3,40	0,37 / 3,40	0,45 / 4,10
Su bağlantısı	Tuzlu su	mm	Ønom. 16	Ønom. 16	Ønom. 16
	Direnaj	mm	Ønom. 18	Ønom. 18	Ønom. 18

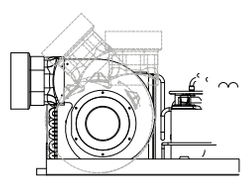

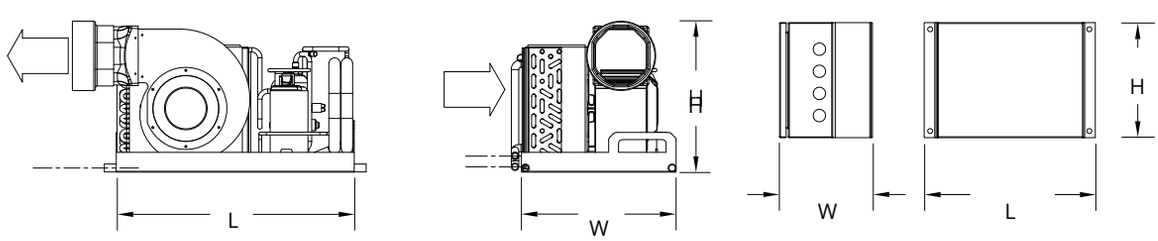

CONDARIA AP SERİSİ

Yaygın Kullanılan AP Serisi Fan Coil

AP serisindeki her hava işleyicide, on hız ayarına sahip kanallı bir yüksek basınç fanı bulunur. Fanın, kolay yönlendirme için çift vidalı (APM ve AP12 hariç) vardır. Serideki her ünite, kondensin hızlı bir şekilde çıkarılmasını sağlamak için tasarlanmış bir plastik tavaya sahiptir. Talep üzerine ilave bir paslanmaz çelik tava takılabilir. Serideki her bir klima santralinde iki boru bağlantı parçası bulunur. AP5 ve AP8, bir özellikle kompakt olan "ince" versiyon. Her birim ekranda basit ve sezgisel bir şekilde ayarlanabilir.

Özellikleri

- Kolay Kurulum
- Sessiz ve Gürültüsüz
- 3/10 Hız Seviyesi
- 3000/22000 Btu Klima Sistemleri içindir
- Ayarlanabilir fan
- Kondens oluşumu için plastik pan
- Bakır ve Aluminyum Isı dönüştürücü
- Tak ve Kullan bağlantılar

MODEL	APM	AP1	AP3	AP5	AP5 SLIM	AP8	AP8 SLIM	AP10	AP12
Max Verim (Kcal/h)	850	1120	1550	2300	2300	3120	3120	4000	6000
Max Verim (BTU/h)	3400	4480	6200	9200	9200	12480	12480	16000	24000
Tek Fax Elektrik Bağlantısı (V)	230	230	230	230	230	230	230	230	230
Max fan emiş kapasitesi 50 Hz (A)	0,25	0,46	0,46	0,60	0,60	0,80	0,80	0,80	1,25
Max fan emiş kapasitesi 60 Hz (A)	0,29	0,51	0,51	0,68	0,68	0,88	0,88	0,88	1,55
Opsiyonel elektrik rezistans gücü (W)	400	400	800	800	800	1000	1000	1500	1500
Su Akış debisi (l/s)	0,06	0,11	0,14	0,19	0,19	0,20	0,20	0,31	0,41
Hava Akış debisi (m3/h)	160	230	330	470	470	600	600	680	950
Genişlik (mm)	395	386	386	386	451	415	451	515	515
Uzunluk (mm)	240	292	292	292	292	330	292	330	330
Yükseklik (mm)	205	300	320	357	320	370	357	380	420
Su Bağlantısı (in/mm)	½ / 16	½ / 16	½ / 16	½ / 16	½ / 16	½ / 16	½ / 16	½ / 16	½ / 16
Ana Çıkış Ağzı (in/mm)	4 / 100	4 / 100	5 / 125	5 / 125	5 / 125	6 / 150	5 / 125	7 / 180	8 / 200
Min size of delevery grille (dm 2)	2,8	3,5	4,6	6,5	6,5	8,3	8,3	9,4	13,2
Min size of return grille (dm 2)	2,8	3,5	4,6	6,5	6,5	8,3	8,3	9,4	13,2
Ağırlık (kg)	5,5	6,5	7,5	8	9	13	11	14	15,5

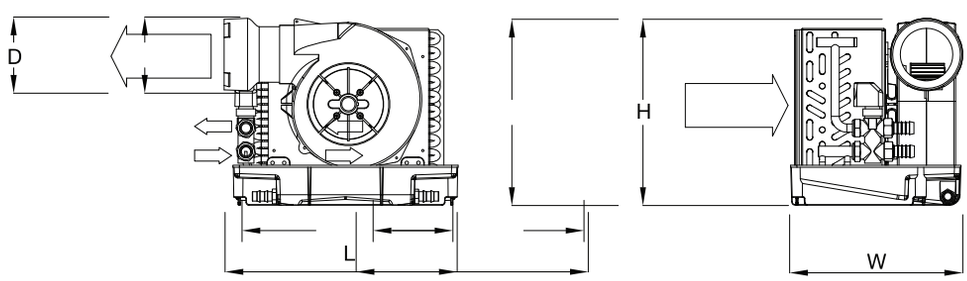

CONDARIA AP SERİSİ

İkiz Fan Coil

TWIN12 ve TWIN18 modellerini içeren TWIN serisi, yüksek basınçlı santrifüj kullanır fanlar ve daha iyi hava dağılımını garanti eder. TWIN serisindeki her bir hava işleyicide, on hızlı iki kanallı yüksek basınçlı fan bulunur. Her fan, kolay dönüş ve yönlendirme için iki cıvataya sahiptir. Serideki her ünitede bir plastik vardır. Kondensin hızlı bir şekilde çıkarılmasını sağlamak için tasarlanmış alt kısımda tava bulunur. Ek bir paslanmaz çelik tava istek üzerine yapılabilir. Serideki her bir klima santralinde iki boru bağlantı parçası bulunur. Her birim ekranda basit bir şekilde ayarlanabilir.

Özellikleri

- Kolay Kurulum
- Sessiz ve Gürültüsüz
- İkiz yüksek basınçlı santrifüj fan
- 12000/18000 Btu Klima Sistemleri içindir
- İkiz fan sistemi hava akışını rahatlıkla ayarlamanızı sağlar.
- Kondens oluşumu için plastik pan
- Bakır ve Aluminyum Isı dönüştürücü
- Tak ve Kullan bağlantılar

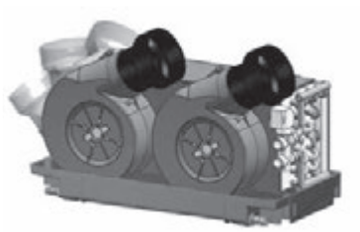

MODEL	TWIN 12	TWIN 18
Max Verim (Kcal/h)	3000	4500
Max Verim (BTU)	12000	18000
Tek Faz Elektrik Bağlantısı (V)	230	230
Max Fan Üfleme Gücü 50 Hz (A)	0,92	1,25
Max Fan Üfleme Gücü 60 Hz (A)	1,02	1,55
Opsiyonel Elektrik Rezistans gücü (W)	1500	1500
Su Akış Debisi (l/s)	0,21	0,31
Hava Akış Debisi (m3/h)	600	950
Genişlik (mm)	620	620
Uzunluk (mm)	290	290
Yükseklik (mm)	350	380
Su Bağlantısı (in/mm)	½ / 16	½ / 16
Ana Çıkış (in/mm)	2x4 / 2x100	2x5 / 2x125
Min size of delevery grille (dm 2)	8,3	11,1
Min size of return grille (dm 2)	8,3	11,1
Weight (kg)	13,5	14,5

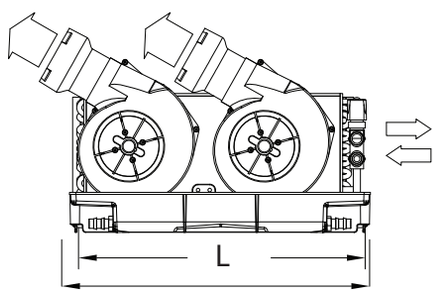

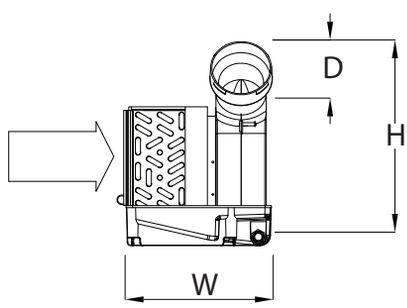

- The size and weight data of the terminal units are not inclusive of the valve and stainless steel drip pan
- (*) Hose connector Ø 6 mm – 3/4" gas hose

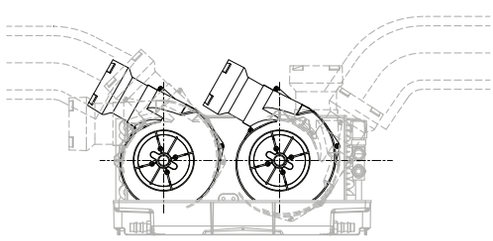

CONDARIA ALU SERİSİ

Düşük Basınçlı Kompakt

ALU serisi klima santrallerinde düşük basınçlı fanlar bulunur ve kanalize edilemez. Serideki her bir klima santrali, ince ve kompakt tasarımıyla öne çıkıyor ve bu da onu nispeten dar alanlarda kurulum için mükemmeldir. ALU serisi klima santralleri, kullanıcının isteğine göre dikey veya yatay olarak monte edilebilir.

Özel gereksinimleri karşılamak için önde filtreli dikey bir özel versiyon ayarlanabilir. Serideki her ünite, kondensin hızlı bir şekilde çıkarılmasını sağlamak için tasarlanmış bir plastik tavaya sahiptir. Bir istek üzerine ilave paslanmaz çelik tava takılabilir. Serideki her bir klima santralinde iki boru bağlantı parçası bulunur. Her birim ekranda basit ve sezgisel bir şekilde ayarlanabilir.

Özellikleri

- Modern ve Ergonomik Tasarım
- Sessiz ve Gürültüsüz
- 3/10 Hız Seçeneği
- 5440 / 13600 Btu Klima Sistemleri içindir
- Basit ayar fonksiyonları
- Kondens oluşumu için plastik pan
- Bakır ve Aluminyum Isı dönüştürücü
- Tak ve Kullan bağlantılar

MODEL	JUNIOR	GIANT 4	GIANT 8
Max verim (Kcal/h)	1470	2330	3700
Max verim (BTU)	5880	9320	14800
Tek faz elektrik Bağlantısı (V)	230	230	230
Max Fan üfleme 50 Hz (A)	0,31	0,33	0,66
Max fan Üfleme 60 Hz (A)	0,36	0,37	0,74
Opsiyonel Rezistans Isıtıcı Gücü (W)	800	1250	1500
Su Akış Debisi (l/s)	0,12	0,18	0,30
Hava Akış Debisi (m3/h)	300	450	770
Genişlik (mm)	580	630	850
Uzunluk (mm)	410	465	465
Yükseklik (mm)	205	245	245
Su Bağlantısı (in/mm)	½ / 16	½ / 16	½ / 16
Min size of delevery grille (dm 2)	4,2	6,3	10,7
Min size of return grille (dm 2)	4,2	6,3	10,7
Ağırlık (kg)	10,5	13,0	17,0

CONDARIA ALU SERİSİ (MINI-COMPACT)

Düşük Basınçlı Kompakt

ALU serisi klima santrallerinde düşük basınçlı fanlar bulunur ve kanalize edilemez. Mini ve kompakt modeller iki versiyonda mevcuttur: yatay ve dikey. Bunların sağ tarafında (filtreye bakan) su bağlantıları mevcuttur ve bunlar istek üzerine temin edilebilir. Serideki her ünite, kondensin hızlı bir şekilde çıkarılmasını sağlamak için tasarlanmış bir plastik tavaya sahiptir.
Talep üzerine ilave bir paslanmaz çelik tava takılabilir. Serideki her bir klima santralinde iki boru bağlantı parçası bulunur. Her birim ekranda basit ve sezgisel bir şekilde ayarlanabilir.

MODEL	MINI	COMPACT
Max Verim (Kcal/h)	710	1080
Max Verim (BTU)	2840	4320
Tek faz elektrik bağlantısı (V)	230	230
Max fan üfleme kapasitesi 50 Hz (A)	0,96	0,96
Su akış debisi (l/s)	0,05	0,09
Hava akış debisi (m3/h)	130	230
Genişlik (mm)	480	580
Uzunluk (mm)	300	330
Yükseklik (mm)	200	200
Su bağlantısı (in/mm)	½ / 16	½ / 16
Min size of delevery grille (dm 2)	1,8	3,2
Min size of return grille (dm 2)	1,8	3,2
Ağırlık (kg)	6	7

CONDARIA AIR HANDLER UNITS

Taze Hava Yapıcı Üniteler

Condaria klima santralleri (AHU'lar) üç standart versiyonda mevcuttur: yatay geniş bir hava akışı aralığını kapsayan sola, tek fazlı ve üç fazlı yönlendirme oranlar. Özel sürümlerin sağa yatay yönü veya dikey yönü vardır.
Çerçeve, ekstrüde alüminyumdan ve çift sac panelden, kaya yünü ile yalıtım, makineye güç verir. Direkt akuple, kayış tahrikli ve radyal fanlar mevcuttur. Üniteler havayı filtrelemek ve nem ve tuzluluk derecesini azaltmak için tasarlanmıştır. Hava çeşitli kalınlık ve ebatlarda mevcut olan sentetik bir elyaf filtre matı olan T705 ile filtrelenmiştir mükemmel toz oranı (G2 – G4) ve mükemmel performans sağlayan sabit performans ile binaya hava akışının temizlenmesi. Filtreleme bölümünün yapısı, değiştirilmesini ve temizlenmesini kolaylaştırır. Tüm yapı, termal verimliliği ve daha düşük gürültü emisyonlarını garanti etmek için yalıtılmıştır. Ekran, ünitenin kontrolüne, yönetimine ve ayarlanmasına izin verir. Kima santralleri genellikle hava egzoz kutuları ile birlikte kullanılmaktadır.

Özellikleri

- Sessiz ve Termal olarak yalıtılmıştır.
- Güçlü ve hafif aluminyum gövdeden yapılmıştır.
- Kolayca temizleme ve bakım
- Elektrik Motoru
- Optimum performans için invertörlüdür.
- Kondens oluşumu için plastik pan
- Bakır ve Aluminyum Isı dönüştürücü
- Tak ve Kullan bağlantılar

MODEL		Capacity (frig/h)	Capacity (BTU/h)	Flow rate (mc/h)	Pressure (Pa)	L-L1-L2 (mm)	W (mm)	H (mm)	Weight (kg)	Preheat. (kW)	Postheat. (kW)	Power supply	Motor power (W)	Motor absorption (A)
TRSTD TRSTD -H TRSTD -2H	850	16000	64000	850	250	950 1100 1200	600	550	55	- - 4,50	- 3,00 3,00	230/3/50 400/3/50	550	2,70 1,50
TRSTD TRSTD -H TRSTD -2H	1000	22950	91800	1000	270	1000 1150 1250	600	550	58	- - 6,70	- 4,50 4,50	230/3/50 400/3/50	550	2,70 1,56
TRSTD TRSTD -H TRSTD -2H	1400	28800	115200	1000	300	1000 1150 1250	700	550	65	- - 9,00	- 6,75 6,75	230/3/50 400/3/50	750	3,50 2,02
TRSTD TRSTD -H TRSTD -2H	1700	34900	139600	1700	320	1000 1150 1250	700	700	67	- - 9,00	- 6,75 6,75	230/3/50 -60 400/3/50- 60	1100	4,80 2,77
TRSTD TRSTD -H TRSTD -2H	2000	41900	167600	2000	320	1100 1200 1300	800	700	70	- - 10,80	- 6,70 6,70	230/3/50 400/3/50	1500	6,20 3,70
TRSTD TRSTD -H TRSTD -2H	2600	54300	217200	2600	350	1250 1400 1550	950	700	78	- - 14,4 0	- 10,80 10,80	230/3/50 400/3/50	2200	9,40 5,44

CONDARIA CIRCULATION PUMPS

Deniz suyu Sirkülasyon Pompaları

Tuzlu su pompası ve sirkülasyon pompası malzemelerden yapılmıştır. Korozyona karşı oldukça dirençlidir ve suyun sirkülasyonunu garanti eder.

MODEL	kW	VOLTAGE (Hz)	LENGTH (mm)	WIDTH (mm)	HEIGHT (mm)	WEIGHT (kg)	IN CONNECTION (")	OUT CONNECTION (")
NM40/12AE	1,5	230 - 400/3/50	450	210	252	32	2½	1½
NMM25/12AE	0,75	230/1/50	313	170	230	13,3	1½	1
NM25/12AE	0,75	230 - 400/3/50	313	170	230	13,3	1½	1
NM11/BE	1,5	230 - 400/3/50	400	210	282	24,1	2	1 ¼
NM10/AE-R	1,1	230 - 400/3/50	382	190	250	19,3	2	1 ¼
CM22/E	0,55	230/1/50	263	171	190	8,3	1	1
CM20/E	0,37	230/1/50	263	171	190	6,8	1	1
C22/E	0,55	230 - 400/3/50	263	171	190	8,3	1	1
AC 5	–	230/1/50/60	252	144	154	3,7	1	½
C22/1E	0,45	230 - 400/3/50	263	171	190	8,3	1	1

CONDARIA AIR EXHAUST BOXES

Tekli Radial Egzoz Emiş Kutusu

Hava egzoz kutuları havayı değiştirir ve üç standart versiyonda mevcuttur: yatay geniş bir hava akış hızı aralığını kapsayan sola, tek fazlı ve üç fazlı yönlendirme. Çerçeve ve paneller haddelenmiş alüminyumdan yapılmıştır ve makineye güç katmaktadır. Her hava egzoz kutusu, azaltırken yüksek verimliliği ve yüksek basıncı garanti eden aerodinamik bir fan kullanır. Gürültü seviyesi ve tüm yapı, termal verimliliği ve daha düşük gürültüyü garanti etmek için yalıtılmıştır.

Özellikleri

- Kolay Kurulum
- Kolay Bakım
- Korozyona dirençi malzemeden üretilmiştir.

MODEL		Kapasite (mc/h)	Basınç (Pa)	L (mm)	W (mm)	H (mm)	Bağlantı Genişliği (mm)	Ağırlık (kg)	Elektrik	Motor Güç (W)	Motor Çektiği Akım (A)
ECS-DRAPS-M	400	400	450	450	550	460	120 x 160	30	230/1/50 230/1/60	135 195	0,60 0,80
ECS-DRAPS-M	600	600	480	500	570	460	140 x 220	31	230/1/50 230/1/60	205 271	0,80 1,10
ECS-DRAPS-M	1000	1000	500	550	600	560	150 x 280	35	230/1/50 230/1/60	303 395	1,30 1,70

MODEL		Kapasite (mc/h)	Basınç (Pa)	L (mm)	W (mm)	H (mm)	Bağlantı Genişliği (mm)	Ağırlık (kg)	Elektrik	Motor Güç (W)	Motor Çektiği Akım (A)
ECS-DRAPS-T	400	400	450	450	550	460	120 x 160	30	230/3/50 230/3/60 400/3/50 400/3/60	154 213 154 213	0,30 0,30 0,30 0,30
ECS-DRAPS-T	600	600	500	500	570	460	140 x 220	31	230/3/50 230/3/60 400/3/50 400/3/60	200 272 200 272	0,60 0,70 0,60 0,70
ECS-DRAPS-T	1000	1000	500	550	600	560	150 x 280	35	230/3/50 230/3/60 400/3/50 400/3/60	325 440 325 440	0,50 0,70 0,50 0,70

MODEL		Kapasite (mc/h)	Basınç (Pa)	L (mm)	W (mm)	H (mm)	Bağlantı Genişliği (mm)	Ağırlık (kg)	Elektrik	Güç(W)	Motor Akımı (A)
ECS-DR-T-APS	500	500	400	320	320	320	120 x 120	8	230/3/50 230/3/60 400/3/50 400/3/60	305 335 305 335	0,83 0,90 0,45 0,52
ECS-DR-T-STD	600	600	180	320	320	320	130 x 120	8	230/3/50 230/3/60 400/3/50 400/3/60	175 240 175 240	0,68 0,74 0,39 0,43
ECS-DR-T-APS	600	600	550	320	320	320	130 x 120	10	230/3/50 230/3/60 400/3/50 400/3/60	415 450 415 450	0,66 0,70 1,30 1,15
ECS-DR-T-STD	800	800	250	400	380	450	150 x 150	10	230/3/50 230/3/60 400/3/50 400/3/60	285 360 285 360	1,00 1,13 0,58 0,65

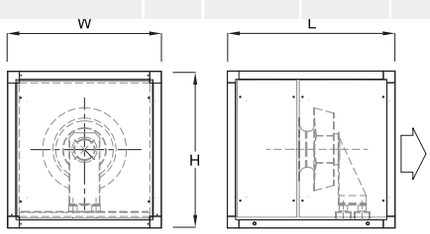

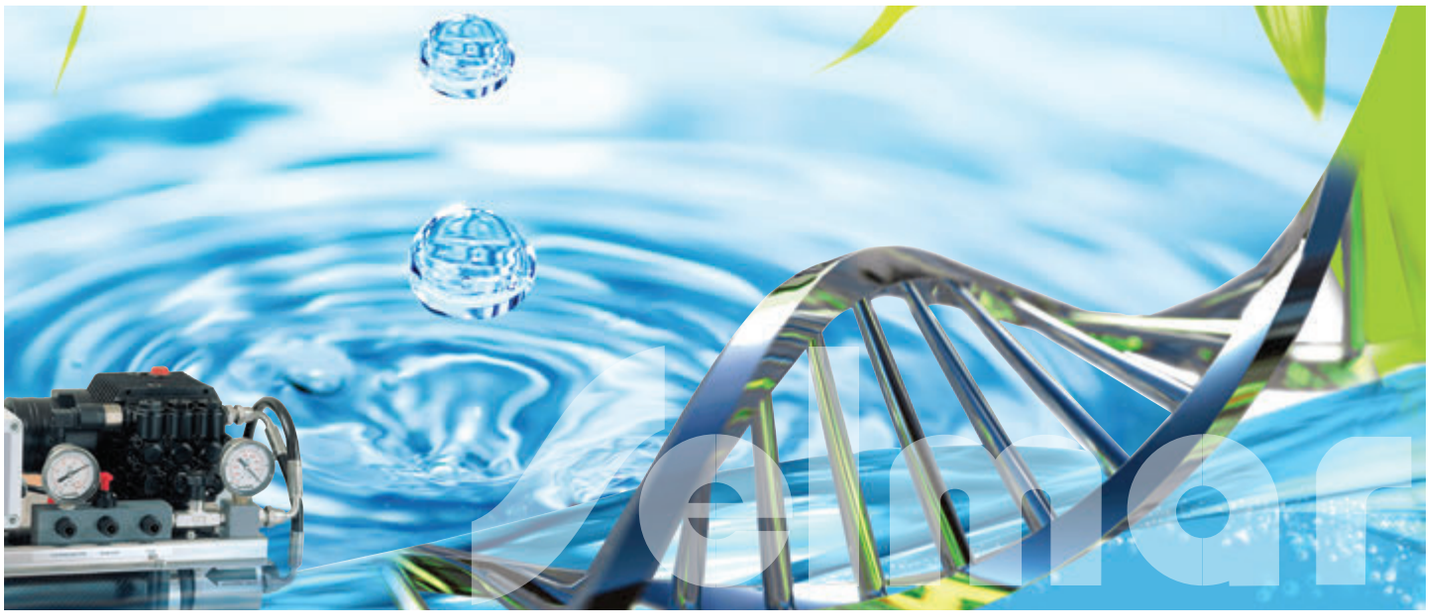

Selmar su yapıcıları, esas itibariyle aşağıdakilerden oluşur: deniz suyundaki asılı parçacıkları ortadan kaldırmak için bir ön filtreleme aşaması; suya doğru gerekli basıncı vermek için basınçlandırma aşaması; mevcut tuzları paylaşan ozmoz membranlarından oluşan bir ters ozmoz ünitesi; ve gelişmiş firma laboratuvarlarında tasarlanan ve inşa edilen, her makine etkinliğini yürüten bir elektronik kontrol ünitesinden oluşan bir kontrol sistemi.

Selmar su yapıcıları birçok avantaj sunar:
• Sınırsız tatlı su yapma
• Kolay kurulum ve kullanım
• Düşük enerji tüketimi ve minimum bakım
Sonuç olarak yüksek kalitede minerallere sahip içilebilir su üretilmektedir

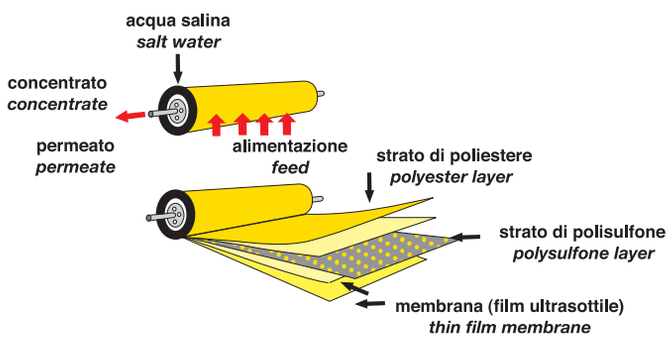

Ters Ozmoz
Ters ozmoz, deniz suyu ve tuzlu suya yapılabilecek en verimli, en güvenilir ve en modern işlemdir. Bu işlem düşük güç tüketim yapan ayırma işlemiyle temiz içilebilir tatlı su elde eder. Tüm kirletici maddeleri 100% oranında, organik kirleticileri ise 80%'nin üzerinde oranla ortadan kaldırıp suyu insan vücuduna yararlı, doğru oranda mineral tuz çözünmüş şekilde bırakır.

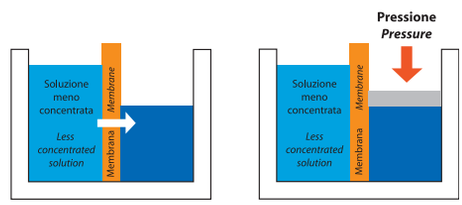

PROGRESS SERİSİ

12 veya 24 Vdc'ye ihtiyaç duyan düşük güç tüketen bir su yapıcıdır. Jeneratörsüz tekneler için mükemmel bir seçimdir. Progress serisi oldukça kompakt paslanmaz çelik üniteler içermekte olup ayrıca LED ışık sinyalli elektronik kontrol ünitelerine sahiptirler. Otomatik blokajlı kontrol sistemiyle donatılan su yapıcılar aşırı çalışma basıncına karşı polariteyi tersine çevirir.

The Progress is a low power consumption watermaker, which needs 12 or 24 Vdc. Excellent for boats without generator on board. It can also work when fed by batteries provided with an aeolic generator or photovoltaic panels; it's easy to install and to use, and it needs a limited maintenance.

The fresh water produced may vary ± 20%, due to variations of salinity and temperature of the fresh water.
Test conditions: Feed water salinity: 35000 ppm of TDS
Feed water temperature: 25 °C

Model	Liters/Hour	Liter/Day	Gallons/Day	Consumption	Dimensions (LxHxW)	Weight
MODEL	LİTRE/SAAT	LİTRE/GÜN	GALON/GÜN	GÜÇ - AKIM	ÖLÇÜLER (UxYxD)	AĞIRLIK
PROGRESS MC/40 P	15	360	95	18A-12V (9A-24V)	64 x 25 x 22 cm	20 Kg
PROGRESS MC/80 P	30	720	190	18A-12V (9A-24V)	64 x 25 x 22 cm	24 Kg
PROGRESS MC/120 P	50	1200	317	32A-12V (18A-24V)	64 x 25 x 22 cm	28 Kg

STANDART DONANIM
- *Hidrolik devre basınç göstergeleri*
- *316 L paslanmaz çelik çalışma basıncı düzenleyicisi*

OPSİYONEL DONANIM
- *Destekleyici Pompa*
- *Termal Devre Kesici*
- *Tuzluluk Ölçer*

PROGRESS LIGHT SU YAPICI

12 veya 24 Vdc'ye ihtiyaç duyan düşük güç tüketen bir su yapıcıdır. Jeneratörsüz tekneler için mükemmel bir seçimdir. Progress serisi oldukça kompakt paslanmaz çelik üniteler içermekte olup ayrıca LED ışık sinyalli elektronik kontrol ünitelerine sahiptirler. Otomatik blokajlı kontrol sistemiyle donatılan su yapıcılar aşırı çalışma basıncına karşı polariteyi tersine çevirir.

The Progress Light is a low power consumption watermaker, which neesd 12 or 24 Vdc. Excellent for boats without generator on board. It can also work, when fed by batteries provided with an aeolic generator or photovoltaic panels; it's easy to install and to use, and it needs a limited maintenance. Progress Light is very compacted, consisting of stainless steel structure units: it has electronic control units whit lighting LED signals. It is provided with control system (with automatic blockage) against an excessive operating pressure, and reversed

Model	Liters/Hour	Liter/Day	Gallons/Day	Consumption	Dimensions (LxHxW)	Weight
MODEL	LİTRE/SAAT	LİTRE/GÜN	GALON/GÜN	GÜÇ - AKIM	ÖLÇÜLER (UxYxD)	AĞIRLIK
PROGRESS MC/LIGHT	25	600	158	28A-12V (14A-24V)	52 x 25 x 29 cm	29 Kg

STANDART DONANIM

- *Hidrolik devre basınç göstergeleri*
- *316 L paslanmaz çelik çalışma basıncı düzenleyicisi*

OPSİYONEL DONANIM

- *Destekleyici Pompa*
- *Termal Devre Kesici*
- *Tuzluluk Ölçer*

PROGRESS LUX SU YAPICI

220 Volt 50 Hz'e ihtiyaç duyan düşük güç tüketen bir su yapıcıdır. Küçük jeneratörlü tekneler için mükemmel bir seçimdir. Kolay kurulum ve kullanımla birlikte minimum bakıma ihtiyaç duyar.

Progress Lux oldukça kompakt, paslanmaz çelik gövdeden yapılmıştır. Elektronik kontrol ünitesine sahiptir. Kontrol sistem sayesinde suyun kalitesini ve aşırı çalışma basıncı ayarlanabilir.

The Progress Lux is a low power consumption watermaker, which needs 230 Volt 50 Hz. Excellent for boats with a small power generator on board. It's easy to install and to use, and it needs a limited maintenance. Progress Lux is very compacted, consisting of stainless structure units; it has electronic control units with lighting LED signals.
It is provided with a control system (with automatic blockage) against an excessive operating pressure, and a control system of water quality.

Model	Liters/Hour	Liter/Day	Gallons/Day	Consumption	Dimensions (LxHxW)	Weight
MODEL	LİTRE/SAAT	LİTRE/GÜN	GALON/GÜN	GÜÇ - AKIM	ÖLÇÜLER (UxYxD)	AĞIRLIK
MC/25 Lux	25	600	158	0,5 Kw	69 x 35 x 30 cm	24 Kg
MC/50 Lux	50	1200	317	0,5 Kw	69 x 35 x 30 cm	28 Kg

STANDART DONANIM

- *Aşırı basınçta otomatik kapanma*
- *Çalışma basıncı düzenleyici valf*
- *Debi Basıncı*
- *Tuzluluk Kontrolü*

OPSİYONEL DONANIM

- *Uzaktan Kontrol*
- *UV Sterilizatörler*
- *Aktif Karbon Filtre*

CORAL ECR SU YAPICI

CORAL ECR serisi modüler yapısı sayesinde alanın sınırlı olduğu her uygulamada kullanılabilir.Paslanmaz çelik mekanizma güvenilir ve uzun ömürlüdür.
30 litre/saat kapasiteden başlayarak 280 litre/saat tatlı su üretme kapasitesine kadar mevcut olup, eğlence ve ya iş amaçlı tüm teknelerdeki tatlı su ihtiyacını tam olarak karşılamaktadır. CORAL ECR, 220/380 Volt ve en az 3.5 KVA sağlayan bir yerleşik jeneratör gerektirir.

Model	Liters/Hour	Liter/Day	Gallons/Day	Consumption	Dimensions (LxHxW)	Weight
MODEL	LİTRE/SAAT	LİTRE/GÜN	GALON/GÜN	GÜÇ - AKIM	ÖLÇÜLER (UxYxD)	AĞIRLIK
CORAL LE/30	30	720	190	1,1 Kw	70 x 35 x 23 cm	45 Kg
CORAL LE/60	60	1440	380	1,1 Kw	70 x 35 x 23 cm	50 Kg
CORAL ECR/30	40	960	254	1,8 Kw	70 x 35 x 23 cm	45 Kg
CORAL ECR/60	70	1680	444	1,8 Kw	70 x 35 x 23 cm	50 Kg
CORAL ECR/90	110	2640	697	1,8 Kw	70 x 35 x 23 cm	55 Kg
CORAL ECR/150	170	4080	1078	1,8 Kw	118 x 35 x 23 cm	55 Kg
CORAL ECR/220	220	5280	1395	2,2 Kw	118 x 35 x 23 cm	62 Kg
CORAL ECR/280	300	7200	1902	2,2 Kw	118 x 35 x 23 cm	69 Kg

STANDART DONANIM

- *Aşırı basınçta otomatik kapanma*
- *Tuzluluk ölçer ve birlikte akış yön lendirici valf*
- *Debi Basıncı*
- *Saat Ölçer*
- *Hidrolik basınç göstergesi*
- *Destekleyici Pompa*

OPSİYONEL DONANIM

- *Uzaktan Kontrol*
- *UV Sterilizatörler*
- *Aktif Karbon Filtre*
- *Otomatik yıkama sistemi*
- *Aktif Karbon Filtre*

VICTORY ECF SU YAPICI

VICTORY ECF su yapıcı üniteleri, Jeneratörsüz veya herhangi bir elektrik motoru olmayan tekneler için mükemmel bir seçimdir. Yüksek basınç pompası/güç kavraması düzeneği, bir kayış ve kasnak sistemi vasıtasıyla teknenin motoruna bağlanır.

Ayrıca, doğru çalışma basıncını sağlamak için, özel paslanmaz çelik otomatik çalışma basıncı dengeleyici baypas valfi mevcuttur. Paslanmaz çelik bir yapı kullanılarak imal edilen su yapıcı, modüler bir yapıya sahip olmakla birlikte oldukça işlevseldir.

Model	Liters/Hour	Liter/Day	Gallons/Day	Consumption	Dimensions (LxHxW)	Weight
MODEL	LİTRE/SAAT	LİTRE/GÜN	GALON/GÜN	GÜÇ - AKIM	ÖLÇÜLER (UxYxD)	AĞIRLIK
VICTORY ECF/30	40	960	254	5A 12V (2,5A 24V)	70 x 35 x 23 cm	30 Kg
VICTORY ECF/60	70	1680	444	5A 12V (2,5A 24V)	70 x 35 x 23 cm	35 Kg
VICTORY ECF/90	110	2640	697	5A 12V (2,5A 24V)	70 x 35 x 23 cm	40 Kg
VICTORY ECF/150	170	4080	1078	5A 12V (2,5A 24V)	118 x 35 x 23 cm	34 Kg
VICTORY ECF/220	220	5280	1395	5A 12V (2,5A 24V)	118 x 35 x 23 cm	46 Kg
VICTORY ECF/280	300	7200	1902	5A 12V (2,5A 24V)	118 x 35 x 23 cm	53 Kg

STANDART DONANIM

- *Aşırı basınçta otomatik kapanma • Tuzluluk ölçer ve birlikte akış yönlendirici valf • Debimetre • Saat ölçer*
- *Hidrolik devre basıncı • Çalışma basıncı valfi*
- *316 L paslanmaz çelik otomatik baypas valfi*

OPSİYONEL DONANIM

- *Uzaktan Kontrol • Destekleyici Pompa • Düşük basınçta otomatik kapanma • Aktif Karbon Filtre*
- *UV Sterilizatörler • Kum Süzgeci • Yağ ve su separa törü • Destekleyici Pompa*

SYNTHESI SU YAPICI

Synthesi serisi denizcilik alanındaki her çalışma koşullarına adapte olabilecek şekilde tasarlanmıştır. Mekanizma kurulumunu çok yönlü ve kolay hale getiren üç paslanmaz çelik modülden oluşmuştur.

The SYNTHESI line has been designed to be adapted to all working conditions in the marine field.
The plant is made up of three stainless steel modules, that make its installation extremely versatile and easy.

Model	Liters/Hour	Liter/Day	Gallons/Day	Consumption	Dimensions (LxHxW)	Weight
MODEL	LİTRE/SAAT	LİTRE/GÜN	GALON/GÜN	GÜÇ - AKIM	ÖLÇÜLER (UxYxD)	AĞIRLIK
SY 211	40	960	254	1,5 Kw	70 x 45 x 49 cm	57 Kg
SY 212	70	1680	444	1,5 Kw	70 x 45 x 49 cm	62 Kg
SY 213	110	2640	697	1,5 Kw	70 x 45 x 49 cm	67 Kg

STANDART DONANIM

- *Aşırı basınçta otomatik kapanma*
- *Çalışma basıncı düzenleyici valf*
- *Tuzluluk Kontrolü*
- *Debimetre*
- *Saat ölçer*
- *Basınç göstergeleri*
- *Destekleyici Pompa*
- *Düşük basınçta otomatik kapanma*

OPSİYONEL DONANIM

- *Uzaktan Kontrol*
- *UV Sterilizatörler*
- *Aktif Karbon Filtre*
- *Otomatik yıkama sistemi*
- *Yağ/Su ayıracı*

PACIFIC CS SU YAPICI

Kompakt yapılı şekilde imal edilen Pacific CS serisi, kurulumu kolaylaştıran, yüksek güvenirlilik ve uzun bir ömür sağlayan, sağlam paslanmaz çelik bir yapıya monte edilmiştir.

The PACIFIC CS line, built with a compact configuration, is assembled in a solid stainless steel structure that makes the installation easy and guarantees high-reliability and long life.

Model	Liters/Hour	Liter/Day	Gallons/Day	Consumption	Dimensions (LxHxW)	Weight
MODEL	LİTRE/SAAT	LİTRE/GÜN	GALON/GÜN	GÜÇ - AKIM	ÖLÇÜLER (UxYxD)	AĞIRLIK
PACIFIC 90/CS	110	2640	697	1,8 Kw	90 x 50 x 54 cm	69 Kg
PACIFIC 150/CS	170	4080	1078	2,2 Kw	118 x 50 x 54 cm	68 Kg
PACIFIC 220/CS	220	5280	1395	2,2 Kw	118 x 50 x 54 cm	75 Kg
PACIFIC 280/CS	300	7200	1902	2,2 Kw	118 x 50 x 54 cm	82 Kg

STANDART DONANIM

- *Aşırı basınçta otomatik kapanma*
- *Tuzluluk ölçer ve birlikte akış yön lendirici valf*
- *Debi Basıncı*
- *Saat Ölçer*
- *Hidrolik basınç göstergesi*
- *Destekleyici Pompa*

OPSİYONEL DONANIM

- *Uzaktan Kontrol*
- *UV Sterilizatörler*
- *Aktif Karbon Filtre*
- *Otomatik yıkama sistemi*
- *Aktif Karbon Filtre*

BASIC SU YAPICI

Basic serisi küçük boyutlu modüler yapılı su yapıcılardır. Düşük enerji tüketimi serinin en karakterize özelliği olması dolayısıyla oldukça ekonomiktir. Bu seri su yapıcıların 30 litre/saat kapasitede ve 60 litre/saat kapasitede olmak üzere iki modeli mevcuttur. Yapı paslanmaz çelik olup kurulum oldukça kolaydır

The BASIC line is a modular watermaker with limited dimensions. It is economical and characterized by a low energy consumption.

It is available in two models with a fresh water production capability of 30 litres/hour and 60 litres/hour. The structure is made of stainless steel and installation is very easy.

Model	Liters/Hour	Liter/Day	Gallons/Day	Consumption	Dimensions (LxHxW)	Weight
MODEL	LİTRE/SAAT	LİTRE/GÜN	GALON/GÜN	GÜÇ - AKIM	ÖLÇÜLER (UxYxD)	AĞIRLIK
BASIC BA 200	30	720	190	0,75 Kw	70 x 30 x 23 cm	32 Kg
BASIC BA 400	60	1440	380	0,75 Kw	70 x 30 x 23 cm	37 Kg

STANDART DONANIM

- Aşırı basınçta otomatik kapanma
- Debi Ölçme
- Saat Ölçer
- Çalışma basıncı düzenleme valfi
- Basınç göstergeleri

OPSİYONEL DONANIM

- Uzaktan Kontrol
- Tuzluluk Kontrolü
- UV Sterilizatörler
- Aktif Karbon Filtre

ATLANTIC SW SU YAPICI

Atlantic SW ortalama kapasitede olan bir su yapıcıdır. Kompakt paslanmaz çelik yapı mikro kontrolör içeren elektronik kontrol cihazlarıyla donatılmıştır.

Atlantic SW büyük miktarlarda su yapabilme özelliğiyle büyük gemiler ve yatlarda tipik bir uygulamadır. Ayrıca tatil köyleri, oteller restoranlar vb. gibi birçok yerde de kullanılabilirler.

The ATLANTIC SW line is a medium capacity watermaker. Its compact stainless steel structure is provided with an electronic control devices with microcontroller.

Atlantic SW can produce a large quantity of fresh water and its typical application is on large ships and big yachts. However, it can be used in Holiday villages, hotels, restaurants etc.

Model	Liters/Hour	Liter/Day	Gallons/Day	Consumption
MODEL	LİTRE/SAAT	LİTRE/GÜN	GALON/GÜN	GÜÇ - AKIM
ATLANTIC SW 500	600	14400	158	6 Kw
ATLANTIC SW 700	800	19200	211	6 Kw
ATLANTIC SW 1000	1000	24000	264	6 Kw
ATLANTIC SW 2000	2100	50400	555	18 Kw
ATLANTIC SW 4000	4170	100080	1102	19 Kw
ATLANTIC SW 8000	8340	200160	2203	38 Kw

STANDART DONANIM

- Mikrokontrolörlü kontrol sistemi
- Basınç aşımında otomatik kapanma
- Debimetre
- Tuzluluk ölçüm test cihazı
- Saat ölçer
- Hidrolik devre basınç göstergeleri
- Çalışma basıncı düzenleyici valf
- Thermal korumalı elektrik motoru
- Destekleyici pompa

OPSİYONEL DONANIM

- Uzaktan Kontrol
- UV Sterilizatörler
- Aktif Karbon Filtre
- Otomatik yıkama sistemi
- Yağ ve su ayırıcı
- Kum filtre
- Kimyasal ön işlem sistemi

SUPERIOR CLASS SU YAPICI

Selmar'ın yeni modeli "Superior Class" ters ozmoz ile çalışan tatlı su yapıcı, daha kompakt ve küçük boyutlardadır. Paslanmaz çelik yapısı ve elektronik mikro kontrolör ünitesi ile daha verimli ve daha kullanışlıdır.

370 litre/saat ile 950 litre/saat kapasitelerde üretilebilen bu yeni model Selmar su yapıcı, orta ve büyük yat ve teknelerde kullanılabildiği gibi kara uygulamaları için de kullanılabilir

The SUPERIOR CLASS line strong structure in polished stailess steel, it is equipped with electronic control unit with microcontroller and efficient control instrumentation for easy and simple operation. It is available with capacities from 370 to 950 litres/hour, and it is ideal for medium and luxury big boats but can also be used for land

Model	Liters/Hour	Liter/Day	Gallons/Day	Consumption
MODEL	LİTRE/SAAT	LİTRE/GÜN	GALON/GÜN	GÜÇ - AKIM
SUPERIOR CLASS 370	370	8880	2346	6 Kw
SUPERIOR CLASS 500	500	12000	3170	6 Kw
SUPERIOR CLASS 700	700	16800	4438	6 Kw
SUPERIOR CLASS 950	950	22800	6023	6 Kw

STANDART DONANIM

- Mikrokontrolörlü kontrol sistemi
- Basınç aşımında otomatik kapanma
- Debimetre
- Tuzluluk ölçüm test cihazı
- Saat ölçer
- Hidrolik devre basınç göstergeleri
- Çalışma basıncı düzenleyici valf
- Thermal korumalı elektrik motoru
- Destekleyici pompa

OPSİYONEL DONANIM

- Uzaktan Kontrol
- UV Sterilizatörler
- Aktif Karbon Filtre
- Otomatik yıkama sistemi
- Yağ ve su ayırıcı
- Kum filtre
- Kimyasal ön işlem sistemi

Blue Sea
sewage treatment systems

Yeni nesil BlueSea Arıtma Sistemi günde 2500 ile 22000 litre aralığında modelleri olan atıksu arıtma sistemidir.

BlueSea siyah ve kirli suyu arıtmak için Ozon, Free Radical OH, Ultraviyole ışınlar ve Hidrojen peroksitten oluşan kombine bir sistem kullanır.

Bu tamamen otomatik, teknolojik olarak gelişmiş sistem, atık suyun denize boşaltılmasına ilişkin yürürlükteki normlara uygun olarak atık suyun prüzyona tabi tutulduğu, toz haline getirildiği, steril edildiği özel bir kimyasal / fiziksel laboratuvar ile donatılmıştır.

BlueSea atık su arıtma sistemi, bir oksit / indirgeme işlemi vasıtasıyla bakteriyel kirliliğin giderilmesini garantilemekte ve en önemlisi, tekne üzerinde üretilen atık sudaki TSS, BOD5, COD, turbitidiyi ve organik ve fiziksel kirleticileri büyük ölçüde azaltmaktadır.

The BLUE SEA system is a new-generation waste water purifier capable of treating from 2500 to 22000 litres a day. This completely automatic, technologically advanced system is equipped with a special chemical/physical laboratory where waste water is purified, triturated, sterilized, all in accordance to the enforced norms regarding the discharge of waste water into the sea. In fact, a BLUE SEA waste water treatment system guarantees the elimination of bacterial pollution through an oxide/reduction process and, most of all, drastically reduces TSS, BOD5, COD, turbidity and the organic and physical pollutants in waste water produced on boat thanks to a fine purification system. With BLUE SEA it is now possible to discharge waste weater directly into the sea with full respect for the environment and compliance with current standards, at the same time avoiding heavy and inconvenient waste collection tanks and long drainage procedures in authorized ports. BLUE SEA series purifiers are compact and assembled on a solid stainless steel structure that guarantees the maximum reliability and long life; because of their small size and versatility, compared to traditional systems, they can be installed in all applications where the available space is limited. The menagement of the system and the various purification steps are handled by a latest-generation PLC that coordinates and constantly monitors its operations. The unit allows the user to control all its operating parameters, making control of its plumbing and electrical systems simple.

Standart Özellikler

- ***Otomatik yıkama sistemi***
- ***Likit oksit tank***
- ***Elektronik taşma kontrolü***
- ***Mekanik taşma kontrolü***
- ***Saat Sayacı***
- ***Kontrol üniteli Primer "U.V STERİLİZASYON" merkezi***
- ***Havalandırma***
- ***Çevrim Sayacı***
- ***Teknenin tankı için mekanik minimum seviye sensörü ve montaj kiti***
- ***Cihazın kontrolü ve yönetimi için Operatör paneli ve LCD ekran***

Aksesuarlar

- ***Macerator pis su pompası***
- ***Deniz suyu pompası***
- ***Hava Filtresi (Aktif Karbon)***
- ***İkincil arıtma için U.V Sterilizör***
- ***LCD Panel uzaktan kumanda***
- ***Anti-sifon Valf***
- ***Yağ Kapanı***

ABS
Confirmation of Product Type Approval

Company Name: SELMAR TECHNOLOGIES SRL
Address: CONTRADA SAN SILVESTRO 65/ZONA INDUSTRIALE 91025 Italy
Product: Sewage Treatment Plant
Model(s): BLUE SEA Models, BLUE SEA PLUS models

Certificate Type	Certificate Number	Issue Date	Expiry Date
Product Design Assessment (PDA)	20-2042150-PDA	28-OCT-2020	28-OCT-2025
Manufacturing Assessment (MA)	20-4499748	28-OCT-2020	28-OCT-2025
Product Quality Assurance (PQA)	NA	NA	NA

Tier
2

Intended Service
The equipment is intended for installation onboard ships to provide sewage treatment for the protection of the marine environment in accordance with the requirements of MARPOL Annex IV, MEPC.227(64) for ships other than passenger ships in all areas and passenger ships operating outside MARPOL Annex IV special areas.

Description
BLUE SEA models are a combined action of Ozone, Free Radicals OH-, ultraviolet rays and hydrogen peroxide, which ensure a perfect sewage treatment.

BLUE SEA Models 2000 / 3000 / 4000 / 7000 / 12000 / 22000, include BLUE SEA PLUS models.

Nominal AC power consumption is 1.8kW for all models.

Ratings
Model/Hydraulic Load (m³/day) Organic Load (kg BOD5/day)

2000 2.0 1.20
3000 3.0 1.81
4000 4.0 2.38
7000 7.0 3.81
12000 12.0 6.19
22000 22.0 11.35

ABS CERTIFICATE

ABS
EC Type Examination Certificate
Notified Body 2843

This is to certify that ABS ITALY S.R.L. did undertake the relevant type approval procedures for the type of equipment identified below which was found to be in compliance with the requirements of Marine Equipment Directive (MED) 2014/90/EU, subject to any conditions in the schedule attached hereto.

Item Number: MED-D-0a
Identification Reference: (EU) 2021/1158
Certificate Number: 21-2141851-B0
Manufacturer: SELMAR TECHNOLOGIES SRL
Manufacturer Location: Marsala, Italy
Automatic Representation: N/A
Product Description: Sewage treatment plant
Conformity Assessment Reference: European Union Marine Equipment Directive 2014/90/EU referencing testing requirements of implementing regulation (EU) 2021/1158, IMO Resolution MEPC.227(64), IMO Resolution MSC.381(94) and evaluating version 2.2

Type Certificate is valid in conjunction with: Conformity Assessment Module: B (Type Examination) and Stand-alone under

Issue Date: 31-aug-2021 Expiration Date: 30-aug-2026

E. Brina
Authorised Signatory

ABS CERTIFICATE

MED-D-1810

MANAGEMENT SYSTEM CERTIFICATE

UNI EN ISO 9001:2008

MED-B-10006: IMO Marpol Mepc 227(64)

All sewage treatment systems BlueSea are certified by DNV-GL according to NEW RES. IMO MARPOL Mepc. 227(64) and New European Directive 2014/90/EU (MED).
No. Certificates: MED-D-1810 and MED-B-10006

Conformity certificate UNI EN ISO 9001:2008
Product Design Assessment (PDA) 20-2042150-PDA
Manufacturing Assessment (MA) 20-4499748
Product Quality Assurance (PQA) NA

Blue Sea
sewage treatment systems

Blue Sea Modelleri

	Blue Sea 2500	Blue Sea 3500	Blue Sea 4000	Blue Sea 7000	Blue Sea 12000	Blue Sea 22000
Litre/Gün	2500	3500	4000	7000	12000	22000
Her çevrimde arıtılan su miktarı	26	38	45	95	138	400
Her çevrimdeki işlem Süresi	15 min.	15 min.	16 min.	20 min.	18 min.	25 min.
Elektrik Tüketimi	1,2 kW	1,5 kW	1,5 kW	1,5 kW	1,5 kW	1,5 kW
Ölçüler mm (U x Y x G)*	620x765x715	620x965x740	620x1165x740	720x945x1075	1040x945x950	1045x1810x1315
Ağırlık (kg)	80	100	115	128	132	205

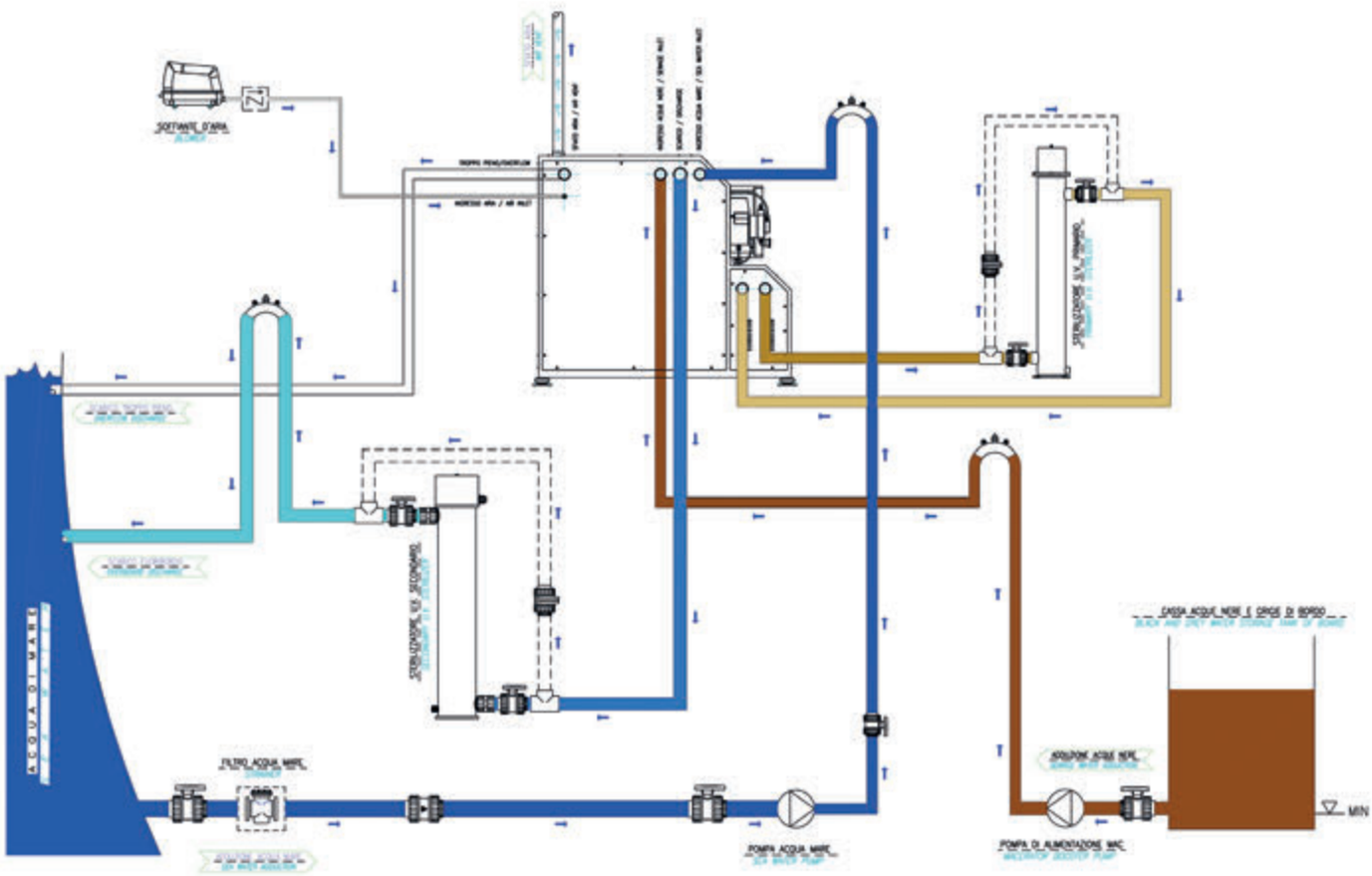

Standart Features

- *Automatic cleaning system*
- *Liquid oxidant tank*
- *Electronic over flow*
- *Mechanical over flow*
- *Hour meter*
- *Primary "U.V. STERILIZER" with control box*
- *Air blower*
- *Cycle counter*
- *Mechanical sensor of minimum level for onboard sewage tank, with installation kit*
- *Operator panel with LCD display for control and self-diagnostics*

OceanLED, sualtı, suüstü ve havuz aydınlatma endüstrisinde lider olarak tanınmaktadır. Dünyanın en uzun ömürlü, en kaliteli led lambalarını üreten firma tekne sahipleri tarafından güvenilen bir markadır. Performans ve kalite açısından marin endüstrisinin ihtiyacını anlamakla kalmaz, aynı zamanda benzersiz çözümler üretir.

OceanLED is the UK-based company that started the marine LED revolution back in 2005 and is still to this day changing how boat owners light up the night. With projects at the world's most prestigious boat yards and boat builders along with a global dealer network OceanLED's advanced technical achievements, industry recognition and constant pursuit of excellence in the field of underwater lighting continue to inspire it's customers.

OceanLED has a highly-skilled team constantly developing advanced, unique new products all designed and produced inhouse. The current product line serves a multitude of uses on board for all sizes of boats; from 3 meter RIBs to the largest of superyachts.

LEISURE SERİSİ

Liesure Serisi ürünler tüm tekne boyutları ve bütçeler için çeşitli renk seçenekleri sunar.

Son derece parlak ve rasgele ışık yayılımı, daha fazla balık çekmek ve daha fazla yakalamak için uygun seridir.

90˚ / 20˚ Işın Açısı - Gerçek geniş açılı, suyun büyük bir bölümünü aydınlatır.

Somunlu, civatalı kolay montaj ve demontaj imkanı olan ürünlerdir.

Full RGBW Çoklu Renk Seçeneği

IP69k

SPORT S3166s Multi Renk

OceanLED Sport serisi küçük ve orta boy tekne ve yatlarda kullanılabildiği gibi balıkçı teknelerinde de kullanılabilmektedir.

The OceanLED Sport series is the perfect choice for fishing and cruising in small to medium sized boats.

3500 Lümen | *90˚Karşı açı* | *20˚ Yan açı* | *Dikdörtgen ışın*

ÜRÜN ÖZELLİKLERİ	
Lümen	3500 Lümen
Led Lamba Ömrü	40.000+ Saat
Minimum-Maximum Voltaj	9-32V DC
Çektiği Akım	12V DC 5.5A / 24V DC 2.4A
Sürücü Tipi	Dahili, Ters Polarite

ÜRÜN ÖZELLİKLERİ	
Ürün Ağırlığı	700 gr
Kablo Delik Çapı	0.5" (12.5mm)
Kablo Uzunluğu	9.84' (3m)
Ürün Materyali	AB2 Aluminium Bronze
Montaj Tipi	Gövde Üstü

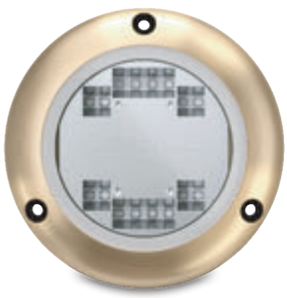

Midnight Blue

Ultra White

IP69k

SPORT S3116s Tek Renk

OceanLED Sport serisi küçük ve orta boy tekne ve yatlarda kullanılabildiği gibi balıkçı teknelerinde de kullanılabilmektedir. Daha fazla balık yakalamak mı istiyorsunuz? Fish-Strobe modunu açın ve ışık ile ,balıkları çekmek için rasgele bir flaş desen yayar.

The OceanLED Sport series is the perfect choice for fishing and cruising in small to medium sized boats.

5000 Lümen | *90˚Karşı açı* | *20˚ Yan açı* | *Dikdörtgen ışın*

ÜRÜN ÖZELLİKLERİ	
Lümen	5000 Lümen
Led Lamba Ömrü	40.000+ Saat
Minimum-Maximum Voltaj	9-32V DC
Çektiği Akım	12V DC 5.5A / 24V DC 2.4A
Sürücü Tipi	Dahili

ÜRÜN ÖZELLİKLERİ	
Ürün Ağırlığı	700 gr
Kablo Delik Çapı	0.5" (12.5mm)
Kablo Uzunluğu	9.84' (3m)
Ürün Materyali	AB2 Aluminium Bronze
Montaj Tipi	Gövde Üstü

Model No	Ürün Adı
012102W	Single Colour Ultra White
012101B	Single Colour Midnight Blue

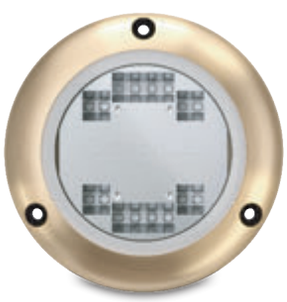

Midnight Blue/Ultra White

IP69k

SPORT S3124s Çift Renk

OceanLED Sport S3124s Dual Color, küçük ve orta boy teknelerde balık tutma ve seyir için mükemmel sualtı LED ışığıdır / *OceanLED Sport S3124s Dual Colour is the perfect underwater LED light for fishing and cruising in small and medium sized boats.*

3000 Lümen | *90˚Karşı açı* | *20˚ Yan açı* | *Dikdörtgen ışın*

ÜRÜN ÖZELLİKLERİ	
Lümen	3000 Lümen
Led Lamba Ömrü	40.000+ Saat
Minimum-Maximum Voltaj	9-32V DC
Çektiği Akım	12V DC 3.6A / 24V DC 1.7A
Sürücü Tipi	Dahili

ÜRÜN ÖZELLİKLERİ	
Ürün Ağırlığı	700 gr
Kablo Delik Çapı	0.5" (12.5mm)
Kablo Uzunluğu	9.84' (3m)
Ürün Materyali	AB2 Aluminium Bronze
Montaj Tipi	Gövde Üstü

Model No	Ürün Adı
012103BW	Dual Colour Midnight Blue / Ultra White

X-SERIES X16

Geniş renk ve boyut seçenekleri ile Xtreme Serisi, mükemmel ışık şovunuzu yaratmanıza ve suda daha fazla vakit geçirmenin tadını çıkarmanıza yardımcı olan bir dizi montaj ve renk seçeneği sunar. / *With a wide choice of sizes and colours, the Xtreme Series offers a range of mounting and colour options to help create your perfect light show and enjoy more time on the water.*

4500 Lümen | *60˚Karşı açı* | *60˚ Yan açı* | *Dairesel ışın*

- *Midnight Blue*
- *Ultra White*
- *Çoklu Renk Seçeneği*

ÜRÜN ÖZELLİKLERİ	
Lümen	4500 Lümen
Led Lamba Ömrü	40.000+ Saat
Minimum-Maximum Voltaj	9-32V DC
Çektiği Akım	12V DC 3.2A / 24V DC 1.5A
Sürücü Tipi	Dahili

ÜRÜN ÖZELLİKLERİ	
Ürün Ağırlığı	860 gr
Kablo Delik Çapı	0.5" (12.5mm)
Kablo Uzunluğu	9.84' (3m)
Ürün Materyali	Dayanıklı optik polimer
Aydınlatma Metrajı	30m ye kadar

Model No	Ürün Adı
012308W	X16 Ultra White
012309B	X16 Midnight Blue

Model No	Ürün Adı
012311C	X16 Colours

X-SERIES X8

Geniş renk ve boyut seçenekleri ile Xtreme Serisi, mükemmel ışık şovunuzu yaratmanıza ve suda daha fazla vakit geçirmenin tadını çıkarmanıza yardımcı olan bir dizi montaj ve renk seçeneği sunar. / *With a wide choice of sizes and colours, the Xtreme Series offers a range of mounting and colour options to help create your perfect light show and enjoy more time on the water.*

2300 Lümen | *60˚Karşı açı* | *60˚ Yan açı* | *Dairesel ışın*

- *Midnight Blue*
- *Ultra White*
- *Çoklu Renk Seçeneği*

ÜRÜN ÖZELLİKLERİ	
Lümen	2300 Lümen
Led Lamba Ömrü	40.000+ Saat
Minimum-Maximum Voltaj	9-32V DC
Çektiği Akım	12V DC 1.65A 24V DC 0.75A
Sürücü Tipi	Dahili

ÜRÜN ÖZELLİKLERİ	
Ürün Ağırlığı	600 gr
Kablo Delik Çapı	0.5" (12.5mm)
Kablo Uzunluğu	9.84' (3m)
Ürün Materyali	Dayanıklı optik polimer
Aydınlatma Metrajı	21m ye kadar

Model No	Ürün Adı
012304W	X8 Ultra White
012305B	X8 Midnight Blue

Model No	Ürün Adı
012307C	X8 Colours

X-SERIES X4

Geniş renk ve boyut seçenekleri ile Xtreme Serisi, mükemmel ışık şovunuzu yaratmanıza ve suda daha fazla vakit geçirmenin tadını çıkarmanıza yardımcı olan bir dizi montaj ve renk seçeneği sunar. / *With a wide choice of sizes and colours, the Xtreme Series offers a range of mounting and colour options to help create your perfect light show and enjoy more time on the water.*

1150 Lümen | *60˚Karşı açı* | *60˚ Yan açı* | *Dairesel ışın*

- *Midnight Blue*
- *Ultra White*

ÜRÜN ÖZELLİKLERİ	
Lümen	1150 Lümen
Led Lamba Ömrü	40.000+ Saat
Minimum-Maximum Voltaj	9-32V DC
Çektiği Akım	12V DC 0.8A 24V DC 0.4A
Sürücü Tipi	Dahili, Ters Polarite Korumalı

ÜRÜN ÖZELLİKLERİ	
Ürün Ağırlığı	350 gr
Kablo Delik Çapı	0.5" (12.5mm)
Kablo Uzunluğu	9.84' (3m)
Ürün Materyali	Dayanıklı optik polimer
Aydınlatma Metrajı	13 m ye kadar

Model No	Ürün Adı
012301W	X4 Ultra White
012302B	X4 Midnight Blue

KEY FEATURES

- *4,500* Fixture Lumens*
- *60° Top Beam*
- *60° Side Beam*
- *Circular Beam Shape*

PRO SERİSİ COLOURS XFM HD GEN2

Çoklu Renk Seçeneği

OceanLED Colors sualtı ışıkları, yatınız için istediğiniz renk sahnesini oluşturma olanağı sağlar. Yatların ambiyansına en uygun olacak şekilde sınırsız renk paletinden seçim yapın ve değişen su koşullarında aydınlatma etkisini en üst düzeye çıkarın / XFM models, or Xchangeable Flush Mounts, are just that – they're exchangeable without hauling should servicing ever be needed.

7000 Lümen | 60° Yukarı ışın açısı | 20° Yayılmış ışın açısı | Eliptik Işın

ÜRÜN ÖZELLİKLERİ	
Lümen	7000 Lümen
Led Lamba Ömrü	40,000+ Saat
Minimum Maximum Voltaj	90-270V AC
Çektiği Akım	230V AC 50/60HZ 0.5A
Sürücü Tipi	Harici

ÜRÜN ÖZELLİKLERİ	
Ürün Ağırlığı	3,6 Kg
Kablo Uzunluğu	2 m
Lens Tipi	Tritonium™ Optical Lens
Ürün Materyali	Aluminium Bronze AB2
Montaj Çapı	100mm (4")

Model No	Ürün Adı
001-500747	Pro Series Colours XFM HD Gen2

PRO SERİSİ COLOURS TH HD GEN2

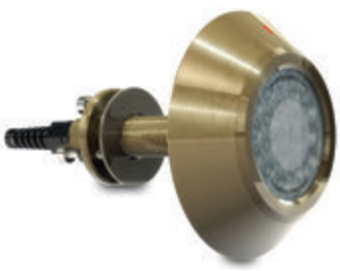

Çoklu Renk Seçeneği

Sadece 1" (25mm) profil kafası ile bir gövde ışığı için dünyanın en küçük delik kesimine sahip Colors Thru-Hull modeli, transom montaj uygulamaları için ideal sualtı ışığı haline getiriyor./ The Colours Thru-Hull model with the world's smallest hole cut-out for a thru hull light at only 1" and a 1-inch (25mm) profile head make it the ideal underwater light for transom mount applications.

7000 Lümen | 60° Yukarı ışın açısı | 20° Yayılmış ışın açısı | Eliptik Işın

ÜRÜN ÖZELLİKLERİ	
Lümen	7000 Lümen
Led Lamba Ömrü	40,000+ Saat
Minimum Maximum Voltaj	90-270V AC
Çektiği Akım	230V AC 50/60HZ 1.1A
Sürücü Tipi	Harici

ÜRÜN ÖZELLİKLERİ	
Ürün Ağırlığı	2,5 Kg
Kablo Uzunluğu	2 m
Lens Tipi	Tritonium™ Optical Lens
Ürün Materyali	Aluminium Bronze AB2
Montaj Çapı	90mm (3,5")

Model No	Ürün Adı
001-500733	Pro Series Colours TH HD Gen2

PRO SERİSİ 3010 XFM HD GEN2

Midnight Blue
Ultra White
Sea Green

Metal gövdelerde 1-1.5m aralıklarla 2-6 ışıkı kullanarak 20m ve üzeri tüm tekneler için uygundur. Daha az ısınma, ilk çalışmada güç dalgalanması yaşanmaması, daha yüksek ışık kaynağı, minimum bakım! / Suitable for all hull types up to and over 65' (20m) using 2-6 lights with spacing of 3-5' (1-1.5m) – for metal hulls, add the Delrin Isolation Sleeve accessory. Deutsch plug-and-play quick connectors make this light a quick fit.

7000 Lümen | 60° Yukarı ışın açısı | 20° Yayılmış ışın açısı | Eliptik Işın

ÜRÜN ÖZELLİKLERİ	
Lümen	7000 Lümen
Led Lamba Ömrü	40,000+ Saat
Minimum Maximum Voltaj	9-32V DC - 90-270V AC
Çektiği Akım	12V DC 5.3A / 24V DC 2.7A
Sürücü Tipi	Harici

ÜRÜN ÖZELLİKLERİ	
Ürün Ağırlığı	5,1 Kg
Kablo Uzunluğu	2 m
Lens Tipi	Tritonium™ Optical Lens
Ürün Materyali	Aluminium Bronze AB2
Montaj Çapı	114 mm (4,5")

12/24V DC (AC Yükseltme Opsiyonu)

Model No	Ürün Adı
001-500748	Ultra White
001-500749	Midnight Blue
001-500750	Sea Green

PRO SERIES 3010 TH HD GEN2

Midnight Blue
Ultra White
Sea Green

3010TH HD Gen2 modeli, Cree'den yeni High Definition LED'ler sayesinde önceki modelinden % 43 daha parlaktır. / The original Thru-Hull with the world's smallest hole cut-out for a thru hull light at only 1" is now brighter again – the 3010TH HD Gen2 model is 43% brighter than its predecessor by exploiting the next generation of High Definition LEDs from Cree.

11000 Lümen | 60° Yukarı ışın açısı | 20° Yayılmış ışın açısı | Eliptik Işın

ÜRÜN ÖZELLİKLERİ	
Lümen	11000 Lümen
Led Lamba Ömrü	40,000+ Saat
Minimum Maximum Voltaj	9-32V DC - 90-270V AC
Çektiği Akım	12V DC 8.2A 1 24V DC 4.0A Harici
Sürücü Tipi	

ÜRÜN ÖZELLİKLERİ	
Ürün Ağırlığı	3 Kg
Kablo Uzunluğu	2 m
Lens Tipi	Tritonium™ Optical Lens
Ürün Materyali	Aluminium Bronze AB2
Montaj Çapı	90 mm (3,5")

12/24V DC (AC Yükseltme Opsiyonu)

Model No	Ürün Adı
001-500734	Ultra White
001-500735	Midnight Blue
001-500736	Sea Green

Midnight Blue
Ultra White
Sea Green

PRO SERİSİ 2010 XFM HD GEN2

Metal gövdelerde 1-1.5m aralıklarla 2-6 ışıkı kullanarak 20m ve üzeri tüm tekneler için uygundur. Daha az ısınma, ilk çalışmada güç dalgalanması yaşanmaması, daha yüksek ışık kaynağı, minimum bakım! / Suitable for all hull types up to and over 65' (20m) using 2-6 lights with spacing of 3-5' (1-1.5m) – for metal hulls, add the Delrin Isolation Sleeve accessory. Deutsch plug-and-play quick connectors make this light a quick fit.

7000 Lümen | 60° Yukarı ışın açısı | 20˚ Yayılmış ışın açısı | Eliptik Işın

ÜRÜN ÖZELLİKLERİ	
Lümen	7000 Lümen
Led Lamba Ömrü	40,000+ Saat
Minimum Maximum Voltaj	9-32V DC 90-270V AC
Çektiği Akım	12V DC 5.3A / 24V DC 2.7A
Sürücü Tipi	Harici

ÜRÜN ÖZELLİKLERİ	
Ürün Ağırlığı	5,1 Kg
Kablo Uzunluğu	2 m
Lens Tipi	Tritonium™ Optical
Ürün Materyali	Lens
Montaj Çapı	Aluminium Bronze AB2

Model No	Ürün Adı
001-500744	Ultra White
001-500745	Midnight Blue
001-500746	Sea Green

Midnight Blue
Ultra White
Sea Green

PRO SERİSİ 2010 TH HD GEN2

7.000 fikstür lümen parlaklığı ve 1 inç (25mm) profil kafası, 2010TH'yi transom montaj uygulamaları için ideal su altı ışığı haline getirir / With 7,000-fixture lumen brightness and a 1-inch (25mm) profile head make the 2010TH the ideal underwater light for transom mount applications

7000 Lümen | 60° Yukarı ışın açısı | 20˚ Yayılmış ışın açısı | Eliptik Işın

ÜRÜN ÖZELLİKLERİ	
Lümen	7000 Lümen
Led Lamba Ömrü	40,000+ Saat
Minimum Maximum Voltaj	9-32V DC 90-270V AC
Çektiği Akım	12V DC 5.3A / 24V DC 2.7A
Sürücü Tipi	Harici

ÜRÜN ÖZELLİKLERİ	
Ürün Ağırlığı	2,5 Kg
Kablo Uzunluğu	2 m
Lens Tipi	Tritonium™ Optical
Ürün Materyali	Lens
Montaj Çapı	Aluminium Bronze AB2

Model No	Ürün Adı
001-500730	Ultra White
001-500731	Midnight Blue
001-500732	Sea Green

Midnight Blue
Ultra White

EXPLORE SERİSİ EXPLORE E2

E2, Explore serisine en son eklediğimiz ürün olup, müşterilere dar kurulum alanları için kompakt, daha küçük bir XFM ışığı sunar, ancak serideki daha büyük ışıkların tüm yapı kalitesi ve üstün özellikleri ile birlikte.

3000 Lümen | 90° Yukarı ışın açısı | 20˚ Yayılmış ışın açısı | Eliptik Işın

ÜRÜN ÖZELLİKLERİ	
Lümen	3000 Lümen
Led Lamba Ömrü	40,000+ Saat
Minimum Maximum Voltaj	10-30V DC
Çektiği Akım	3.5A@12V DC / 1.5A@24V DC
Sürücü Tipi	Dahili

ÜRÜN ÖZELLİKLERİ	
Ürün Ağırlığı	0,8 Kg
Lamba Çapı	80 mm
Lens Tipi	Tritonium Coated Lens
Ürün Materyali	AB2 Aluminium Bronze
Lens	Glass

Model No	Ürün Adı
E2009W	Explore E2 Wide Beam (Ultra White)
E2002B	Explore E2 Narrow Beam (Midnight Blue)

Midnight Blue
Ultra White

EXPLORE SERİSİ EXPLORE E3

Explore E3, güçlü 5.000* armatür lümeni, Gece Mavisi, Ultra Beyaz, Çift Mavi/Beyaz ve RGBW ışık seçenekleriyle düşük profilli, Değiştirilebilir Gömme Montaj gövdesinde bir araya getirir.

5000 Lümen | 90° Yukarı ışın açısı | 20˚ Yayılmış ışın açısı | Eliptik Işın

ÜRÜN ÖZELLİKLERİ	
Lümen	5000 Lümen
Led Lamba Ömrü	40,000+ Saat
Minimum Maximum Voltaj	100V - 240V AC
Çektiği Akım	5.5A /12V - 2.4A/24V
Sürücü Tipi	Dahili

ÜRÜN ÖZELLİKLERİ	
Ürün Ağırlığı	1,2 Kg
Lamba Çapı	80 mm
Lens Tipi	Tritonium Coated Lens
Ürün Materyali	AB2 Aluminium Bronze
Lens	Glass

Midnight Blue/Ultra White | Çoklu Renk Seçeneği

Midnight Blue/Ultra White

Çoklu Renk Seçeneği

EXPLORE SERİSİ EXPLORE E6

OceanLED Explore E6, görülmek isteyenler için en iyi seçimdir, gömme montajlı su altı LED ışığıdır. İkili veya tam RGBW Renkli DMX'te mevcut olan Explore E6, inanılmaz 11.000* armatür lümenini düşük profilli, Değiştirilebilir Gömme Montajlı bir gövdeye yerleştirir.

6000 Lümen | 90° Yukarı ışın açısı | 20˚ Yayılmış ışın açısı | Eliptik Işın

ÜRÜN ÖZELLİKLERİ	
Lümen	6000 Lümen
Led Lamba Ömrü	40,000+ Saat
Minimum Maximum Voltaj	100V - 240V AC
Çektiği Akım	6,8A@12V DC / 3,2A@24V DC
Sürücü Tipi	Dahili

ÜRÜN ÖZELLİKLERİ	
Ürün Ağırlığı	1,25 Kg
Lamba Çapı	105 mm
Lens Tipi	Tritonium Coated Lens
Ürün Materyali	AB2 Aluminium Bronze
Lens	Glass

Model No	Ürün Adı
E6009BW Dual White/Blue	Explore E6
E6009CD Colours DMX	Explore E6

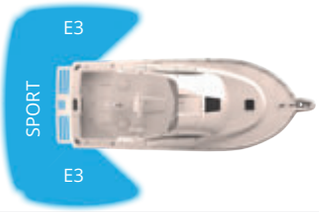

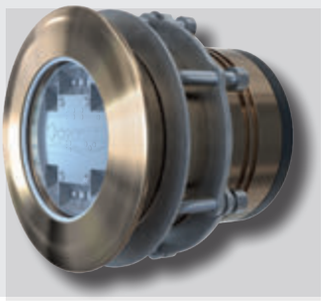

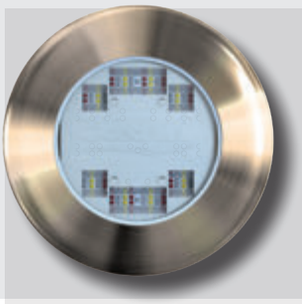

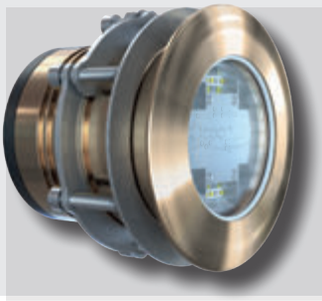

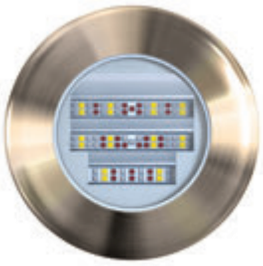

Midnight Blue/Ultra White

Çoklu Renk Seçeneği

EXPLORE SERİSİ EXPLORE E7

Explore E7, OceanLED'in Keşfet serisinin en son üyesidir. Bu kompakt, kurulumu kolay ürün, son derece başarılı E6 serisinde bulunan teknolojiyi temel alır ve benzersiz bir yeni optik sistem sunar.

Explore E7, Çift Mavi/Beyaz ve RGBW ışık seçenekleriyle düşük profilli, Değiştirilebilir Gömme Montaj gövdesinde güçlü 11.000* armatür lümenini bir araya getirir.

11000 Lümen | 90° Yukarı ışın açısı | 20˚ Yayılmış ışın açısı | Dikdörtgen Işın

ÜRÜN ÖZELLİKLERİ	
Lümen	11000 Lümen
Led Lamba Ömrü	40,000+ Saat
Minimum Maximum Voltaj	10V – 32V DC
Çektiği Akım	7.8A / 4.7A
Sürücü Tipi	Dahili

ÜRÜN ÖZELLİKLERİ	
Ürün Ağırlığı	1,25 Kg
Lamba Çapı	105 mm
Lens Tipi	Tritonium Coated Lens
Ürün Materyali	AB2 Aluminium Bronze
Lens	Linear Micro-Faceted

10° - 50° Açı Seçeneği

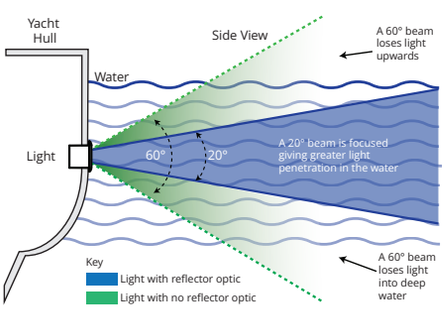

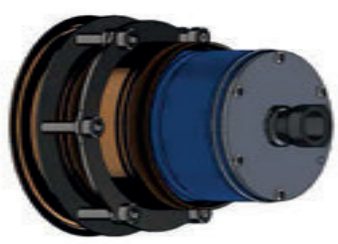

SUPERYAT SERİSİ

Süperyat serisi ürünler süperyat kategorisinde en kaliteli, en güvenilir ve kanıtlanmış sualtı aydınlatma lambaları üretir

Midnight Blue Ultra White

M-SERİSİ – M3130W

OceanLED M3130w, Superyat serisi için yüksek performanslı, hafif, LED su altı lambadır. M3130w, 14.000 fikstür lümen üretir ve yeni inşa veya yenileme projeleri için mükemmel bir seçimdir. Ultra Beyaz veya Midnight Blue olarak mevcuttur./ The M3130w outputs a truly impressive 14,000 fixture lumens and is the perfect choice for new build or retrofit projects. Available in Ultra White or Midnight Blue.

14000 Lümen | 60° Tepe ışın açısı | 20˚ Yayılmış ışın açısı | Eliptik Işın

ÜRÜN ÖZELLİKLERİ	
Lümen	14000 Lümen
Led Lamba Ömrü	40,000+ Saat
Minimum Maximum Voltaj	90-270V AC
Çektiği Akım	1.3A 110V / 0.6A 240V
Led Sayısı	30

ÜRÜN ÖZELLİKLERİ	
Işın Açısı	60˚ or 140˚
Sertifika	Lloyds / ABS Pending
Lens Tipi	Lineer

Çoklu Renk Seçeneği

M-SERİSİ M3118W

OceanLED M3118w, Superyat serisi için yüksek performanslı, hafif, LED su altı lambadır. M3118w, 8400 fikstür lümen üretir ve RGBW LED'leri akıllı telefon veya tabletleri kullanarak WiFi üzerinden kontrol edilebilir./ The M3118w is a perfect choice for new build or retrofit projects and outputs up to a truly impressive 8400 lumens. The RGBW LEDs can be controlled using smartphones or tablets via WiFi.

8400 Lümen | 60° Tepe ışın açısı | 20˚ Yayılmış ışın açısı | Eliptik Işın

ÜRÜN ÖZELLİKLERİ	
Lümen	8400 Lümen
Led Lamba Ömrü	40,000+ Saat
Minimum Maximum Voltaj	90-270V AC
Çektiği Akım	2.5A 110V / 0.1A 240V
Led Sayısı	18

ÜRÜN ÖZELLİKLERİ	
Işın Açısı	60˚ or 140˚
Sertifika	Lloyds / ABS Pending
Lens Tipi	Lineer

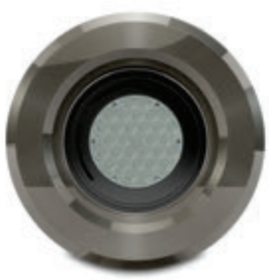

Çoklu Renk Seçeneği

F-SERİSİ F COLOURS HD GEN2

F Serisi, ışığın elips şeklindeki bir kirişe dönüştürülmesini sağlayan özel optikten yararlanarak çoğu sualtı LED ışığına kıyasla suda daha belirgin bir yayılma ve penetrasyon sağlar. F-Serisi HD Gen2, büyük süperyatlar için sualtı aydınlatmasında güvenli bir konsept sunar/ The F Series benefits from bespoke optics that control the output of light into an elliptical beam, giving a much more defined spread and penetration through the water than most other underwater LED lights.

14000 Lümen | 60° Tepe ışın açısı | 20˚ Yayılmış ışın açısı | Eliptik Işın

ÜRÜN ÖZELLİKLERİ	
Lümen	8400 - 14000 Lümen
Led Lamba Ömrü	40,000+ Saat
Minimum Maximum Voltaj	110/240V AC 90 - 270
Çektiği Akım	110V AC 2.5A/ 240V AC 1.1A
Sürücü Tipi	Harici

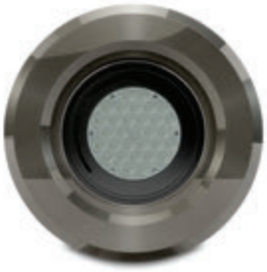

Midnight Blue Ultra White

Warm White

F-SERİSİ F1 HD GEN2

F Serisi, ışığın elips şeklindeki bir kirişe dönüştürülmesini sağlayan özel optikten yararlanarak çoğu sualtı LED ışığına kıyasla suda daha belirgin bir yayılma ve penetrasyon sağlar. F-Serisi HD Gen2, büyük süperyatlar için sualtı aydınlatmasında güvenli bir konsept sunar/ The F Series benefits from bespoke optics that control the output of light into an elliptical beam, giving a much more defined spread and penetration through the water than most other underwater LED lights.

14000 Lümen 60° Tepe ışın açısı 20˚ Yayılmış ışın açısı Eliptik Işın

ÜRÜN ÖZELLİKLERİ	
Lümen	14000 Lümen
Led Lamba Ömrü	40,000+ Saat
Minimum Maximum Voltaj	110/240V AC 90 - 270
Çektiği Akım	110V AC 2.5A/ 240V AC 1.1A
Sürücü Tipi	Harici

Midnight Blue Ultra White

Warm White

F-SERİSİ F2 HD GEN2

F Serisi, ışığın elips şeklindeki bir kirişe dönüştürülmesini sağlayan özel optikten yararlanarak çoğu sualtı LED ışığına kıyasla suda daha belirgin bir yayılma ve penetrasyon sağlar. F-Serisi HD Gen2, büyük süperyatlar için sualtı aydınlatmasında güvenli bir konsept sunar/ The F Series benefits from bespoke optics that control the output of light into an elliptical beam, giving a much more defined spread and penetration through the water than most other underwater LED lights.

8400 Lümen 60° Tepe ışın açısı 20˚ Yayılmış ışın açısı Eliptik Işın

ÜRÜN ÖZELLİKLERİ	
Lümen	8400 Lümen
Led Lamba Ömrü	40,000+ Saat
Minimum Maximum Voltaj	110/240V AC 90 - 270
Çektiği Akım	110V AC 0.76A / 240V AC 0.35A - 84 watts
Sürücü Tipi	Harici

Çoklu Renk Seçeneği

L-SERİSİ L COLOURS HD GEN2

L-Serisi HD Gen2, servis gerektirmeden, su altında yenisinin takılması / değiştirilmesi için eşsiz bir kabiliyete sahiptir. 25 ° 'ye kadar açılarda gövdedeki herhangi bir yere yerleştirilebilirler ve istenilen her türlü aydınlatmaya izin verirler. L-Serisi HD Gen2, büyük süperyatlar için sualtı aydınlatmasında güvenli bir konsept sunar/ The L-Series HD Gen2 underwater light is designed specifically for large superyachts and has been fitted to ice class vessels. The L Series has the unique ability to be removed/replaced underwater should servicing or upgrading ever be required. They can be placed anywhere on the hull at angles up to 25° allowing for all types of desired illumination.

14000 Lümen 60° Tepe ışın açısı 20˚ Yayılmış ışın açısı Eliptik Işın

ÜRÜN ÖZELLİKLERİ	
Lümen	14000 Lümen
Led Lamba Ömrü	40,000+ Saat
Minimum Maximum Voltaj	110/240V AC 90 - 270
Çektiği Akım	110V AC 2.5A / 240V AC 1.1A 275 watts
Sürücü Tipi	140˚ Diffused Beam Option

Midnight Blue Ultra White

Warm White

L-SERİSİ L1 COLOURS HD GEN2

L-Serisi HD Gen2, servis gerektirmeden, su altında yenisinin takılması / değiştirilmesi için eşsiz bir kabiliyete sahiptir. 25 ° 'ye kadar açılarda gövdedeki herhangi bir yere yerleştirilebilirler ve istenilen her türlü aydınlatmaya izin verirler. L-Serisi HD Gen2, büyük süperyatlar için sualtı aydınlatmasında güvenli bir konsept sunar/ The L-Series HD Gen2 underwater light is designed specifically for large superyachts and has been fitted to ice class vessels. The L Series has the unique ability to be removed/replaced underwater should servicing or upgrading ever be required. They can be placed anywhere on the hull at angles up to 25° allowing for all types of desired illumination.

14000 Lümen 60° Tepe ışın açısı 20˚ Yayılmış ışın açısı Eliptik Işın

ÜRÜN ÖZELLİKLERİ	
Lümen	14000 Lümen
Led Lamba Ömrü	40,000+ Saat
Minimum Maximum Voltaj	110/240V AC 90 - 270
Çektiği Akım	110V AC 1.3A / 240V AC 0.6A 144 Watt
Sürücü Tipi	140˚ Diffused Beam Option

Midnight Blue Ultra White

Warm White

L-SERİSİ L2 COLOURS HD GEN2

L-Serisi HD Gen2, servis gerektirmeden, su altında yenisinin takılması / değiştirilmesi için eşsiz bir kabiliyete sahiptir. 25 ° 'ye kadar açılarda gövdedeki herhangi bir yere yerleştirilebilirler ve istenilen her türlü aydınlatmaya izin verirler. L-Serisi HD Gen2, büyük süperyatlar için sualtı aydınlatmasında güvenli bir konsept sunar/ The L-Series HD Gen2 underwater light is designed specifically for large superyachts and has been fitted to ice class vessels. The L Series has the unique ability to be removed/replaced underwater should servicing or upgrading ever be required. They can be placed anywhere on the hull at angles up to 25° allowing for all types of desired illumination.

8400 Lümen 60° Tepe ışın açısı 20˚ Yayılmış ışın açısı Eliptik Işın

ÜRÜN ÖZELLİKLERİ	
Lümen	14000 Lümen
Led Lamba Ömrü	40,000+ Saat
Minimum Maximum Voltaj	110/240V AC 90 - 270
Çektiği Akım	110V AC 0.76A / 240V AC 0.35A 84 Watt
Sürücü Tipi	140˚ Diffused Beam Option

Midnight Blue Ultra White

DISCOVER D3 SERİSİ

OceanLED'den yeni Discover Series D3 sualtı LED ışığı, su altı aydınlatmasının birçok avantajını keşfetmek isteyen tekneler için idealdir. Discover D3, su girişine karşı elde edilebilecek en yüksek koruma derecesi olan IP69k olarak derecelendirilmiştir. IP69k, endüstri standardı IP68'den bir adım daha ileri giderek size ek koruma ve gönül rahatlığı sağlar. Işığın arkası, sert denizlerin ve dalgaların bazen kıç tarafını doldurduğu tekneler için gövde içi geçici su altında kalmaya karşı korunur.

700 Lümen 90° Yukarı ışın açısı 20˚ Yayılmış ışın açısı Eliptik Işın

ÜRÜN ÖZELLİKLERİ	
Lümen	700 Lümen
Koruma Sınıfı	IP69k
Minimum Maximum Voltaj	110/240V AC
Çektiği Akım	12V DC 0,7A / 24V DC 0,3 A
Sürücü Tipi	Internal

ÜRÜN ÖZELLİKLERİ	
Enerji Tüketim	275 Watt
Müziğe Göre Işık	Evet
Lens Tipi	Tritonium™ Optical Lens
Ürün Materyali	Aluminium/Steel
Montaj Çapı	70 mm

EYES HD GEN2 OCEAN CAMERA

Kendi sualtı akvaryumunuzu yüksek çözünürlükte görüntüleyin. Balığın çarptığı anı ya da bir grup yunus sizinle yüzecek kadar şanslı olduğunuz zamanları asla kaçırmayın. Kokpit montajı, olayı farklı bir şekilde görebilmeniz veya teknenizden uzaktayken güvende olmanız anlamına gelir.

High Definition 1080p

2.1 Megapixel

HD-SDI Output

HD Gen2 NTSC Stainless Steel
011811

HD Gen2 NTSC Alu Bronze
011810

ÜRÜN ÖZELLİKLERİ	
Minimum Illumination	0.1 LUX
Minimum-Maximum operating voltage DC	9-14V DC
Current / Amp draw (DC)	12V DC 110mA MAX
Effective Pixels	1984 (H) x 1105 (v)
H. Resolution	1080 TV Lines
Video Output	HD-SDI @ 30fps
S/N Ratio	More than 50dB
Minimum Exposure Time	1/60,000sec
Lens	3.7mm
Operating Temperature	14°F~122°F (-10°C~+50°C)

Midnight Blue/Ultra White

Çoklu Renk Seçeneği

EXPLORE SERİSİ EXPLORE E8

The Explore E8 is a technologically advanced, light for metal-hulled superyachts. The mix of optics, electronics, form factor and internal driver work together to make one of the most advanced underwater lights on the market.

13000 Lümen | 90° Yukarı ışın açısı | 20˚ Yayılmış ışın açısı | Dikdörtgen Işın

ÜRÜN ÖZELLİKLERİ	
Lümen	13000 Lümen
Led Lamba Ömrü	40,000+ Saat
Minimum Maximum Voltaj	20V – 32V DC
Çektiği Akım	4.7A @ 24V DC
Sürücü Tipi	Dahili

ÜRÜN ÖZELLİKLERİ	
Ürün Ağırlığı	3,1 Kg
Lamba Çapı	150 mm
Lens Tipi	Tritonium Coated Lens
Ürün Materyali	Aluminium / Stainless
Lens	Steel

10° - 50° Açı Seçeneği

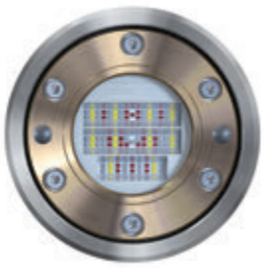

Midnight Blue/Ultra White

Çoklu Renk Seçeneği

EXPLORE SERİSİ EXPLORE E9

The Explore E8 & E9 angle the beam up to 50°, while housed in a 0° cofferdam, using highly efficient reflector optics which produce the best possible uniform lighting effect.

When viewed from above and spaced effectively, the clearly defined 90˚ angle of the beam delivers a halo effect around the yacht with minimal dark space near the hull.

13000 Lümen | 90° Yukarı ışın açısı | 20˚ Yayılmış ışın açısı | Dikdörtgen Işın

ÜRÜN ÖZELLİKLERİ	
Lümen	13000 Lümen
Led Lamba Ömrü	40,000+ Saat
Minimum Maximum Voltaj	20V – 32V DC
Çektiği Akım	24V DC 2.4A
Sürücü Tipi	Dahili

ÜRÜN ÖZELLİKLERİ	
Ürün Ağırlığı	3,2 Kg
Lamba Çapı	150 mm
Lens Tipi	Tritonium Coated Lens
Ürün Materyali	Aluminium / Stainless
Lens	Steel

10° - 50° Açı Seçeneği

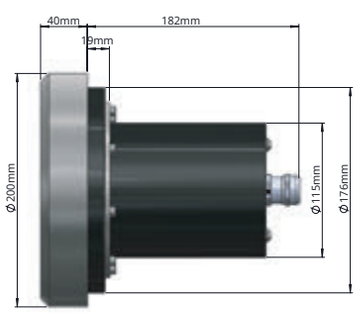

OCEANLED EYES SY SUALTI KAMERA

TECHNICAL (SENSOR)	
Image Sensor	1/2.8" 2.1 Megapixel CMOS
Effective Pixels	1920(H) x 1080(V)
Min Illumination	0.1Lux (Day-colour), 0.01Lux (Night-b/w), 0.001Lux (DSS on)
Pixel Size	2.9(µm) x 2.9(µm)
TECHNICAL (OPTICS)	
Focal Length	4.7mm to 47mm
Zoom	10x Optical / 12x Digital
Focus	Auto / Manual
Angle of view	6° to 60°

Hafif ve Kompakt

Paguro serisindeki her ürün, jeneratör gücünü en üst düzeye çıkarırken jeneratör boyutlarını küçültme ve ses seviyesini asgari seviyede tutma amacına ulaşmak için, gerektiğinde kişiye özel bileşenler kullanılarak tasarlanır ve üretilir.

Mükemmel
Denge ve yüksek güç

Paguro ürün yelpazesi kompakt, güçlü ve aynı zamanda akıllıca tasarıma sahip, güvenilir ve sessiz çalışan jeneratörlerden oluşmaktadır. VTE'nin marin jeneratör setleri alanında pazarda lider marka olan, Paguro, performans, düşük ses çıkışı ve kompakt boyutlar arasında mükemmel bir denge sunar.

Sessiz / Quiet

Paguro jeneratörünün hem motoru hem de alternatörü su soğutmalıdır. Bu, jeneratörü soğutmak için kabin içerisindeki hava akışına olan ihtiyacı ortadan kaldırır, böylece önemli ölçüde daha düşük ses çıkışı elde edilir. Yanma havası, tabandaki ses çıkışını önlemek için tasarlan küçük deliklerden geçmektedir. Ses yalıtımlı kabin, çok katmanlı olup, cam takviyeli elyafla birlikte ses absorbe eden malzeme ve maksimum ses yalıtımını sağlamak için yüksek yoğunluklu ses emici köpük ile kaplanmıştır.

Tek Silindirli Jeneratörler
Single cylinder engines

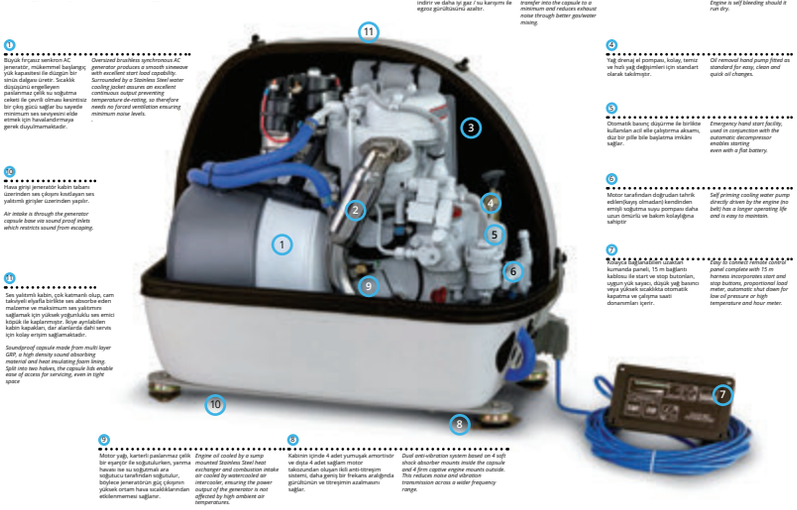

1. Büyük frigaz sentinsi AC jeneratör, mükemmel başlangıç yük kapasitesi ile düzgün bir sinüs dalgası üretir. Sıcaklık düşüşünü engelleyen paslanmaz çelik su soğutma ceketi ile çevrili olması kesintisiz bir çıkış gücü sağlar bu sayede minimum ses seviyesini elde etmek için havalandırmaya gerek duyulmamaktadır.

Oversized brushless synchronous AC generator produces a smooth sinewave with excellent start load capability. Surrounded by a Stainless Steel water cooling jacket assures an excellent continuous output preventing temperature de-rating, so therefore needs no forced ventilation ensuring minimum noise levels.

2. Geniş soğutma yüzeyi ve ters su akışı ile paslanmaz çelik egzoz manifoldu, kabine ısı aktarımını minimuma indirir ve daha iyi gaz / su karışımı ile egzoz gürültüsünü azaltır.

Stainless Steel exhaust manifold with large cooling surface and reverse water flow reduces heat transfer into the capsule to a minimum and reduces exhaust noise through better gas/water mixing.

3. Manuel güvenlik yakıtı mekanik kaldırma pompası.

Reliable mechanical fuel lift pump with manual priming facility. Engine is self bleeding should it run dry.

4. Yağ drenaj el pompası, kolay, temiz ve hızlı yağ değişimleri için standart olarak takılmıştır.

Oil removal hand pump fitted as standard for easy, clean and quick oil changes.

5. Otomatik basınç düşürme ile birlikte kullanılan acil elle çalıştırma aksamı, düz bir pille bile başlatma imkânı sağlar.

Emergency hand start facility, used in conjunction with the automatic decompressor enables starting even with a flat battery.

6. Motor tarafından doğrudan tahrik edilen(kayış olmadan) kendinden emişli soğutma suyu pompası daha uzun ömürlü ve bakım kolaylığına sahiptir

Self priming cooling water pump directly driven by the engine (no belt) has a longer operating life and is easy to maintain.

7. Kutupça bağlantıdan uzaktan kumanda paneli, 15 m bağlantı kablosu ile start ve stop butonları, uygun yük sayacı, düşük yağ basıncı veya yüksek sıcaklıkta otomatik kapatma ve çalışma saati donanımları içerir.

Easy to install remote control panel complete with 15 m harness incorporates start and stop buttons, proportional load meter, automatic shut down for low oil pressure or high temperature and hour meter.

8. Kabinin içinde 4 adet yumuşak amortisör ve dışta 4 adet sağlam motor takozundan oluşan iki anti-titreşim sistemi, daha geniş bir frekans aralığında gürültünün ve titreşimin azalmasını sağlar.

Dual anti-vibration system based on 4 soft shock absorber mounts inside the capsule and 4 firm engine engine mounts outside. This reduces noise and vibration transmission across a wider frequency range.

9. Motor yağı, karterli pala(ırmak) çelik bir eşanjör ile soğutulurlarken, yanma havası ise su soğutmalı ara soğutucu tarafından soğutulur, böylece jeneratörün güç çıkışının yüksek ortam hava sıcaklıklarından etkilenmemesi sağlanır.

Engine oil cooled by a sump mounted Stainless Steel heat exchanger and combustion intake air cooled by watercooled air intercooler, ensuring the power output of the generator is not affected by high ambient air temperatures.

3000 RPM — 3000 RPM DİZEL MARIN JENERATÖRLER

PAGURO 5.5 SY – 5 KVA 4.5 KW

PAGURO 4 MY – 4 KVA 3.5 KW

PAGURO 3 SY – 3 KVA 3 KW

PAGURO 4 SY – 4 KVA 3.5 KW

PAGURO 6000 – 5 KW – 3000 RPM

PAGURO 9000 – 8 KW – 3000 RPM

PAGURO 9000 3PH – 8 KW – 3000 RPM

PAGURO 14000 – 14 KW – 3000 RPM

PAGURO 14000 3PH – 14 KW – 3000 RPM

PAGURO 18000 – 18 KW – 3000 RPM

PAGURO 18000 3PH – 18 KW – 3000 RPM

MODEL	ELEKTRİK GÜÇ KVA	KW	HZ	RPM	MOTOR	SİLİNDİR	VOLTAJ	ÖLÇÜLER	AĞIRLIK
PAGURO 5.5 SY	5	4,5	50	3000	YANMAR	1	230	600 X 470 X 570H	83
PAGURO 4 MY	4	3,5	50	3000	YANMAR	1	230	470 X 420 X 520H	60
PAGURO 3 SY	3	3	50	3000	YANMAR	1	230	615 X 429 X 525H	90
PAGURO 4 SY	4	3,5	50	3000	YANMAR	1	230	615 X 429 X 525H	90
PAGURO 6000	6	5,5	50	3000	LOMBARDINI	2	230	660 X 460 X 600H	130
PAGURO 9000	9	8,5	50	3000	LOMBARDINI	2	230	720 X 460 X 620H	170
PAGURO 9000 3HP	9	8	50	3000	LOMBARDINI	2	230	860 X 580 X 650H	180
PAGURO 14000	14	14	50	3000	LOMBARDINI	3	230	860 X 580 X 650H	210
PAGURO 14000 3HP	14	14	50	3000	LOMBARDINI	3	230	860 X 580 X 650H	210
PAGURO 18000	18	18	50	3000	LOMBARDINI	4	230	970 X 580 X 650H	230
PAGURO 18000	18	18	50	3000	LOMBARDINI	4	230	970 X 580 X 650H	230

1500 RPM — 1500 RPM DİZEL MARIN JENERATÖRLERİ

PAGURO 6500 – 6 KW – 1500 RPM

PAGURO 8500 – 8 KW – 1500 RPM

PAGURO 8500 3PH – 8 KW – 1500 RPM

PAGURO 12500 – 12 KW – 1500 RPM

PAGURO 16500 – 14 KW -1500 RPM

PAGURO 16500 3PH – 14 KW -1500 RPM

PAGURO 22EK – 22 KW – 1500 RPM

MODEL	ELEKTRİK GÜÇ KVA	KW	HZ	RPM	MOTOR	SİLİNDİR	VOLTAJ	ÖLÇÜLER	AĞIRLIK
PAGURO 6500	6,5	6	50	1500	LOMBARDINI	3	230	770 X 460 X 620H	170
PAGURO 8500	8,5	8	50	1500	LOMBARDINI	4	230	890 X 580 X 650H	200
PAGURO 8500 -3PH	8,5	8	50	1500	LOMBARDINI	4	400	1070 X 580 X 650H	240
PAGURO 12500	12,5	12	50	1500	YANMAR	3	230	890 X 620 X 770H	320
PAGURO 16500	16,5	14	50	1500	LOMBARDINI	4	230	1300 X 670 X 750H	320
PAGURO 16500	16,5	14	50	1500	LOMBARDINI	4	400	1300 X 670 X 750H	320
PAGURO 22EK	22	20	50	1500	KOHLER	4	230	1224 X 631 X 828H	520

VAR RPM — DEĞİŞKEN HIZLI DİZEL MARIN JENERATÖRLERİ

PAGURO 9000 V – 8 KW – 2000/3000 RPM

PAGURO 12000– 10 KW – 2000/3000 RPM

PAGURO 14 VK - 14 KW – 2000/3000 RPM

PAGURO 18 VK - 18 KW – 2000/3000 RPM

MODEL	ELEKTRİK GÜÇ KVA	KW	HZ	RPM	MOTOR	SİLİNDİR	VOLTAJ	ÖLÇÜLER	AĞIRLIK
PAGURO 9000 V	9	8	50	2000/3000	LOMBARDINI	2	230	660 X 460 X 620H	150
PAGURO 12000 V	12	10	50	2000/3000	LOMBARDINI	3	230	770 X 460 X 620H	165
PAGURO 14VK	14	14	50	2000/3000	LOMBARDINI	3	230	771 X 460 X 620H	165
PAGURO 18VK	18	18	50	2000/3000	LOMBARDINI	4	230	890 X 580 X 650H	175

GÜÇ YOLLARDA

Volpi Tecno Energia, 1933'te kurulmuş olup, düşük ses çıkışlı, daha düşük ağırlık ve kompakt boyutların talep edildiği özel tasarım ses yalıtımlı, su soğutmalı dizel jeneratör setleri üretiminde uzmanlaşmıştır. Daha büyük hedeflere, hem motorun hem de alternatörün sarım boyunca paslanmaz çelik su ceketi ile su soğutmasıyla ulaşıldı, en büyük avantaj ses muhafazası olan jeneratör kabininde havalandırma açıklıklarına gerek duyulmaması ve sonuç olarak hiçbir sesin dışarı çıkmamasıdır. Su ile soğutulan bir AC jeneratör, daha kompakt bir şekle sahip daha yüksek bir efektifliğe sahiptir ve ikincil faydası teknik bölmeye ısı yayılmamasıdır.

1- Yüksek verimli susturucu, bir ses muhafazası olan jeneratör kabinin içinde olup, ceket suyu ile soğutulmaktadır.
High efficiency muffler located inside the sound shield cooled by water jacket.
2- Dizel, kendinden emişli mekanik kaldırma pompası / Reliable mechanical fuel lift pump with manual priming facility.
3- Radyatörün soğutma bağlantısı. / Cooling radiator connection brought out.
4- Elektrikli bileşenler ve bağlantıları, kolay erişilebilen koruyucu bir muhafaza içerisindedir.
Electrical components and connections are inside a protective enclosure with easy access.
5- Büyük fırçasız senkron AC jeneratör, mükemmel başlangıç yük kapasitesi ile düzgün bir sinüs dalgası üretir. Sıcaklık düşüşünü engelleyen paslanmaz çelik su soğutma ceketi ile çevrili olması kesintisiz bir çıkış gücü sağlar bu sayede minimum ses seviyesini elde etmek için havalandırmaya gerek duyulmamaktadır / Over sized brushless synchronous ac generator produces a smooth sine wave with excellent start load capability. Surrounded by a stainless steel water cooling racket assures an excellent continuous output preventing temperature de-rating, so therefore needs no forced ventilation ensuring minimum noise level.
6- Kabinin içinde 4 adet yumuşak amortisör ve dışta 4 adet sağlam motor takozundan oluşan ikili anti-titreşim sistemi, daha geniş bir frekans aralığında gürültünün ve titreşimin azalmasını sağlar. Dual ant vibration systems based on 4 shock absorbers mounts inside the capsule and 4 firms captive engines mounts outside. This reduces noise and vibration transmission across a wide frequency range.
7- Hava girişi jeneratör kabin tabanı üzerinden ses çıkışını kısıtlayan ses yalıtımlı girişler üzerinden yapılır. / Air intake is through the generator capsule base via sound proof inlets with restricts sounds from escaping.
8- Yağ drenaj el pompası, kolay, temiz ve hızlı yağ değişimleri için standart olarak takılmıştır. Oil removal hand pump fitted as standard for easy clean and quick oil changes.
9- Ses yalıtımlı kabin, çok katmanlı olup, cam takviyeli elyafla birlikte ses absorbe eden malzeme ve maksimum ses yalıtımını sağlamak için yüksek yoğunluklu ses emici köpük ile kaplanmıştır. İkiye ayrılabilen kabin kapakları, dar alanlarda dahi servis için kolay erişim sağlamaktadır.
Soundproof capsule made from multilayer grp, a high density sound absorbing material and heat insulating foam lining. Split into 2 halves the capsule lids enable ease of access for servicing even in tight spaces.

MOVE 6000

MOVE 6500

MOVE 8500

MOVE 9000

MOVE 12000

MOVE 14000

MOVE 18000

MODEL	Elektrik Gücü Electrical Power		Hz	Voltaj Voltage	Max. AKIM Peak Current	RPM	Motor Engine	Silindir Cylindir	Ölçüler Dimensions L x W x H mm	Ağırlık Weight Kg
	KVA	KW								
MOVE 6000	6.0	5,0	50	230 V	70 A	3000	LOMBARDINI	2	860 X 580 X 650	198
MOVE 6500	6.5	6,0	50	230 V	72 A	1500	LOMBARDINI	3	970 X 580 X 650	290
MOVE 8500	8.5	8,0	50	230 V	90 A	1500	LOMBARDINI	4	1070 X 580 X 650	330
MOVE 9000	9.0	8,0	50	230 V	102 A	3000	LOMBARDINI	2	970 X 580 X 650	228
MOVE 12000	12.0	10,0	50	230 V	80 A	3000	LOMBARDINI	3	860 X 580 X 650	220
MOVE 14000	14.0	11,0	50	230 V	140 A	3000	LOMBARDINI	3	970 X 580 X 650	270
MOVE 18000	18.0	16,0	50	230 V	200 A	3000	LOMBARDINI	4	1070 X 580 X 650	295

Power on the Go

Termostatla çalıştırılan yatay veya dikey montaja imkân veren elektrikli fanlı soğutucu radyatör. Kolayca bağlanabilen uzaktan kumanda paneli, start ve stop butonları, uygun yük sayacı, düşük yağ basıncı veya yüksek sıcaklıkta otomatik kapatma ve çalışma saati donanımları içerir.

Radiator with electrical fan cooler for horizontal or vertical fitting, driven by thermostat. Easy to connect remote panel incorporates start and stop buttons, hourmeter, proportional loud meter automatic and shut down for low oil pressure or high temperature.

Frigonautica 1970 yılında kurulduğundan bugüne tekne ve yatlar için özel tasarım buzdolabı ve derin dondurucular üretmektedir. Kaliteli ve uzun ömürlü ürünlerini zaman içerisinde standartlaştırarak Avrupanın en büyük ve en önemli marine soğutucu markasına dönüştürdü.

Frigonautica, marine endüstrisinde standart her tekne ve yat'da olması gereken derin dondurucu ve buzdolabı üretimine her geçen gün kapasite artırarak devam etmektedir. Frigonautica Türkiye distribütörü olarak, tekneniz için size özel tasarım ve boyutlarda buzdolabı ve derin dondurucu üretimi yapabiliriz.

STANDART SERİ

STANDART SERİ, sabit boyutlu buzdolapları ve derin dondurucu içermektedir. Standart Seri buzdolapları ve dondurucular tekne ve yatlardaki yaşama daha iyi uyan modern ürünler sunmak amacıyla üretilmiştir. Tüm modeller, genel kaliteyi göz önünde bulundurarak tasarlanmıştır ve hepsi paslanmaz çelikten yapılmıştır.

Doğrusal olarak tasarlanmış kapanma mekanizması ergonomik kavrama özelliğine sahiptir ve kapıyı yarım kapalı bırakmaya izin verir.
Kondense buharının giderilmesi için tüm modellerde kompresörbağlantısı dışarıdan kolaylıkla yapılabilir. Enerji tasarrufuna da büyük önem verilmiştir: CFC içermeyen yüksek yoğunluklu köpük poliüretan izolasyonu buzdolapları için 45 mm derin dondurucular için 60 mm olarak uygulanmaktadır. İç aydınlatma sistemi; 9 adet yüksek aydınlatma ledinden oluşmaktadır.
12/24V ile çalışmaktadır.

YENİ

STANDART SERİ
MODEL FR90RC - Kapasite 90Lt

Buzdolabı (+0°C +15°C) harici kompresörlü
12/24Vdc or 110Vac 60Hz or 220Vac 50 Hz.
ÖLÇÜLER: 525 X 588 X 600 mm

+ İç Duvarlar paslanmaz çelik 304BA
+ Dolabın dışı ve kapı paslanmaz çelik 316SB
+ İç Poliüretan yalıtım kalınlığı 45 mm
+ İç Led aydınlatma
+ Isı kontrolü için mekanik termostat
+ Paslanmaz raf bölmesi
+ Paslanmaz şişe cebi

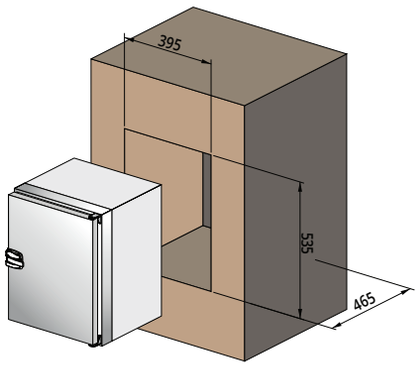

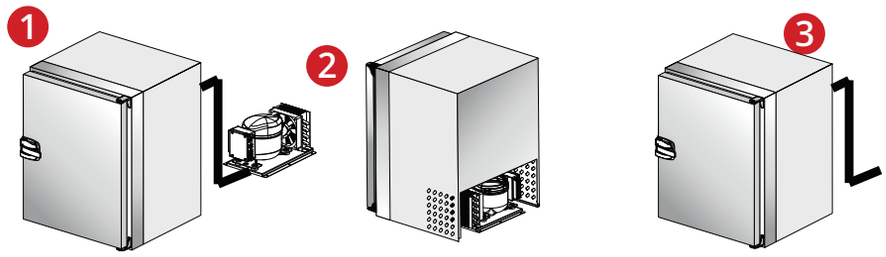

1- Kompresörü Dışarıda Ayrı kompresörlü modeller
2- Kompresörü Buzdolabına akuple olan modeller
3- Kompresörsüz mevcut soğutma ünitelerine bağlı buzdolabı

Seri	Ölçüler En	Derinlik	Yükseklik	Model	Tip	Kapasite	Yalıtım	Evaporatör	Kompresör
	L	P	H			LT	mm		
42	390	465	530	FR42RC	BUZDOLABI	42	45	Entegre	Harici
				C42C	Derin Dondurucu	30	60	Entegre	Harici
50	350	465	620	FR50RC	BUZDOLABI	42	45	Entegre	Harici
				FRS50RC	BUZDOLABI	32	45	Entegre	Dahili
				C50C	Derin Dondurucu	33	60	Entegre	Harici
				CS50C	Derin Dondurucu	25	60	Entegre	Dahili
60	480	537	500	FR60RC	BUZDOLABI	60	45	Entegre	Harici
				C60C	Derin Dondurucu	45	60	Entegre	Harici
80	480	537	630	FR80AC	BUZLUK	80	45	Aluminyum	Harici
				FR80RC	BUZDOLABI	80	45	Entegre	Harici
				FRS80AC	BUZLUK	64	45	Aluminyum	Dahili
				FRS80RC	BUZDOLABI	64	45	Entegre	Dahili
				C80C	Derin Dondurucu	60	60	Entegre	Harici
				CS80C	Derin Dondurucu	45	60	Entegre	Dahili
90	525	588	600	FR90RC	BUZDOLABI	90	45	Entegre	Harici
115	480	537	840	FR115AC	BUZLUK	115	45	Aluminyum	Harici
				FR115RC	BUZDOLABI	115	45	Entegre	Harici
				FRS115AC	BUZLUK	100	45	Aluminyum	Dahili
				FRS115RC	BUZDOLABI	100	45	Entegre	Dahili
				C115C	Derin Dondurucu	90	60	Entegre	Harici
				CS115C	Derin Dondurucu	75	60	Entegre	Dahili
130	525	587	750	FR130AC	BUZLUK	130	45	Aluminyum	Harici
				FR130RC	BUZDOLABI	130	45	Entegre	Harici
				FRS130AC	BUZLUK	112	45	Aluminyum	Dahili
				FRS130RC	BUZDOLABI	112	45	Entegre	Dahili
				C130C	Derin Dondurucu	100	60	Entegre	Harici
				CS130C	Derin Dondurucu	84	60	Entegre	Dahili
160	540	587	840	FR160AC	BUZLUK	160	45	Aluminyum	Harici
				FR160RC	BUZDOLABI	160	45	Entegre	Harici
				FRS160AC	BUZLUK	141	45	Aluminyum	Dahili
				FRS160RC	BUZDOLABI	141	45	Entegre	Dahili
				C160C	Derin Dondurucu	130	60	Entegre	Harici
				CS160C	Derin Dondurucu	113	60	Entegre	Dahili

ÇEKMECELİ BUZDOLAPLARI

Frigonautica extra çekmece seçenekleri. Buzdolabınızda aynı hacimde daha fazla kullanım alanı yaratabilmeniz çok kolay.

Çekmeceli buzdolapları, Frigonautica'nın denizcilik alanındaki 30 yıllık tecrübesinin ürünüdür.

Çekmeceli buzdolapları, en geniş hacmi kullanarak yiyecek ve içeceklerinizi soğutabilmeniz için, yüksek kaliteli paslanmaz malzemeden üretilmiştir. Mekanik ve dijital termostat ile donatılmış ürünlerimiz harici soğutma ünitesi ile tasarlanmıştır.

Özel ebat ve ölçüleriniz için lütfen irtibata geçiniz. Ürün kataloğumuzda standart çekmeceli buzdolabı ürünlerimiz yeralmaktadır.

In the design of refrigerator and freezer with drawers we spent a meticulous attention to details, using technical solutions aimed at convenience and ease of use.
As all Frigonautica products, the inside walls and accessories are made of polished steel 304ba, while drawers' exterior are made of brushed 316 steel.
All models can be supplied with mechanical or digital thermostat; they are complete with external refrigeration unit. We also recommend visiting the page dedicated to the standard "drawers" option.

Seri	Ölçüler En	Derinlik	Yükseklik	Model	Tip	Kapasite	Yalıtım	Evaporatör	Kompresör
	L	P	H			LT	mm		
FC0	530	540	325	n° 1 drawer	1 Çekmeceli	42	40	Entegre	Harici
FC1	530	540	600	n° 1 drawer	1 Çekmeceli	90	40	Entegre	Harici
FC2	530	540	600	n° 2 drawer	2 Çekmeceli	90	40	Entegre	Harici

FC0

FC1

FC2

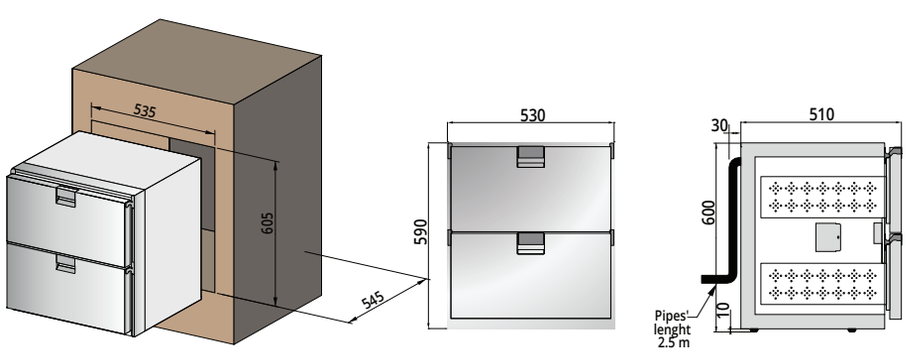

Çekmecelerin bölme duvarları ve ön bölümü 304ba paslanmaz çelikten yapılmıştır, dış duvarlar sıcak galvanizli ve plastik tabaka ile kaplanır. 40 mm genişliğinde CFC içermeyen köpük poliüretan yalıtımı, bakır boru evaporatörünü termo iletken ürünler kullanarak duvara kaynak yapılır.

Soğuk alanın iyi ayrılmasını sağlamak ve yoğunlaşmış buhardan kaçınmak için PVC bölümler ön duvara takılmıştır.

Sıcaklık kontrol sistemi, mekanik veya dijital bir termostatla sağlanır, dış ön duvarın üzerine yerleştirilir ve kolayca erişilebilir.

ŞARAP SOĞUTUCULAR

Şarap soğutucu modeli FC3 kompakt ve düzgün bir tasarıma sahiptir. İç hacim 90Lt'dir ve her biri 4 şişe, toplamda 16 şişe tutabilen 4 eğimli rafla düzenlenmiştir.

Buzdolabı kapısı yoğuşmayı önleyen rezistanslı saydam bir cama sahiptir, ön termostat dijital veya mekanik tipte olabilir. 12 veya 24V'da otomatik olarak çalışan 9 LED, buzdolabı kapısı kapalı olsa dahi iç mekânı aydınlatır. Uzaktan kompresörlüdür.

The wine cellar model FC3 has a compact and clean design. The internal capacity is 90Lt, the internal space is organized by 4 oblique shelves which can hold 4 bottles each
(totally) 16 bottles. The door has a transparent glass with resistances to prevent the formation of condensate and the frontal thermostat, can be mechanical or digital type. 9 LED running automatically at 12 or 24V illuminate the interior space, even when the refrigerator door has closed.

Seri	Ölçüler			Model	Tip	Kapasite	Yalıtım	Evaporatör	Kompresör
	En	Derinlik	Yükseklik						
	L	P	H			LT	mm		
FC3	530	540	600	n° 4 shelves	4 SIRA	90	40	Entegre	Harici

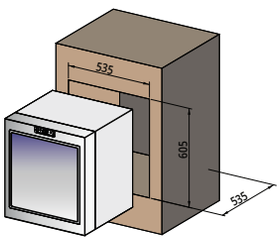

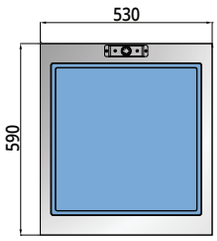

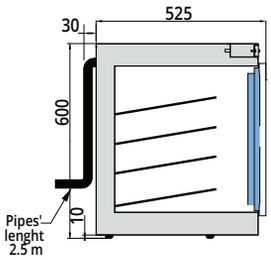

ÖZEL SERİ

ÖZEL SERİ, buzdolabı ve derin dondurucu modelleri üstten kapaklıdır ve yukarı doğru açılır. Tekne ve yatlarda en küçük alanlarda bile kullanabilir-siniz.

Tıpkı diğer Frigonautica ürünleri gibi, Özel serilerde de paslanmaz çelik, yüksek kaliteli malzemeler ve teknik özellikler mevcuttur. Özel Seri'nin tüm modelleri harici hava geçirmez bir soğutucu ile donatılmıştır.

The SPECIAL SERIES consists of different refrigerator and freezer models, loaded from top, which have been thought to optimize the on-board space by exploiting even the smallest areas.

Just like the other Frigonautica products, even those of the Special series use stainless steel, high quality materials and technical arrangements which guarantee their reliability. All the models are equipped with an

Seri	Ölçüler			Model	Tip	Kapasite	Yalıtım	Evaporatör	Kompresör
	En	Derinlik	Yükseklik						
	L	P	H			LT	mm		
ÖZEL SERİ	400	330	487	FRO25C	BUZDOLABI	25	35	Entegre	Harici
	480	510	487	FRO60C	BUZDOLABI	60	35	Entegre	Harici
	480	510	487	CO60C	Derin Dondurucu	50	60	Entegre	Harici

SİPARİŞE ÖZEL TASARIM BUZDOLAPLARI

Elit yat üretim departmanındaki siparişe özel seri olan Custom Serisi, daima kişiselleştirmeyi amaçlayan Frigonautica'nın en üst düzey üretim seviyesini temsil etmektedir.

Frigonautica, boyut veya şekil kısıtlamaları olmaksızın her ürünü siparişe özel şekilde üretir. Her buzdolabı/soğutucu müşterinin belirttiği özelliklere göre tasarlanmış ve üretilmiştir: böylece tekne sahibi, tasarımcı veya tersane bu sınırsız teknik çözümleri kolayca benimser. Her özel proje benzersizdir.

The CUSTOM SERIES represents highest level of Frigonautica's manufacturing, which has always aimed at personalizing the elite yachting production segment. Frigonautica builds each single Custom product disregarding the dimension or shape limitations. By using different finishing typologies the custom products are bound to suit any type of set-up.

Every refrigerator is designed and made according to the customer's specifications: ship-owner, designer or shipyard, and adopts unlimited technical solutions. The building specifications described here are not engaging, but they nevertheless represent possible solutions from the moment that an original and exclusive project corresponds to each refrigerator, and every single component is realized by going through sophisticated working processes.

MODÜLER SOĞUK ODALAR

Modüler soğuk odalar siparişe özel seri olan "custom seri" yi tamamlamaktadır, buzdolabı odaları, dondurucu odalar, çöp odaları vb. büyük hacim taleplerini karşılamaktadırlar.Soğuk odalar, iç ve dış yüzeyleri paslanmaz çelikten (isteğe göre AISI 316 veya 314) yalıtımlı paneller vasıtasıyla tekne üzerinde montajlanabilir. Kapılar, içten de açma imkânı veren kulplarla tedarik edilir.

The modular cold rooms complete the concept of "custom refrigeration", they satisfy the demand of big volumes as well as fridge rooms, freezer rooms, waste rooms etc. The cold rooms can be assembled on board through insulated panels with internal and external faces in stainless steel (aisi 316 or 314 on demand). The doors are supplied with industrial handles, with the possibility to open from the inside.

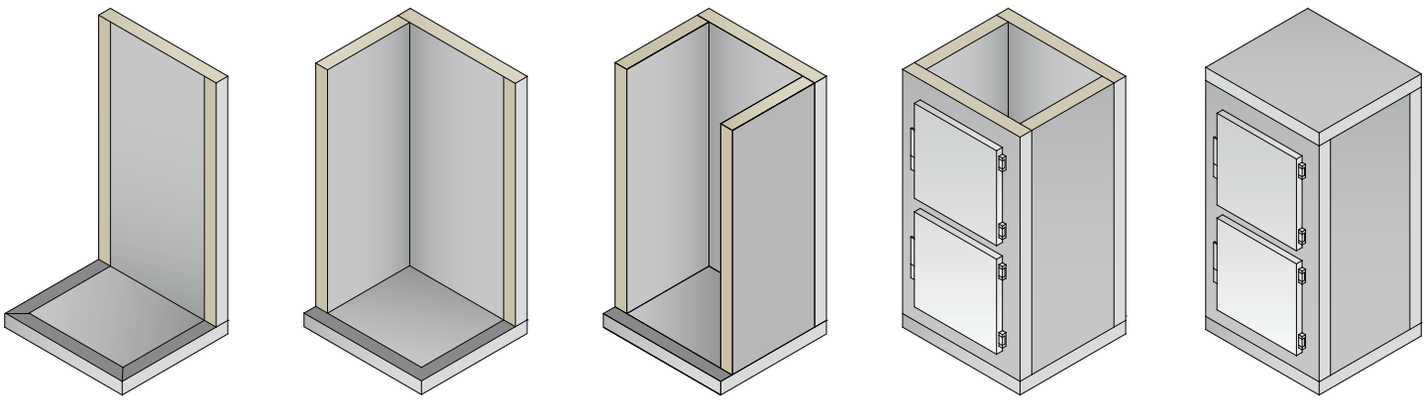

ÇEVRE DOSTU

Techno Marin tuvaletler, Eco modunda su tüketimi sadece 1 litre iken, Full Kullanım modunda 2,5 litre su tüketmektedir. Sistem çevre dostu olup daha az su tüketmektedir.

LIGHTECH 12/24 V Elektrikli Tuvalet

LIGHTECH, yelkenli veya motor yatların dünyasına adanmış kompozit karbon elyaflı veya karbon, elektrikli tuvaletlerdir. Kompakt ve hafiftir. İçerdiği tüm mekanik ve elektriksel aksamıyla birlikte 7 kg'dan daha hafif, modern ve işlevsel tasarımı LIGHTECH'i ideal bir yol arkadaşı yapmaktadır.

Çevrim başına oldukça düşük su tüketimine (1 -2.9 Litre arası) sahip bir tuvalettir ki bu tanklarda bulunan suyun kapsamlı bir şekilde idare edilmesi demektir. Bu kompakt ve konforlu tuvalet, tecrübesiz insanlar veya ilk kez tahliye sistemini kullanacaklar için kolaylaştırıcı, patentli ekipmanlarla donatılmıştır.
Hijyenik ve performanslı olmasının yanı sıra, piyasadaki diğer sistemlerden çok daha sessizdir.

İstek üzerine sınırsız şekilde renk uyarlaması mevcuttur

TIGER PUMP

Techno Marin tuvaletler, patentli "TIGER PUMP" çözümleri ile donatılmıştır. Bu sayede boşaltma sırasında tıkanma riskini minimize eder. Pompanın sahip olduğu maceratör ve Paslanmaz keskin bıçaklar tıkanmayı engellemektedir.

BEFORE / AFTER USE

Techno Marine tuvaletler patentli "EASUS" sistemi ile artık before ve after use butonuna gereksinim bırakmamaktadır. Otomatik olarak klozet kapağının kaldırılması ile devreye giren ön yıkama temizlik sensörü sayesinde kullanım daha pratiktir.

REFLOW

Techno Marine tuvaletler patentli "REFLOW" taharet musluğu sistemi ile entegreli otomatik temizleme sunmaktadır. Taharet musluğu açık iken sistem her 6 saniyede bir tuvaletin içindeki suyu otomatik olarak boşaltıp sirkulasyon yapar. Bu da tuvaletin olası taşmalarını önler.

SEATECH 48

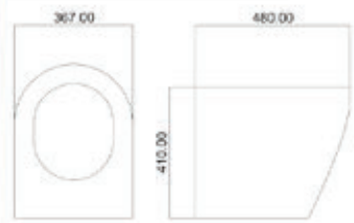

ECOFLUSH

TIGER pump

NEDEN TECHNO MARINE TUVALET ?

- Techno Marine tuvaletler, “TIGER PUMP” ile donatılmıştır. Boşaltma sırasında tıkanma riskini minimize eder.
- Techno Marine tuvaletler patentli “EASUS” sistemi ile artık “before ve after use” butonuna gereksinim bırakmamaktadır.
- Eco modunda su tüketimi sadece 1 litredir.
- Techno Marine tuvaletler patentli “REFLOW” taharet musluğu sistemi ile entegreli otomatik temizleme sunmaktadır.
- Techno Marine tuvaletler hem Otomatik hem Manuel flushing yapabilme ayrıcalığına sahiptir.
- Techno Marine kompozit tuvaletler seramik tuvaletlerden 8 kg daha hafiftir.

SEATECH 41

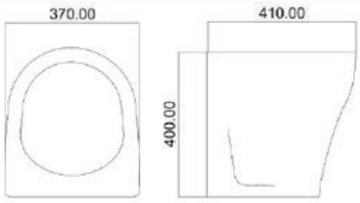

ECOFLUSH

TIGER pump

LED
YACHT LIGHTING

Prebit led teknolojisinde lider bir marka haline, tasarım mühendislerinin tutkuyla tüm tecrübelerini aktarmasıyla meydana gelmiştir. Özel niteklikli malzemeleri kullanarak pazardaki en uzun ömürlü ve kaliteli Led konumuna gelmiştir. Yüksek ve kaliteli ürün taleplerini karşılamak için en iyi ışık yayan diyotları kullanarak ışık kalitesi ve kullanım kolaylığı eşsiz hale getirilmektedir. Prebit Marine endüstrisinde premium led aydınlatma kategorisinin başında yer almaktadır. Alman ürünü led aydınlatma ürünleri tekne ve yatlarda, hem kaliteyi hem uzun ömürlü ürün ihtiyacını karşılamaktadır.

Innovative and high quality LED lights - that is what our factory in Rheinbach near Bonn stands for.
We connect future technology with manual precision and selected materials to lights with a timeless aesthetic design, that create emotions as pointedly illustrated soloists as well as team players in individual lighting concepts.
With that prebit® established itself as one of the leading lighting brands in the international upscale luxury yacht and motor home field within a few years.

DUVARA MONTAJ LED LAMBALAR / *WALL LIGHTS*

R1-1

R1-2

R1

W1-1

R2

R2-1

R5

W2

JANA

NOVA

NOVA XL

NOVA XL-HV

LANA

NELE

CORA

JANA-LYNN

NOVA-LYNN

CORA-LYNN

KIRA

JUNA

F5

ESNEK LED LAMBALAR / *FLEXIBLE LIGHTS*

Flex 01

Flex 01-1

Flex 07

Flex 05-G

Flex 05 IP68

Flex 01 HV

Flex 07-1

Flex 04

Flex 04-1

Flex 05

Flex 05-1

Flex 05-K

Flex 04 HV

Flex 05 HV

Flex 07 HV

R2 HV

CORA HV

W2 HV

MASA LAMBALARI / *TABLE LIGHTS*

EBBY table

EBBA table

NOVA table

KATI table

CORA table

LUCY

TAVAN LAMBALARI / *CEILING LIGHTS*

D1

LED room lighting 3 W
Ø 60 mm

D2

LED room lighting 6 W
Ø 90 mm

D3

LED room lighting 9 W
Ø 110 mm

İÇ MEKAN GÖMME LAMBALAR / *INTERIOR RECESSED LIGHTS*

EB12
LED room lighting 3 W
Ø 70 mm

EBQ12
LED room lighting 3 W
70 x 70 mm

EB12L
LED room lighting 3 W
Ø 60 mm

EB15L
LED room lighting 6 W
Ø 90 mm

EB15
LED room lighting 3 W
Ø 88 mm

EB22
LED room lighting 6 W
Ø 110 mm

EB22-dynamic
LED room lighting 6 W
Ø 110 mm

EB01-1
LED room lighting 2,5 W
Ø 35 mm

EB02-1
LED room lighting 2,5 W
Ø 44 mm

EB12-6
LED room lighting 6,2 W
Ø 70 mm

EBQ12-6
LED room lighting 6,2 W
70 x 70 mm

EB15-6
LED room lighting
6,2 W Ø 88 mm

EB18
LED room lighting 6,2 W
Ø 70 mm

EB19
LED room lighting 6,2 W
Ø 88 mm

EBQ7000
LED room lighting 6,2 W
100 x 100 mm

EBQ70
LED room lighting 6,2 W
100 x 100 mm

EB70
LED room lighting 6,2 W
Ø 104 mm

Lookup ® mini
LED room lighting
7 W 82 x 82 mm

Lookup ®
LED room lighting 17 W
130 x 130 mm

DIŞ MEKAN GÖMME LAMBALAR / *EXTERIOR RECESSED LIGHTS*

EB32
LED room lighting 3 W IP67
Ø 85 mm

EB32R
LED room lighting 3 W IP67
Ø 85 mm

EB32-RGB
LED room lighting 16 W IP67
Ø 85 mm

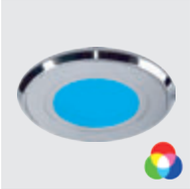

EB32R-RGB
LED room lighting 16 W IP67
Ø 85 mm

EB01-RGBw

EB42
LED room lighting 6 W IP67
Ø 120 mm

EB42R
LED room lighting 6 W IP67
Ø 120 mm

EB13
LED luminaires as an
orientation 1 W IP67 Ø 60 mm

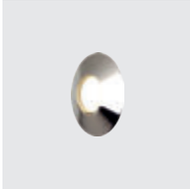

EB04
LED luminaires as an
orientation 1 W IP67 Ø 39 mm

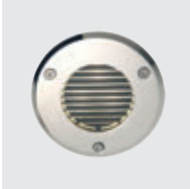

EB33
LED luminaires as an
orientation 3 W IP67 Ø 85 mm

EB33R
LED luminaires as an
orientation 3 W IP67 Ø 85 mm

HEM TAVAN HEM DUVAR LAMBALARI / *DOWN-WALL LIGHTS*

UB01-1

UB01-3

UB02-1

UB02-3

Grup halinde ışıkların açılıp kapanması ve kısılması / *Switching and Dimming lights in groups*

EB12-2 (MASTER) EB12-1 (SLAVE) EB12-1 (SLAVE) EB12-1 (SLAVE) EB12-1 (SLAVE) ••••

EB12-3MASTER EB12-3 (SLAVE) EB12-1 (SLAVE) EB12-1 (SLAVE) EB12-3 (SLAVE) ••••

12 / 24 V

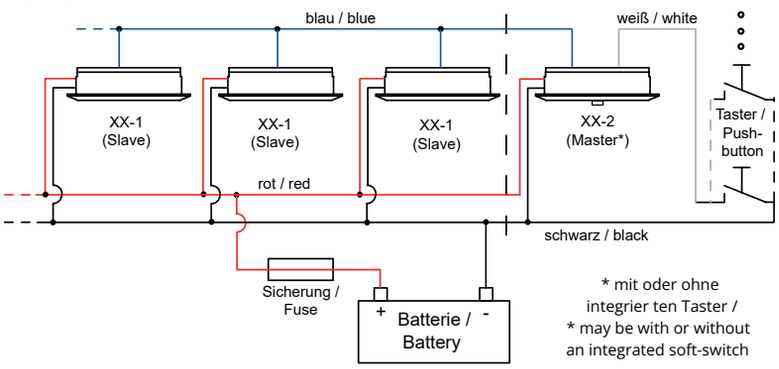

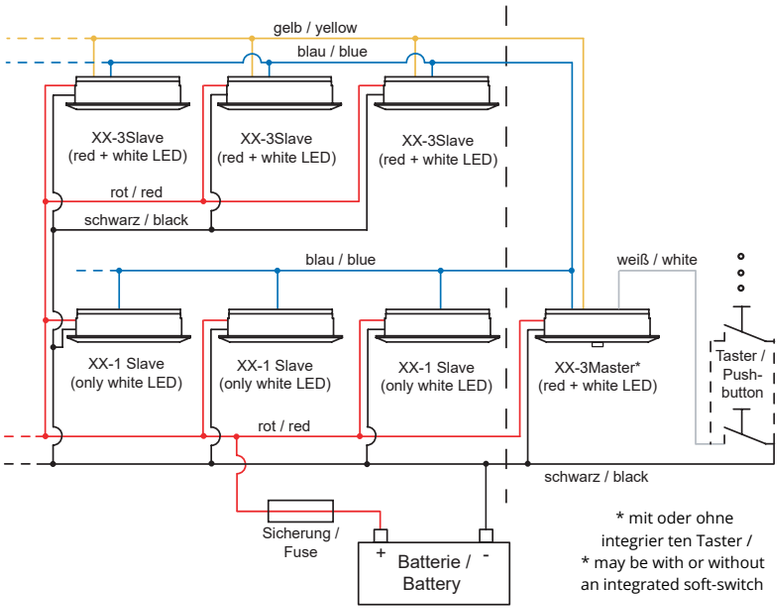

İyi bir takım birlikte harika işler yaratır. Soldaki çalışma ekibi ikonuyla (GROUP) birlikte prebit ışıkları iyi bir ekip oluşturarak özellikle sizin işleminizi kolaylaştırmıştır. GROUP ikonlu tüm ışıklar grup halinde açılıp kapanabilir ve kısılabilir. Farklı serileri kullanarak ışıkları çeşit olarak
yapsanız bile bu şekilde çalışır. İhtiyacınız olan tek şey 15 SLAVE ışığa kadar çıkabilen bir MASTER ışık. MASTER ışık tüm bağlı SLAVE ışıklarını senkronize ve güvenli bir şekilde kontrol eder.

Sadece beyaz ışık (2 etiketiyle) için MASTER ışık ve beyaz ila renkli ışık (3 MASTER etiketiyle) arasında açıp kapama için MASTER ışık olmak üzere iki tercihiniz bulunmaktadır. Sonraki durumda, MASTER-3'ü renkli ışığa geçirdiğinizde gruptaki beyaz LEDler açılır.

Eğer çoklu çalıştırılabilir ışıklardan ihtiyaç duyuyorsanız 3 SLAVE serilerindeki modeller mevcuttur. Elverişli kullanım için MASTER lambasıyla harici bir basmalı buton anahtarını bağlamak mümkündür. Dolayısıyla grup ışıklarını merkezi olarak çalıştırabilir ya da iki yönlü bir devre kurabilirsiniz.

Switching and Dimming lights in groups
A good team works together perfectly. The following prebit lights with the work team icon (GROUP) are a good team and make your operation particularly easy. All lights with a GROUP icon can be switched and dimmed in groups. This works even if you mix lights from various series. You only need a single MASTER light, which can be expanded
with up to 15 SLAVE lights. The MASTER-light controlls all connected SLAVE lights synchronously and reliably.

You have the choice between a MASTER light for white light only (labeled -2) and a MASTER light for switching between white and colored light (labeled by -3 MASTER). In the latter case, the white LEDs in the group turn off when you switch the MASTER -3 to colored light. If you need multiple switchable lights in a group, models in the series -3 SLAVE are available. For convenient operation it is possible to connect any external push button switch with the MASTER lamp. Thereby you can operate the lights-group centrally or set up a two-way circuit.

YANGIN ve SİNTİNE POMPASI - MAZOT DOLUM POMPASI - DENİZ SUYU POMPASI
BILGE, FIRE FIGHTING, DIESEL INTAKE, SEA WATER

A

YILDIZ PERVANE KENDİNDEN EMİŞLİ POMPA / Star Impeller Self-Priming El/Pump

POMPA GÖVDESİ / BODY PUMP	BRONZE
PERVANE / IMPELLER	BRONZE
ŞAFT / SHAFT	PASLANMAZ ÇELİK / STAINLESS STEEL
MEKANİK KAPAMA	SERAMİK - GRAFİT - İNOX

ÖLÇÜLER	H mm	D mm	W mm	Kg
A60 DC	110	230	130	7
A60 AC	130	260	125	7
A80 DC	165	330	160	12
A80 AC	165	305	140	11
A90 DC	190	345	160	15
A90 AC	190	320	140	14

	Voltage V	Delivery l/min	Head m	Power kW	IN	OUT
A 60	DC 12 - 24	19 - 2	6 - 20	0.18	½"	½"
A 80	DC 12 - 24	48 - 5	2 - 33	0.38	¾"	¾"
A 90	DC 12 - 24	48 - 15	2 - 34	0.45	1"	1"
A 60	AC 1~230 - 3~230/400	14 - 2	2 - 20	0.15	½"	½"
A 80	AC 1~230 - 3~230/400	39 - 5	4 - 35	0.37	¾"	¾"
A 90	AC 1~230 - 3~230/400	48 - 5	4 - 41	0.55	1"	1"

TF

KENDİNDEN EMİŞLİ YAN KANALLI POMPA / Self-Priming Side Channel El/Pump

POMPA GÖVDESİ / BODY PUMP	BRONZE
PERVANE / IMPELLER	BRONZE
ŞAFT / SHAFT	PASLANMAZ ÇELİK / STAINLESS STEEL
MEKANİK KAPAMA	SERAMİK - GRAFİT - İNOX

ÖLÇÜLER	H mm	D mm	W mm	Kg
TF 20 DC	145	240	125	7
TF 20 AC	145	265	125	6
TF 25 DC	165	245	145	9
TF 25 AC	165	305	145	12
TF 32 DC	195	320	145	12
TF 32 AC	180	330	145	13
TF 40 DC	220	375	185	26
TF 40 AC	220	375	185	28
TF 40/1 DC	260	500	195	51
TF 40/1 AC	260	465	195	38
TF 40/2 AC	260	465	195	48
TF 50 AC	320	510	245	65
TF 50/1 AC	300	580	240	63

	Voltage V	Delivery l/min	Head m	Power kW	IN	OUT
TF 20	DC 12 - 24	40 - 5	3 - 11	0.15	¾"	¾"
TF 25	DC 12 - 24	55 - 10	4 - 15	0.2	1"	1"
TF 32	DC 24	80 - 20	3 - 19	0.5	1"	1"
TF 40	DC 24	160 - 45	5 - 15	0.75	1 ½"	1 ½"
TF 40/1	DC 24	260 - 35	2 - 19	1.5	1 ½"	1 ½"
TF 20	AC 1~230 - 3~230/400	50 - 10	4 - 12	0.37	¾"	¾"
TF 25	AC 1~230 - 3~230/400	55 - 20	4 - 16	0.37	1"	1"
TF 32	AC 1~230 - 3~230/400	70 - 10	3 - 20	0.37	1 "	1"
TF 40	AC 1~230 - 3~230/400	170 - 40	2 - 14	0.75	1 ½"	1 ½"
TF 40/1	AC 1~230 - 3~230/400	240 - 40	4 - 20	1.5	1 ½"	1 ½"
TF 40/2	AC 1~230 - 3~230/400	290 - 60	4 - 19	2.2	1 ½"	1 ½"
TF 50	AC 1~230 - 3~230/400	380 - 60	2 - 28	3.0	2"	2"
TF 50/1	AC 1~230 - 3~230/400	480 - 175	3 - 32	4.0	2"	2"

TAM

KENDİNDEN EMİŞLİ YAN KANALLI POMPA / Self-Priming Side Channel El/Pump

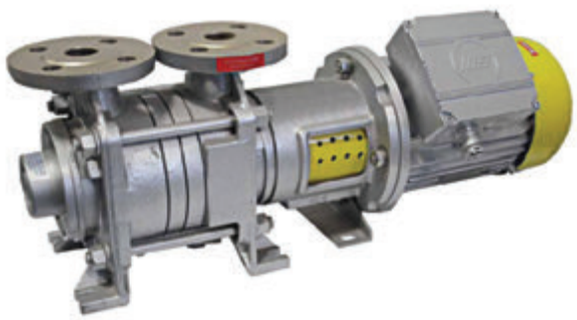

POMPA GÖVDESİ / BODY PUMP	BRONZE
PERVANE / IMPELLER	BRONZE
ŞAFT / SHAFT	PASLANMAZ ÇELİK / STAINLESS STEEL
MEKANİK KAPAMA	SERAMİK - GRAFİT - İNOX

ÖLÇÜLER	H mm	D mm	W mm	Kg
TAM300/1	250	710	210	65
TAM300/2	250	800	265	75
TAM300/1	250	670	265	55
TAM300/2	250	790	265	70
TAM400/1	280	810	260	80
TAM400/1	280	780	275	70
TAM400/2	280	870	275	85
TAM500/1	330	830	290	90
TAM500/2	330	1120	325	125
TAM650/1	370	1000	325	130
TAM650/2	370	1320	365	200

		Voltage V	Delivery l/min	Head m	Power kW	IN	OUT
TAM300/1	DC	24	145 – 85	6 – 24	1	32	32
TAM300/2	DC	24	125 – 55	6 – 45	1.5	32	32
TAM400/1	DC	24	225 – 105	3 – 29	1.5	40	40
TAM300/1	AC	1~230 - 3~230/400	125 – 55	5 – 29	1.1	32	32
TAM300/2	AC	1~230 - 3~230/400	135 – 55	5 – 50	2.2	32	32
TAM400/1	AC	1~230 - 3~230/400	205 – 105	7 – 37	2.2	40	40
TAM400/2	AC	1~230 - 3~230/400	205 – 105	15 – 68	4	40	40
TAM500/1	AC	1~230 - 3~230/400	390 – 185	7 – 35	4	50	50
TAM500/2	AC	3~400/690	390 – 145	15 – 80	9.2	50	50
TAM650/1	AC	3~400/690	640 – 310	6 – 39	7.5	65	65
TAM650/2	AC	3~400/690	700 - 310	5 – 78	15	65	65

TAB

KENDİNDEN EMİŞLİ YILDIZ PERVANELİ POMPA / PUMP WITH LIQUID RING

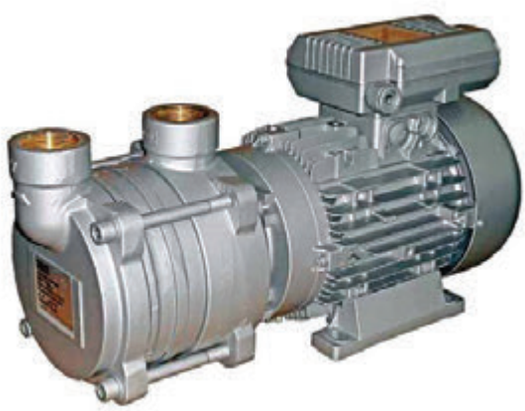

POMPA GÖVDESİ / BODY PUMP	BRONZE
PERVANE / IMPELLER	BRONZE
ŞAFT / SHAFT	PASLANMAZ ÇELİK / STAINLESS STEEL
MEKANİK KAPAMA	SERAMİK - GRAFİT - İNOX

ÖLÇÜLER	H mm	D mm	W mm	Kg
TAB30/1 DC	220	450	180	28
TAB40/1 DC	235	535	205	50
TAB30/1 AC	230	430	180	30
TAB40/1 AC	240	535	205	46

		Voltage V	Delivery l/min	Head m	Power kW	IN	OUT
TAB30/1	DC	24	140 – 80	3 – 23	0.9	1 ¼"	1 ¼"
TAB40/1	DC	24	280 - 100	3 – 28	1.5	1 ½"	1 ½"
TAB30/1	AC	1~230 - 3~230/400	130 - 50	4 – 31	1.5	1 ¼"	1 ¼"
TAB40/1	AC	1~230 - 3~230/400	200 - 100	7 – 33	2.2	1 ½"	1 ½"

ATM

KENDİNDEN EMİŞLİ POMPA / Self-Priming El/Pump

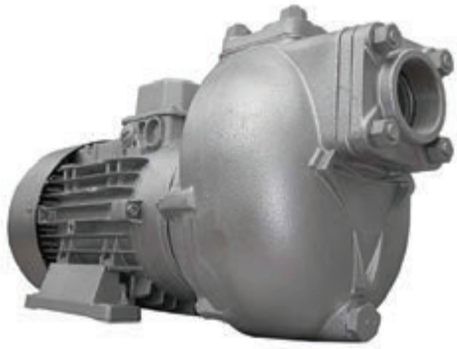

POMPA GÖVDESİ / BODY PUMP	BRONZE
PERVANE / IMPELLER	BRONZE
ŞAFT / SHAFT	PASLANMAZ ÇELİK / STAINLESS STEEL
MEKANİK KAPAMA	SERAMİK - GRAFİT - İNOX

ÖLÇÜLER	H mm	D mm	W mm	Kg
ATM 40	280	570	210	44
ATM 50	340	730	280	73

	Voltage V	Delivery l/min	Head m	Power kW	IN - OUT
ATM 40	AC 1~230 - 3~230/400	440 - 50	9 - 26	3	50 - 40
ATM 50	AC 3~230/400	740 - 125	16 – 34	5.5	65 - 50

MP-ATM, MP-TF

KENDİNDEN EMİŞLİ DİZEL MOTORLU POMPA / Self-Priming Diesel Engine Pump

POMPA GÖVDESİ / BODY PUMP	BRONZE
PERVANE / IMPELLER	BRONZE
ŞAFT / SHAFT	PASLANMAZ ÇELİK / STAINLESS STEEL
MEKANİK KAPAMA	SERAMİK - GRAFİT - İNOX

ÖLÇÜLER	H mm	D mm	W mm	Kg
MP-ATM 40	610	620	510	82
MP-ATM 50	610	620	510	113
MP-TF 50/1	610	620	510	118

SUB

SİNTİNE POMPASI / SUBMERSIBLE EL/PUMP

POMPA GÖVDESİ / BODY PUMP	TECHNO POLYMER
PERVANE / IMPELLER	TECHNO POLYMER
ŞAFT / SHAFT	PASLANMAZ ÇELİK / STAINLESS STEEL
MEKANİK KAPAMA	SİLİKON KARBİT

ÖLÇÜLER	H mm	D mm	W mm	Kg
SUB 20	160	110	110	2
SUB 37	190	130	130	2.5
SUB 47	290	180	180	6
SUB 47V	350	230	230	7

	Voltage V	Delivery l/min	Head m	Power kW	IN - OUT
SUB 20	DC 12 - 24	115 - 10	1 - 5	0.10	Ø28 - Ø28
SUB 37	DC 12 - 24	210 - 70	1 - 6	0.16	Ø38 - Ø38
SUB 47	DC 12 - 24 / AC 1~230	175 - 30	2 - 7	0.18	- 1″
SUB 47V	DC 12 - 24 / AC 1~230	145 - 30	2 - 7	0.18	- 1¼″

TF CLUTCH

KENDİNDEN EMİŞLİ TERSİNİR POMPA / Self-Priming Reversible Pump

POMPA GÖVDESİ / BODY PUMP
BRONZE
PERVANE / IMPELLER
BRONZE
ŞAFT / SHAFT
PASLANMAZ ÇELİK / STAINLESS STEEL
MEKANİK KAPAMA
SERAMİK - GRAFİT - İNOX

ÖLÇÜLER	H mm	D mm	W mm	Kg
TFC 25	165	210	125	6 - 8
TFC 32	180	230	135	7 - 9
TFC 40	230	280	185	12 - 16
TFC 40/14	230	320	190	30 - 34
TFC 50	300	320	240	20 - 25

	Voltage V	Delivery l/min	Head m	Power* kW	IN - OUT
TFC 25	DC 12 - 24	82 – 16	4 – 13	0.5	1" – 1"
		115 – 16	5 – 21	0.8	1" – 1"
TFC 32	DC 12 - 24	58 – 16	4 – 8	0.3	1¼" – 1¼"
		87 – 16	5 – 13	0.5	1¼" – 1¼"
		115 – 35	6 – 20	0.9	1¼" – 1¼"
TFC 40	DC 12 - 24	195 – 16	1 – 14	0.9	1½" – 1½"
		195 – 35	10 – 24	1.8	1½" – 1½"
		240 – 45	13 – 39	4	1½" – 1½"
TFC 40/14	DC 12 - 24	290 – 75	7 – 21	2	1½" – 1½"
		440 – 125	9 – 36	6	1½" – 1½"
		540 – 210	10 – 47	11	1½" – 1½"
TFC 50	DC 12 - 24	400 - 95	2 - 28	3.2	2" – 2"

SU SİRKÜLASYON POMPALARI
CIRCULATION, CONDITIONING, COOLING

TC

SANTRİFÜJ SİRKÜLASYON POMPASI / CIRCULATION CENTRIFUGAL EL/PUMP

POMPA GÖVDESİ / BODY PUMP
BRONZE
PERVANE / IMPELLER
PİRİNÇ ALAŞIM
ŞAFT / SHAFT
PASLANMAZ ÇELİK / STAINLESS STEEL
MEKANİK KAPAMA
SERAMİK - GRAFİT - İNOX

ÖLÇÜLER	H mm	D mm	W mm	Kg
TC 16 DC	155	270	105	7
TC 16 AC	160	270	125	5
TC 20 DC	165	335	165	10
TC 20 AC	165	305	155	9
TC 22 DC	190	335	180	12
TC 22 AC	185	305	175	11
TC 25/1	295	370	190	24
TC 25/2	265	370	190	25
TC 41	260	380	205	18
TC 41/1	260	380	205	20

	Voltage V	Delivery l/min	Head m	Power kW	IN - OUT
TC 16	DC 12 - 24	38 – 11	2 – 7	0.20	½" – ½"
TC 20	DC 24	75 – 26	9 – 13	0.37	1" – 1"
TC 22	DC 24	120 – 35	10 – 22	0.55	1" – 1"
TC 16	AC 1~230 - 3~230/400	38 – 11	3 – 5	0.16	½" – ½"
TC 20	AC 1~230 - 3~230/400	75 – 26	9 – 13	0.37	1" – 1"
TC 22	AC 1~230 - 3~230/400	105 – 30	10 – 20	0.55	1" – 1"
TC 25/1	AC 1~230 - 3~230/400	155 – 55	23 – 30	1.10	1½" – 1"
TC 25/2	AC 1~230 - 3~230/400	200 – 55	26 – 36	1.50	1½" – 1"
TC 41	AC 1~230 - 3~230/400	245 – 65	13 – 18	0.75	1½" – 1"
TC 41/1	AC 1~230 - 3~230/400	245 – 65	14 – 23	1.10	1½" – 1"

AB

KENDİNDEN EMİŞLİ SİRKÜLASYON POMPASI / Circulation Self-Priming El/Pump

POMPA GÖVDESİ / BODY PUMP	BRONZE
PERVANE / IMPELLER	PİRİNÇ ALAŞIM
ŞAFT / SHAFT	PASLANMAZ ÇELİK / STAINLESS STEEL
MEKANİK KAPAMA	SERAMİK - GRAFİT - İNOX

ÖLÇÜLER	H mm	D mm	W mm	Kg
AB 1 DC	160	410	165	11
AB 2 DC	160	400	165	12
AB 2 AC	160	370	165	11
AB 3 DC	200	480	190	23
AB 3 AC	200	440	190	21
AB 4 DC	200	500	190	24
AB 4 AC	200	470	190	22
AB 5/18 DC	240	640	220	39
AB 5/18 AC	240	580	220	32

	Voltage V	Delivery l/min	Head m	Power kW	IN - OUT
AB 1	DC 12 - 24	45 - 5	5 – 26	0.30	1" / 1"
AB 2	DC 24	48 - 5	8 – 34	0.37	1" / 1"
AB 3	DC 24	68 - 5	5 – 41	0.55	1" / 1"
AB 4	DC 24	85 - 5	10 – 34	0.75	1" / 1"
AB 5/18	DC 24	95 - 5	25 – 45	1.10	1½" / 1"
AB 2	AC 1~230 - 3~230/400	48 - 5	15 – 36	0.37	1" / 1"
AB 3	AC 1~230 - 3~230/400	48 - 5	23 – 46	0.55	1" / 1"
AB 4	AC 1~230 - 3~230/400	70 - 5	20 – 40	0.75	1" / 1"
AB 5/18	AC 1~230 - 3~230/400	95 - 5	25 - 45	1.10	1½" / 1"

AX

KENDİNDEN EMİŞLİ SİRKÜLASYON POMPASI / Circulation Self-Priming El/Pump

POMPA GÖVDESİ / BODY PUMP	PASLANMAZ ÇELİK
PERVANE / IMPELLER	NORLY
ŞAFT / SHAFT	PASLANMAZ ÇELİK / STAINLESS STEEL
MEKANİK KAPAMA	SERAMİK - GRAFİT - İNOX

ÖLÇÜLER	H mm	D mm	W mm	Kg
AX 1 DC	160	370	165	6
AX 2 DC	160	370	165	7
AX 2 AC	160	370	165	6
AX 3 DC	200	430	170	11
AX 3 AC	200	400	170	10
AX 4 DC	200	430	170	12
AX 4 AC	200	400	170	11
AX 5/18	245	560	220	22
AX 5/18	245	500	220	17

	Voltage V	Delivery l/min	Head m	Power kW	IN - OUT
AX 1	DC 12 - 24	45 - 5	5 – 26	0.30	1" / 1"
AX 2	DC 24	48 - 5	8 – 34	0.37	1" / 1"
AX 3	DC 24	68 - 5	5 – 41	0.55	1" / 1"
AX 4	DC 24	85 - 5	10 – 34	0.75	1" / 1"
AX 5/18	DC 24	95 - 5	25 – 45	1.10	1¼" / 1"
AX 2	AC 1~230 - 3~230/400	48 - 5	15 – 36	0.37	1" / 1"
AX 3	AC 1~230 - 3~230/400	48 - 5	23 – 46	0.55	1" / 1"
AX 4	AC 1~230 - 3~230/400	70 - 5	20 – 40	0.75	1" / 1"
AX 5/18	AC 1~230 - 3~230/400	95 - 5	25 – 45	1.10	1¼" / 1"

YAĞ VE YAKIT TRANSFER POMPALARI
OIL TRANSFER, DIESEL TRANSFER PUMPS

TP

KENDİNDEN EMİŞLİ VANALI DİZEL YAKIT TRANSFER POMPASI / Diesel Transfer Self-Priming Vane EL/pump

POMPA GÖVDESİ / BODY PUMP
DÖKÜM

ŞAFT / SHAFT
PASLANMAZ ÇELİK / STAINLESS STEEL

MEKANİK KAPAMA
SERAMİK - GRAFİT - İNOX

ÖLÇÜLER	H mm	D mm	W mm	Kg
TP 60	160	210	120	4
TP 80	200	330	190	13
TP 120	250	350	190	16

	Voltage V	Delivery l/min	Head m	Power kW	IN - OUT
TP 60	DC 12 - 24	50 - 30	2 - 10	0.31	¾″ ¾″
TP 80	AC 1~230 - 3~230/400	75 - 60	5 - 16	0.5	1″ 1″
TP 120	AC 1~230 - 3~230/400	100 - 60	5 - 17	0.75	1″ 1″

TN TQB

KENDİNDEN EMİŞLİ DİŞLİ DİZEL YAKIT TRANSFER POMPASI / Diesel Transfer Self Priming Gear EL/Pump

POMPA GÖVDESİ / BODY PUMP
DÖKÜM

DİŞLİ
PASLANMAZ ÇELİK / STAINLESS STEEL

ŞAFT / SHAFT
PASLANMAZ ÇELİK / STAINLESS STEEL

MEKANİK KAPAMA
SERAMİK - GRAFİT - İNOX

ÖLÇÜLER	H mm	D mm	W mm	Kg
TN 10	145	295	145	8
TQB 5	155	315	140	11
TQB 10	185	330	140	15
TQB 15	185	350	145	16
TQB 25	185	460	145	18
TQB 40	200	460	160	20
TQB 50	200	505	160	23
TQB 70	215	510	175	26

	Voltage V	Max Delivery l/min	Max Head m	Power kW	IN - OUT
TN 10	DC 12 - 24	10	20	0.25	½″ ½″
TQB 5	AC 1~230 - 3~230/400	5	50	0.25	¾″ ¾″
TQB 10	AC 1~230 - 3~230/400	10	50	0.37	¾″ ¾″
TQB 15	AC 1~230 - 3~230/400	15	50	0.37	¾″ ¾″
TQB 25	AC 1~230 - 3~230/400	25	50	0.55	¾″ ¾″
TQB 40	AC 1~230 - 3~230/400	40	50	0.75	1″ 1″
TQB 50	AC 1~230 - 3~230/400	50	50	1.1	1″ 1″
TQB 70	AC 1~230 - 3~230/400	70	50	1.5	1″ 1″

KİRLİ, ATIK SU POMPALARI
BLACK AND GREY WATER PUMPS

MIS

KENDİNDEN EMİŞLİ MACERATÖR POMPA / Self-Priming Macerator El/Pump

POMPA GÖVDESİ / BODY PUMP	PASLANMAZ ÇELİK / STAINLESS STEEL
PERVANE / IMPELLER	PASLANMAZ ÇELİK / STAINLESS STEEL
STATOR	NİTRİL KAUÇUK / BUNA N NBR
MEKANİK KAPAMA	SERAMİK - GRAFİT - İNOX

ÖLÇÜLER	H mm	D mm	W mm	Kg
MIS 40 DC	145	300	160	12
MIS 40 AC	200	355	160	10
MIS 60 DC	200	560	200	26
MIS 60 AC	230	580	200	24
MIS 80 DC	245	670	200	33
MIS 80 AC	240	670	200	30
MIS 100	240	680	200	35

		Delivery l/min	Head m	Power kW	IN	OUT
MIS 40	DC 24	43 – 20	5 - 30	0.33	1½"	1½"
MIS 60	DC 24	55 – 50	5 - 20	0.8	1½"	1½"
MIS 80	DC 24	90 – 65	5 - 30	1.1	1½"	1½"
MIS 40	AC 1~230 - 3~230/400	40 – 20	5 - 30	0.55	1½"	1½"
MIS 60	AC 1~230 - 3~230/400	53 – 45	5 - 30	1.1	1½"	1½"
MIS 80	AC 1~230 - 3~230/400	95 – 70	5 - 30	1.5	1½"	1½"
MIS 100	AC 1~230 - 3~230/400	125 – 95	5 - 20	1.5	1½"	1½"

Voltage V

MBS

KENDİNDEN EMİŞLİ MACERATÖR POMPA / Self-Priming Macerator El/Pump

POMPA GÖVDESİ / BODY PUMP	BRONZE
VİDA / SCREW	PASLANMAZ ÇELİK / STAINLESS STEEL
STATOR	NİTRİL KAUÇUK / BUNA N NBR
MEKANİK KAPAMA	SERAMİK - GRAFİT - NBR

ÖLÇÜLER	H mm	D mm	W mm	Kg
MBS 40 DC	175	430	145	17
MBS 40 AC	210	450	155	16

		Delivery l/min	Head m	Power kW	IN	OUT
MBS 40	DC 12 - 24	45 – 25	5 – 30	0.33	1"	1"
MBS 40	AC 1~230 - 3~230/400	45 – 25	5 - 35	0.55	1"	1"

Voltage V

TM

DİYAFRAMLI MANUEL POMPA / Multi Services Diaphgram El/Pumps

		Max Delivery l/min	Max Head m	Power kW	IN	OUT
TM 15	DC 12 - 24	18	10	0.06	15	15
TM 38	DC 12 - 24	37	8	0.08	20	20
TM 50	DC 12 - 24	30	6	0.12	30	30
TM 70	DC 12 - 24	70	5	0.37	32	32
TM 120	DC 12 - 24	60	15	0.75	1½"	1½"
TM 70	AC 1~230 - 3~230/400	70	5	0.37	32	32
TM 120	AC 1~230 - 3~230/400	60	15	0.75	1½"	1½"

Voltage V

ÖLÇÜLER	H mm	D mm	W mm	Kg
TM 15 DC	180	250	90	3
TM 38 DC	190	310	130	4
TM 50 DC	270	320	290	7
TM 70 DC	380	500	350	22
TM 70 AC	380	500	350	20
TM 120 DC	320	600	300	40
TM 120 AC	320	600	300	38

HİDROFORLAR
WATER PRESSURE SYSTEMS

HYDRO-EC

ELEKTRONİK KONTROLLÜ HİDROFOR / Electronic Controlled WPS

POMPA GÖVDESİ / BODY PUMP
DÖKÜM
PERVANE / IMPELLER
TECHNO POLYMER
ŞAFT / SHAFT
PASLANMAZ ÇELİK / STAINLESS STEEL

ÖLÇÜLER	H mm	D mm	W mm	Kg
HEC 1 DC	370	440	240	9
HEC 2 DC	370	440	240	10
HEC 2 AC	370	440	240	9
HEC 4 DC	400	600	270	23
HEC 4 AC	400	570	270	22
HEC 5/18 DC	450	740	270	31
HEC 5/18 AC	450	680	270	30

		Voltage V	Max Delivery l/min	Max Pressure bar	Power kW	IN - OUT
HEC 1	DC	12 - 24	45	2.6	0.30	1" - 1"
HEC 2	DC	24	48	3.4	0.37	1" - 1"
HEC 4	DC	24	85	3.4	0.75	1" - 1"
HEC 5/18	DC	24	95	4.5	1.10	1¼" - 1"
HEC 2	AC	1~230 - 3~230/400	48	3.6	0.37	1" - 1"
HEC 4	AC	1~230 - 3~230/400	70	4.0	0.75	1" - 1"
HEC 5/18	AC	1~230 - 3~230/400	95	4.5	1.10	1¼" - 1"

HYDRO-PRESS

HİDROFOR / Water Pressure Systems

POMPA GÖVDESİ / BODY PUMP
DÖKÜM
PERVANE / IMPELLER
TECHNO POLYMER
ŞAFT / SHAFT
PASLANMAZ ÇELİK / STAINLESS STEEL
SU TANKI / WATER TANK
PASLANMAZ ÇELİK BOYALI / PAINTED STEEL WITH FLANGE AISI 316

ÖLÇÜLER	H mm	D mm	W mm	Kg
HPI 2 DC	580	600	280	20
HPI 2 AC	580	600	280	19
HPI 4 DC	600	600	280	33
HPI 4 AC	600	600	280	32

		Voltage V	Max Delivery l/min	Max Pressure bar	Power kW	IN - OUT
HPI 2	DC	24	48	3.4	0.37	1" - 1"
HPI 4	DC	24	85	3.4	0.75	1" - 1"
HPI 2	AC	1~230 - 3~230/400	48	3.6	0.37	1" - 1"
HPI 4	AC	1~230 - 3~230/400	70	4.0	0.75	1" - 1"

HYDRO-A

KOMPAKT SU BASINÇ SİSTEMİ - HİDROFOR / Compact Water Pressure Systems

POMPA GÖVDESİ / BODY PUMP
BRONZE
PERVANE / IMPELLER
BRONZE
ŞAFT / SHAFT
PASLANMAZ ÇELİK / STAINLESS STEEL
SU TANKI / WATER TANK
2L & 5L PASLANMAZ ÇELİK BOYALI / PAINTED STEEL WITH FLANGE AISI 316

ÖLÇÜLER	H mm	D mm	W mm	Kg	Liter
HA 60 DC	240	300	180	10	2
HA 60 DC	425	355	230	13	5
HA 60 AC	425	355	230	13	5
HA 80 DC	350	410	170	18	2

		Voltage V	Max Delivery l/min	Max Pressure bar	Power kW	IN - OUT
HA 60	DC	12 - 24	19	2	0.18	½" - ½"
HA 80	DC	12 - 24	48	3.3	0.37	¾" - ¾"
HA 60	AC	1~230	14	2	0.15	½" - ½"

HYDRO-AB

HİDROFOR / Water Pressure System

POMPA GÖVDESİ / BODY PUMP
BRONZE

PERVANE / IMPELLER
BRONZE

ŞAFT / SHAFT
PASLANMAZ ÇELİK / STAINLESS STEEL

SU TANKI / WATER TANK
2L & 20L PASLANMAZ ÇELİK BOYALI / PAINTED STEEL WITH FLANGE AISI 316

ÖLÇÜLER	H mm	D mm	W mm	Kg	Liter
HAB 2 DC	340	530	200	15	5
HAB 2 DC	570	580	280	19	20
HAB 4 DC	620	660	280	32	20
HAB 4 AC	620	660	280	30	20
HAB 5/18 DC	670	810	280	47	20
HAB 5/18 AC	670	810	280	40	20
HAB 5/18 AC	870	830	370	51	60

	Voltage V	Max Delivery l/min	Max Pressure bar	Power kW	IN - OUT
HAB 2	DC 24	48	3.4	0.37	1" - 1"
HAB 4	DC 24	85	3.4	0.75	1" - 1"
HAB 5/18	DC 24	95	4.5	1.10	1" - 1"
HAB 4	AC 1~230 - 3~230/400	70	4.0	0.75	1" - 1"
HAB 5/18	AC 1~230 - 3~230/400	95	4.5	1.10	1" - 1"

HYDRO-AX

HİDROFOR / Water Pressure System

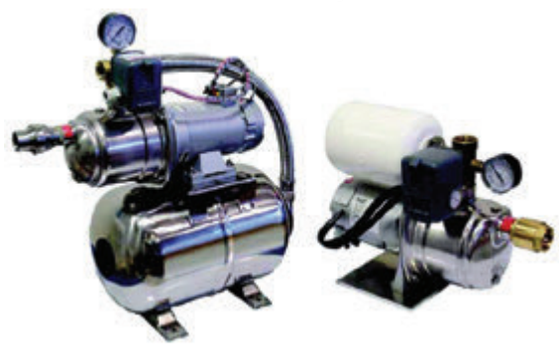

POMPA GÖVDESİ / BODY PUMP
BRONZE

PERVANE / IMPELLER
TECHNO POLYMER

ŞAFT / SHAFT
PASLANMAZ ÇELİK / STAINLESS STEEL

SU TANKI / WATER TANK
2L & 20L PASLANMAZ ÇELİK BOYALI / PAINTED STEEL WITH FLANGE AISI 316

Bu Hidrofor çoğunlukla bir paslanmaz AX el / pompadan ve bir butil membran su deposundan oluşur ve bu da 3 farklı kapasitede mevcuttur: 5l, 20l veya 60l. WPS, kendinden pompalama özelliğine sahip bir pompaya dayandığından, pompaları ilk kullanımdan önce veya el pompası uzun süre durdurulduktan sonra sıvı ile doldurmayı öneririz.

This WPS which is mainly composed of a inox AX el/pump and a butyl membrane water tank which is also available in 3 different capacities: 5l, 20l or 60l. As the WPS is based on a selfpriming el/pump, we suggest to fill the pumps with liquid before first use or after the el/pump has been stopped for a long period.

AX SET - EC

HİDROFOR / Water Pressure System

POMPA GÖVDESİ / BODY PUMP
PASLANMAZ ÇELİK / STAINLESS STEEL

PERVANE / IMPELLER
TECHNO POLYMER

ŞAFT / SHAFT
PASLANMAZ ÇELİK / STAINLESS STEEL

BASE
PASLANMAZ ÇELİK / STAINLESS STEEL

DIMENSIONS	H mm	D mm	W mm	Kg
AX SET-EC 1 DC	600	570	560	40
AX SET-EC 2 DC	600	570	560	40
AX SET-EC 2 AC	600	570	560	38
AX SET-EC 4 DC	620	730	560	50
AX SET-EC 4 AC	620	700	560	46
AX SET-EC 5/18 DC	670	850	630	76
AX SET-EC 5/18 AC	670	790	630	62
AX SET-EC 6/22 AC	730	830	680	67

	Voltage V	Max Delivery l/min	Max Pressure bar	Power kW	IN - OUT
AX SET-EC 1	DC 12 - 24	45 x 2	2.6	0,30+0,30	1¼" - 1¼"
AX SET-EC 2	DC 24	48 x 2	3.4	0,37+0,37	1¼" - 1¼"
AX SET-EC 4	DC 24	85 x 2	3.4	0,75+0,75	1¼" - 1¼"
AX SET-EC 5/18	DC 24	95 x 2	4.5	1,1+1,1	2" - 1½"
AX SET-EC 2	AC 1~230 - 3~230/400	48 x 2	3.6	0,37+0,37	1¼" - 1¼"
AX SET-EC 4	AC 1~230 - 3~230/400	70 x 2	4.0	0,75+0,75	1¼" - 1¼"
AX SET-EC 5/18	AC 1~230 - 3~230/400	95 x 2	4.5	1,1+1,1	2" - 1½"
AX SET-EC 6/22	AC 1~230 - 3~230/400	135 x 2	4.5	1,5+1,5	2" - 1½"

AX SET

HİDROFOR / Water Pressure System

POMPA GÖVDESİ / BODY PUMP
PASLANMAZ ÇELİK / STAINLESS STEEL

PERVANE / IMPELLER
TECHNO POLYMER

ŞAFT / SHAFT
PASLANMAZ ÇELİK / STAINLESS STEEL

BASE
PASLANMAZ ÇELİK / STAINLESS STEEL

ÖLÇÜLER	H mm	D mm	W mm	Kg
AX SET 1 DC	520	580	440	36
AX SET 2 DC	520	580	440	36
AX SET 2 AC	520	580	440	34
AX SET 4 DC	560	640	460	45
AX SET 4 AC	560	610	460	41
AX SET 5/18 DC	620	770	520	69
AX SET 5/18 AC	620	710	520	56
AX SET 6/22 AC	620	710	520	61

	Voltage V	Max Delivery l/min	Max Pressure bar	Power kW	IN - OUT
AX SET 1	DC 12 - 24	45 x 2	2.6	0,30+0,30	1¼" - 1¼"
AX SET 2	DC 24	48 x 2	3.4	0,37+0,37	1¼" - 1¼"
AX SET 4	DC 24	85 x 2	3.4	0,75+0,75	1¼" - 1¼"
AX SET 5/18	DC 24	95 x 2	4.5	1,1+1,1	2" - 1½"
AX SET 2	AC 1~230 - 3~230/400	48 x 2	3.6	0,37+0,37	1¼" - 1¼"
AX SET 4	AC 1~230 - 3~230/400	70 x 2	4.0	0,75+0,75	1¼" - 1¼"
AX SET 5/18	AC 1~230 - 3~230/400	95 x 2	4.5	1,5+1,5	2" - 1½"
AX SET 6/22	AC 1~230 - 3~230/400	135 x 2	4.5	1,5+1,5	2" - 1½"

TANK

HİDROFOR TANKLARI / Accumulator Tanks

TANK GÖVDESİ / BODY TANK
PASLANMAZ ÇELİK KARBON BOYALI
STAINLESS STEEL OR CARBON
STEEL PAINTED

FLANŞ / FLANGE
PASLANMAZ ÇELİK / STAINLESS STEEL

MEMBRANE
BUTYL

KAPASİTE	ÇALIŞMA TİPİ	IN - OUT
20	HORIZONTAL	1" - -
60	HORIZONTAL	1" - -
100	HORIZONTAL OR VERTICAL	1" - 1"
200	VERTICAL	1" - 1"
300	VERTICAL	1" - 1"

HAVALANDIRMA FANLARI
FANS

CL-CZ

SANTRİFÜJ - SALYANGOZ TİPİ FAN / Centrifugal Fan

GÖVDE / CASE

Aluminium (CL)
Zinc-coated steel (CZ)

PERVANE / IMPELLER

PASLANMAZ ÇELİK / STAINLESS STEEL

ÖLÇÜLER	H mm	D mm	W mm	Kg
CL 92 DC	185	220	170	3
CL 92 AC	185	275	170	3
CL 134/2 DC	230	345	215	7
CL 134/2AC	230	345	215	8
CL 164/2 DC	310	350	275	9
CL 164/2AC	310	350	275	10
CL 184/2 DC	310	350	275	11
CL 184/2AC	310	350	275	11
CZ 20 DC	375	355	340	20
CZ 20/4AC	375	335	340	22
CZ 20/2AC	375	355	340	32
CZ 25/4AC	440	365	415	40
CZ 30/4AC	515	360	470	45

	Voltage V	Max Delivery m³/min	Max Pressure mm H_2O	Power kW	Inlet mm	Outlet mm
CL 92	DC 24	4	20	0.04	100 ø	70 A / 60 B
CL 134/2	DC 24	12.5	35	0.25	100 ø	105 A / 93 B
CL 164/2	DC 24	21	56	0.30	128 ø	105 A / 113 B
CL 184/2	DC 24	21	68	0.55	145 ø	105 A / 113 B
CZ 20	DC 24	33	70	0.75	150 ø	126 A / 128 B
CL 92	AC 1~230 - 3~230/400	4	20	0.09	100 ø	70 A / 60 B
CL 134/2	AC 1~230 - 3~230/400	15	55	0.25	100 ø	105 A / 93 B
CL 164/2	AC 1~230 - 3~230/400	25	90	0.37	128 ø	105 A / 113 B
CL 184/2	AC 1~230 - 3~230/400	30	105	0.55	145 ø	105 A / 113 B
CZ 20/4	AC 1~230 - 3~230/400	21	30	0.25	150 ø	126 A / 138 B
CZ 20/2	AC 1~230 - 3~230/400	42	125	1.5	150 ø	126 A / 138 B
CZ 25/4	AC 1~230 - 3~230/400	29	42	0.75	200 ø	135 A / 143 B
CZ 30/4	AC 1~230 - 3~230/400	42	65	0.75	240 ø	130 A / 175 B

AXF

AKSİEL FAN / Axial Fan

Bu fanlar yüksek akış hacmine sahiptir. Yat ve teknelerde motor dairelerinde kullanılır. Oldukça sağlam ve kalitelidir.

These fans have high flow volume and good hardiness which make them most suitable for engine rooms in yachts and mega yachts. It is mandatory that the orientation of the flux of the fan is specified when order is made.

ÖLÇÜLER	ØInt. mm	ØExt. mm	D mm	Kg
AXF 215/A DC	215	275	290	10
AXF 250/B DC	260	320	150	13
AXF 250/B AC	260	320	150	12
AXF 315/A AC	310	390	150	12
AXF 315/B DC	310	390	150	14
AXF 315/B AC	310	390	150	13
AXF 355/A AC	360	455	150	14
AXF 355/B DC	360	455	150	14
AXF 355/B AC	360	455	150	15
AXF 400/A AC	410	510	150	15
AXF 400/B DC	410	510	150	18
AXF 400/B AC	410	510	150	18
AXF 450/A AC	460	560	150	17
AXF 450/B DC	460	560	150	22
AXF 450/B AC	460	560	150	31
AXF 500 DC	510	620	150	28
AXF 500 AC	510	620	150	23
AXF 560 DC	570	680	180	33
AXF 560 AC	570	680	180	26
AXF 630 A AC	640	775	180	33
AXF 630 B AC	640	775	180	34
AXF 710 A AC	710	816	180	48
AXF 710 B AC	710	816	180	58
AXF 800 A AC	810	915	200	86
AXF 800 B AC	810	915	200	99
AXF 900 A AC	910	1015	250	139
AXF 900 B AC	910	1015	250	147

K-PLP PLS

FAN VE DAMPER / Fan + Gravity DAMPER

Gravity damper (standard only for K-PLP)

Aluminium

PERVANE / BLADES

TECHNO POLYMER

KASA / FRAME

PASLANMAZ ÇELİK / STAINLESS STEEL

ÖLÇÜLER	H mm	D mm	W mm	Kg
K-P LP 225	300	125	300	4
K-P LP 305	390	140	390	6
PLS 315	400	170	400	6
PLS 355	450	170	450	7
PLS 400	510	170	510	8
PLS 450	570	180	570	10
PLS 500	660	180	660	11
PLS 560	710	210	710	17
PLS 630	810	210	810	20
PLS 710	860	220	860	22

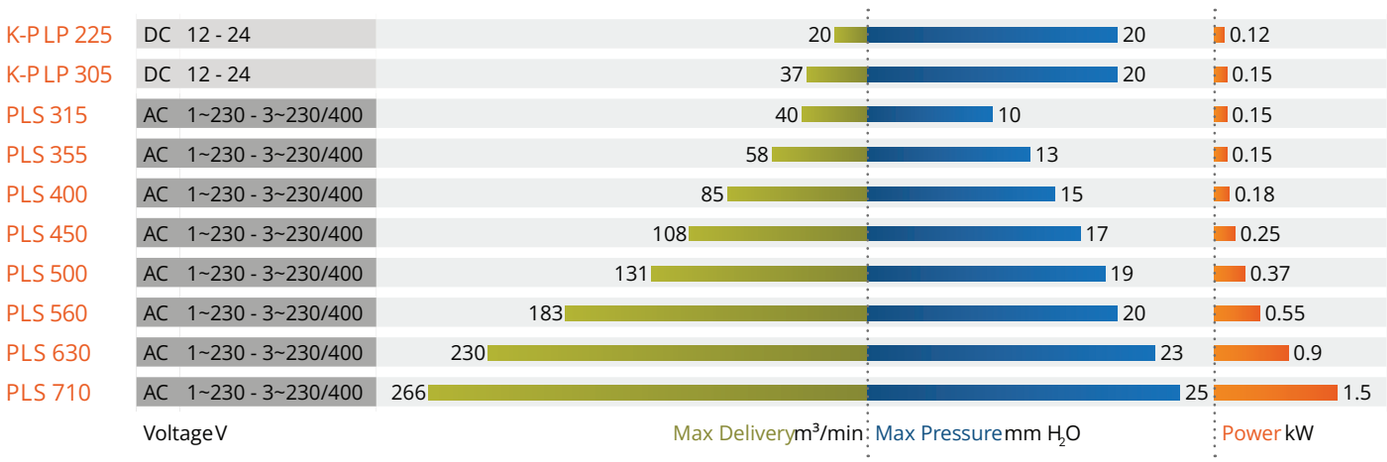

MANUAL POMPA

YARIM DAİRE EL POMPASI / Semi Rotary Hand Wing Pump

ÖLÇÜLER	H mm	D mm	W mm	Kg
MP1G	225	185	145	5
MP2G	255	210	150	6
MP3G	285	235	175	9
MP4G	305	260	195	11
MP5G	345	300	195	14

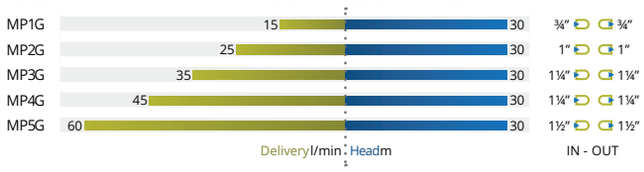

ELEKTRİKLİ SU ISITICISI

Electrical Water Heater

BOILER

KAPASİTE	H mm	Ø mm	Kg
34	470	360	19
60	550	450	23
80	720	450	25
100	920	450	30
120	1120	450	33
150	1000	510	46
200	1200	510	68
300	1200	610	92

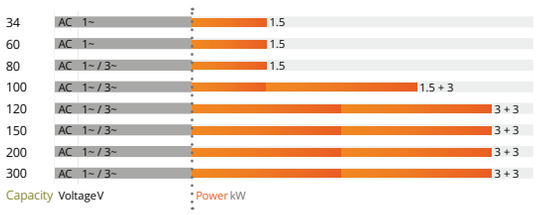

GÜÇLÜ BİR STABİLİZATÖR SMARTGYRO / SMARTGYRO THE POWERFUL STABILIZER

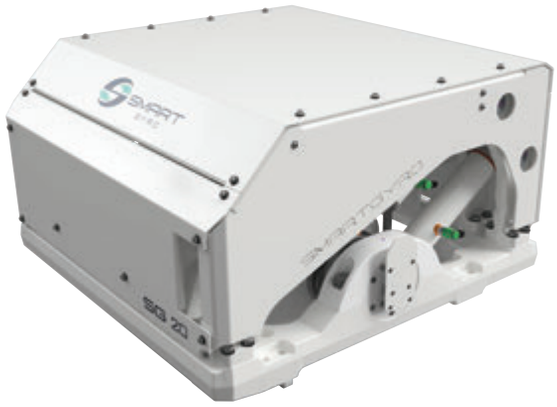

SmartGyro, sektörde 30 yılı aşkın deneyime sahip bir grup İtalyan mühendis tarafından, teknelerdeki yalpa hareketini azaltabilecek yeni ürünler ve teknolojiler geliştirmek üzere 2014 yılında kurulmuştur. SmartGyro bir Yanmar iştirakidir.

SmartGyro stabilizer, kolay kurulum ve kullanımıyla rahatsız edici tekne yalpa hareketlerini, etkili bir şekilde azaltmak için tasarlandı. Döndüğü eksende, yeni dinamik fren sistemi ile yalpaya karşı üretilen torku anında ayarlayarak maksimum dengeleme sağlar.

SmartGyro was founded in 2014 by a group of Italian engineers with more than 30 years of experience in the industry to develop new products and technologies that can reduce roll motion on boats. SmartGyro is a Yanmar subsidiary. Smartgyro stabilizer is designed to effectively reduce uncomfortable boat roll motions with its easy setup and use. With the new dynamic braking system, it instantly adjusts the torque produced against roll on the axis it rotates, providing maximum balancing.

YATLAR / YACHTS

Bir yatta hayat, yatın demirde veya yolda olmasına bakılmaksızın eğlenceli bir deneyim olmalıdır. Dalga gelgiti yattaki yaşamı olumsuz etkileyebilecek birkaç faktörden biridir. Yıllarca süren araştırma ve geliştirmeden sonra, müşterilerimize yeni Smartgyro stabilizatörü sunarak, yalpayı minimuma indirmekten memnuniyet duyuyoruz.

Life on board a yacht should be an enjoyable experience, regardless of whether it is at anchor or underway. Wave motion is one of the few factors that can adversely affect life on board. After years of research and development, we are pleased to offer our customers the new Smartgyro stabilizer, to reduce rolling to a minimum.

BALIKÇI TEKNELERİ / SPORT FISHING

Kötü hava koşulları ve deniz dalgalı olduğunda, balık avlamaya gölge düşmektedir. Smargyro cayroskopik sistemi monte edilerek, kaptan köşkünden, kuleden güvenli bir şekilde balık tutabilir veya sadece dalgalanma hareketini azaltarak teknede gezinme konforunu arttırabilirsiniz. Kolay bir kurulumla, yakıt tüketimini ve birçok riski azaltarak balık tutma şansınızı arttıracaksınız.

Whenever there is bad weather and rough seas, the opportunities to fish can be compromised. By installing a Smartgyro gyroscopic system, you will be able to fish safely from the cockpit or the tower, or simply troll in the trough, reducing wave motion and increasing comfort on board. With a simple installation, you will increase the chances of landing a fish while reducing fuel consumption and any risks.

TİCARİ TEKNELER / COMMERCIAL

Açık deniz yapıları için çalışan tekneler kritik ve zor durumda kaldıkları operasyonlarda, düşük hızlarda veya alargada oldukları durumlarda dahi kullanabilirler. Yalpaya izin vermeyen Smartgyro anti-roll sistemini benimseyerek, operasyonel kullanılabilirliği, performansı, güvenliği ve konforu büyük ölçüde arttırdığınız gibi aynı zamanda gelir ve iş fırsatlarını da arttıracaksınız. Smartgyro stabilizatörü ile teknenin yalpa hareketini büyük ölçüde azaltacaksınız, mürettebatınıza güç ve dayanıklılık açısından yarar sağlayacak ve müşterilerinize teknedeki gelişmiş konforu fark ettireceksiniz.

Offshore working boats can be used in critical and difficult situations and operations, and at low speed or when stopped. By adopting the Smartgyro anti-roll system, you will greatly improve operational availability, performance, safety and comfort, as well as increasing income and work opportunities. With the Smartgyro stabilizer you will reduce most of the boat's roll – your crew will benefit in terms of strength and endurance, and customers will notice the improved comfort on board.

ASKERİ TEKNELER / MILITARY

Tüm deniz koşullarında askeri teknelerde istikrarlı bir platform oluşturmak, mürettebatın güvenliğinin arttırılması ve gelişmiş bir performans sağlanması anlamına gelmektedir.
Smartgyro stabilizatör donanımlı devriye botları ve mayın tarama gemileri, düşük hız veya akıntı hızında dahi askeri operasyonlarda daha etkili olacaktır.

Providing a stable platform on military boats in all sea conditions means an increase in crew safety and improved performance. Patrol boats and minehunters equipped with the Smartgyro stabilizer will be more effective in their military operations even when operating at low speed or drifting.

YALPAYA SON / REDUCTION OF BOAT ROLL

Smartgyro cayroskopu, çok kolay kurulum ve kullanımıyla, rahatsız edici tekne yalpa hareketini, 80 tona kadar deplasmana sahip teknelerde, etkili bir şekilde azaltılmasını sağlamak için tasarlandı. Döndüğü eksende yeni mekanik dinamik fren sistemi ile Smartgyro, yalpaya karşı üretilen torkunu anında ayarlayarak maksimum stabilizasyon, dengeleme kapasitesi sağlar. Soğutması için yalnızca güç kaynağı ve deniz suyu bağlantısı gerektirir ve karmaşık çalıştırma işlemleri yoktur: Sadece çalıştırın ve yola koyulun!

Kontrol ünitesi teknenin yalpa ve meyil açısını gerçek zamanlı olarak gösterebildiği gibi ayrıca çalışma parametreleri ve muhtemel arıza koşullarını da gösterir ve ayrıca sistem gücünün açılıp, kapatılması için uzaktan kumanda cihazı olarak da işlev görür. Smartgyro yönetim ve kontrolü kolayca teknedeki otomasyon sistemine entegre edilerek tüm sistemin uzaktan kontrol edilmesini sağlanır.

The Smartgyro gyroscope was conceived to ensure an effective reduction of uncomfortable boat roll, with very simple installation and management. With the new mechanical dynamic braking system of the precession axis, Smartgyro can instantaneously adjust the generated anti-roll torque, providing the maximum stabilization capacity. It only requires the power supply and a seawater connection for its cooling, and it has no complicated start-up procedures: just start up and go! The control unit can show the ship's pitch and roll angles in real time, as well as its operating parameters and possible failure conditions; it also serves as a remote device for system power on and off. The Smartgyro management and control can be easily integrated in the on-board automation system, allowing remote diagnosis of the whole system.

YALPA OLMADAN YENİ BİR HİS
NEW SENSATION WİTHOUT BOAT ROLL
YALPAYA SON
NO ROLLING
KOLAY KURULUM
SIMPLE INSTALLATION
DÜŞÜK GÜÇ TÜKETİMİ
LOW POWER CONSUMPTION

GÜÇLÜ BİR STABİLİZATÖR SMARTGYRO / SMARTGYRO THE POWERFUL STABILIZER

SG20 GYRO STABILIZER

SmartGyro SG20, 45-55 ft. tekneleriniz için cayro dengeleyicidir.
Hem yeni inşa hem de refit projeleriniz için uygundur.
Bakım için sistemin tekneden kaldırılmasına gerek duyulmaz, yerinde bakım kolaylığı sağlamaktadır. Bu da zaman ve maliyetten önemli ölçüde tasarruf sağlar. Cayro dengeleyiciler, tekne üzerinde alargada maruz kalınan yalpa hareketlerini en etkili sönümleyen sistemlerdir.

Smartgyro SG20 is the gyro stabilizer of choice for boats from 45-55 ft. Ideal for both new builds and refit installations, the stabilizer can be fully serviced on-board the vessel without the need to lift out for maintenance, ensuring significant time and cost savings.

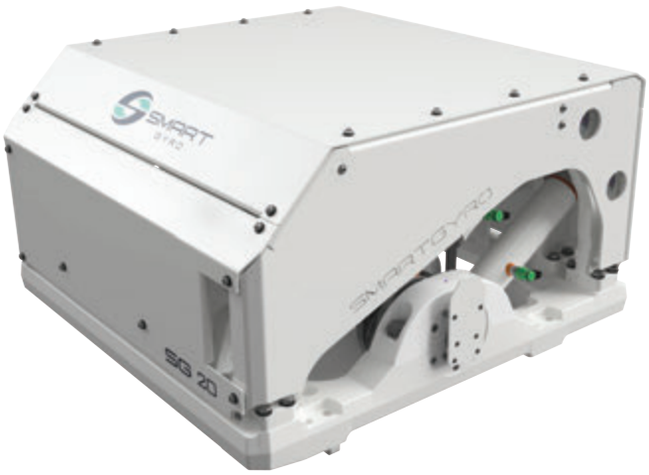

TEKNİK ÖZELLİKLER

Nominal Hız	9.500 RPM	Çalışma Gücü (AC)	1.5 - 2.5 kW *
Nominal Hızda Açısal Momentum	5.900 Nms	Çalışma Gücü (DC)	150 W (yardımcı ekipman)
Nominal Hızda Yalpa Önleyici Tork	15.500 Nm	Deniz Suyu Besleme	[15 (min.) - 30 (max.) [4 (min.) - 8 (max.) GPM]
Nominal Hıza Ulaşma Süresi	55 dak		
Dengeye Ulaşma Süresi	25 dak	Çalışma Sıcaklığı	0 - 60 °C [32 - 140 °F]
Sistem Voltajı (AC)	115V nominal 50/60 Hz, single phase 220V nominal 50/60 Hz, single phase	Boyut	0.76 x 0.77 x 0.65 m [29.9 x 30.3x 25.6 in]
Sistem Voltajı (DC)	12 Vdc	Ağırlık	495 kg [1091 lbs]
Max. Güç (AC)	3.8 kW	Gürültü Seviyesi	70 - 72 dBC @ 1 metre

**Deniz koşullarına bağlı değişkenlik gösterebilir.*

PROFİL	ÜST	ÖN

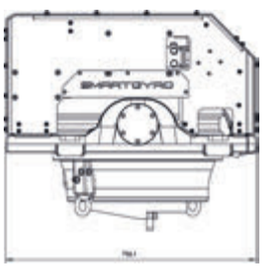
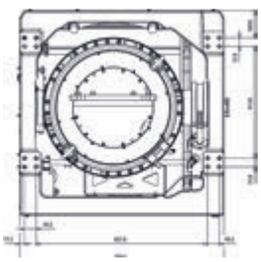
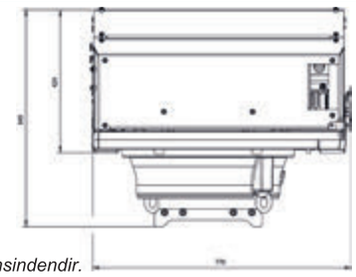

Boyutlar mm cinsindendir.

SG40 GYRO STABILIZER

SmartGyro SG40, 50-60 ft. tekneleriniz için cayro dengeleyicidir. Hem yeni inşa hem de refit projeleriniz için uygundur. Bakım için sistemin tekneden kaldırılmasına gerek duyulmaz, yerinde bakım kolaylığı sağlamaktadır. Bu da zaman ve maliyetten önemli ölçüde tasarruf sağlar. Cayro dengeleyiciler tekne üzerinde alargada maruz kalınan yalpa hareketlerini en etkili sönümleyen sistemlerdir.

Smartgyro SG40 is the gyro stabilizer of choice for boats from 50-60 ft. Ideal for both new builds and refit installations, the stabilizer can be fully serviced on-board the vessel without the need to lift out for maintenance, ensuring significant time and cost savings.

TEKNİK ÖZELLİKLER

Nominal Hız	7.500 RPM	Çalışma Gücü (AC)	1.5 - 2.5 kW *
Nominal Hızda Açısal Momentum	9.100 Nms	Çalışma Gücü (DC)	220 W (yardımcı ekipman)
Nominal Hızda Yalpa Önleyici Tork	19.000 Nm	Deniz Suyu Besleme	[15 (min.) - 30 (max.) LPM] [4 (min.) - 8 (max.) GP]
Nominal Hıza Ulaşma Süresi	55 dak		
Dengeye Ulaşma Süresi	25 dak	Çalışma Sıcaklığı	0 - 60 °C [32 - 140 °F]
Sistem Voltajı (AC)	220V nominal 50/60 Hz, single phase	Boyut	0.86 x 0.93 x 0.72 m [34.0 x 36.5 x 28.4 in]
Sistem Voltajı (DC)	24 Vdc	Ağırlık	650 kg [1430 lbs]
Max. Güç (AC)	4 kW	Gürültü Seviyesi	68 – 70 dBC @ 1 metre

PROFİL

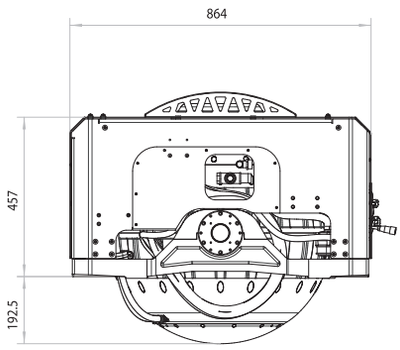

ÜST

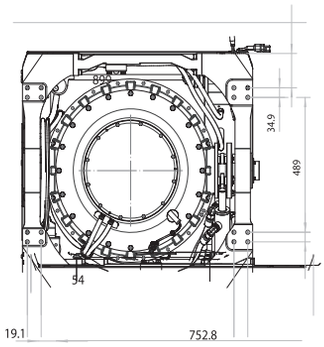

ÖN

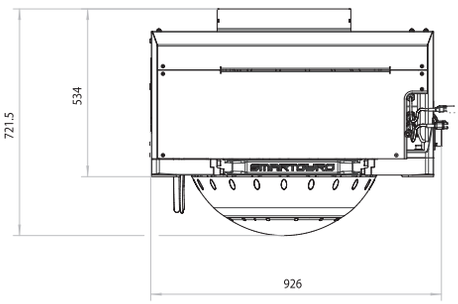

SG60 GYRO STABILIZER

SmartGyro SG60, 55-65 ft. tekneleriniz için cayro dengeleyicidir. Hem yeni inşa hem de refit projeleriniz için uygundur. Bakım için sistemin tekneden kaldırılmasına gerek duyulmaz, yerinde bakım kolaylığı sağlamaktadır. Bu da zaman ve maliyetten önemli ölçüde tasarruf sağlar. Cayro dengeleyiciler tekne üzerinde alargada maruz kalınan yalpa hareketlerini en etkili sönümleyen sistemlerdir.

Smartgyro SG60 is the gyro stabilizer of choice for boats from 55-65 ft. Ideal for both new builds and refit installations, the stabilizer can be fully serviced on-board the vessel without the need to lift out for maintenance, ensuring significant time and cost savings.

TEKNİK ÖZELLİKLER

Nominal Hız	5.500 RPM
Nominal Hızda Açısal Momentum	12.500 Nms
Nominal Hızda Yalpa Önleyici Tork	25.000 Nm
Nominal Hıza Ulaşma Süresi	45 dakika
Dengeye Ulaşma Süresi	25 dakika
Sistem Voltajı (AC)	220V nominal 50/60 Hz, single phase
Sistem Voltajı (DC)	24 Vdc
Max. Güç (AC)	4.5 kW

Çalışma Gücü (AC)	2.4 - 4.0 kW *
Çalışma Gücü (DC)	220 W (yardımcı ekipman)
Deniz Suyu Besleme	15 (min) - 30 (max) LPM [4 (min) - 8 (max) GPM]
Çalışma Sıcaklığı	0 - 60 °C [32 - 140 °F]
Boyut	1. 08 x 1.11 x 0.87 m [42.4 x 43.7 x 34.3 in]
Ağırlık	910 kg [2006 lbs]
Gürültü Seviyesi	62 - 64 dBC @ 1 metre

**Deniz koşullarına bağlı değişkenlik gösterebilir..*

PROFİL

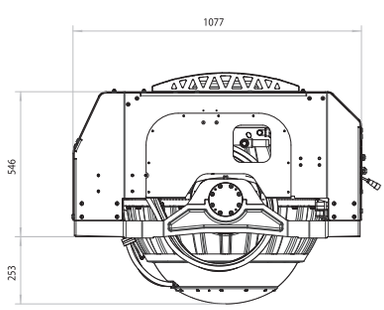

ÜST

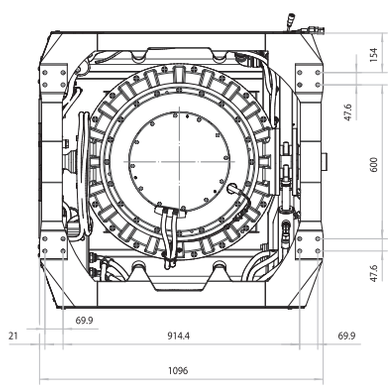

ÖN

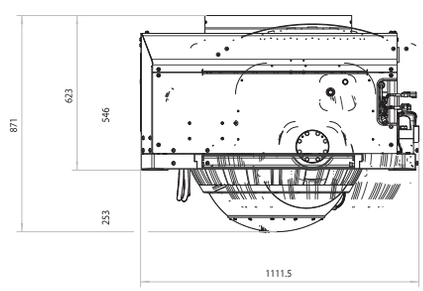

Boyutlar mm cinsindendir.

SG80 GYRO STABILIZER

SmartGyro SG80, 60-70 ft. tekneleriniz için cayro dengeleyicidir. Hem yeni inşa hem de refit projeleriniz için uygundur. Bakım için sistemin tekneden kaldırılmasına gerek duyulmaz, yerinde bakım kolaylığı sağlamaktadır. Bu da zaman ve maliyetten önemli ölçüde tasarruf sağlar. Cayro dengeleyiciler tekne üzerinde alargada maruz kalınan yalpa hareketlerini en etkili sönümleyen sistemlerdir.

Smartgyro SG80 is the gyro stabilizer of choice for boats from 60-70 ft. Ideal for both new builds and refit installations, the stabilizer can be fully serviced on-board the vessel without the need to lift out for maintenance, ensuring significant time and cost savings.

TEKNİK ÖZELLİKLER

Nominal Hız	5.500 RPM	Çalışma Gücü (AC)	2.4 - 4.0 kW *
Nominal Hızda Açısal Momentum	15.400 Nms	Çalışma Gücü (DC)	220 W (yardımcı ekipman)
Nominal Hızda Yalpa Önleyici Tork	30.100 Nm	Deniz Suyu Besleme	[15 (min) - 30 (max) LPM] [4 (min) - 8 (max) GPM]
Nominal Hıza Ulaşma Süresi	45 dak		
Dengeye Ulaşma Süresi	25 dak	Çalışma Sıcaklığı	0 - 60 °C [32 - 140 °F]
Sistem Voltajı (AC)	220V nominal 50/60 Hz, single phase	Boyut	1.08 x 1.11 x 0.87 m [42.4 x 43.7 x 34.3 in]
Sistem Voltajı (DC)	24 Vdc	Ağırlık	980 kg [2160 lbs]
Max. Güç (AC)	4.9 kW	Gürültü Seviyesi	62 - 64 dBC @ 1 metre

**Deniz koşullarına bağlı değişkenlik gösterebilir.*

PROFiL **ÜST** **ÖN**

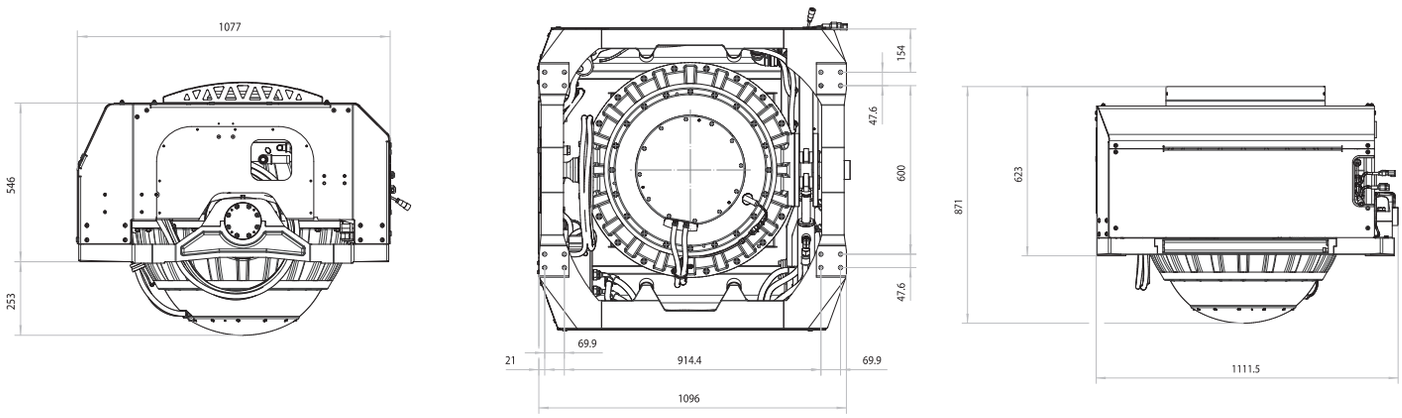

Boyutlar mm cinsindendir.

İki yenilikçi şirket (SAIM SpA ve Quick SpA) tarafından yapılan pleasure teknecilik endüstrisindeki 25 yılı aşkın deneyimden doğan QS Seamaster bow ve stern iticiler, piyasadaki en gelişmiş ürün yelpazesini temsil ediyor. 40 ila 1100 Kgf itiş gücüne kadar hem analog hem de dijital bağlantı sistemleri, açma/kapa veya orantılı komutlarla kullanılabilen eksiksiz bir DC, AC, fırçasız DC-AC, geri çekilebilir ve hidrolik iticiler hattı. Tekne üreticileri ile birlikte geliştirilmiş, en titiz yatçılar için tasarlanmıştır.

Born from over 25 years' experience in the pleasure boating industry made by two innovative companies (SAIM SpA and Quick SpA), the QS Seamaster bow and stern thrusters represent the most advanced range of products available on the market. A complete line of DC, AC, brushless DC-AC, retractable and hydraulic thrusters from 40 to 1100 Kgf thrust, available both with analogic or digital connection systems, on/off or proportional commands. Designed for the most demanding yachtsman, developed together with boatbuilders.

QS Seamaster, eksiksiz ve gelişmiş bir DC, fırçasız, AC ve hidrolik elektrikli itici serisi geliştirmiştir. SAIM Marine tarafından tasarlanan, deniz işlerinde ürün ve sistemlerin tedariki, yardımı, dağıtımı ve tasarımında neredeyse otuz yıllık deneyime sahip ve yüksek teknoloji sistemleri üreticisi, deniz endüstrisindeki ana oyunculardan biri olan Quick SPA, yenilikçi ve güvenilir bileşenlerin üreticisi tarafından inşa edildi.

QS Seamaster has developed a complete andadvanced line of DC, brushless, AC and hydraulicelectric thrusters.Designed by SAIM Marine, with almost thirty yearsof experience in supply, assistance, distribution and design of products and systems in the marinebusiness, and built by Quick SPA, a manufacturer ofhigh-tech systems, one of the main players in thenautical industry , manufacturer of innovative and reliable components

TEKNİK ÖZELLİKLER

- Yüksek verimli güçlü motorlar
- Ateşleme korumalı sürümü mevcuttur. (80 kgfye kadar)
- Özel tasarıma sahip elastik eklem
- Quick tarafından özel bir hidrodinamik düzen ile tasarlanan redüktör ve mafsalı
- Daha az bakım gerektirir: Redüktör mafsalı yağ sızıntısına karşı garantilidir.
- Kolayca değiştirilebilir aluminyum anod koruma
- Her motordan maksimum performans ve verim almak için, pervaneler 4,5 kanat düzeninde tasarlanmıştır. Kanatlar NiBrAl kompozit malzemeden özel üretilmiştir. Tüm ikiz pervaneler saat yönünde dönmektedir.

En ünlü ve büyüleyici endüstriyel iş birliklerinde olduğu gibi, bu iş birliğinin amacı, teknolojik olarak gelişmiş bir ürüne olan sürekli artan talebe üstün performansla cevap vermek, aynı zamanda stres olmadan bir deneyim sunmak ve özel çözümler sunmak için geliştirilen bir satış, yardım ve hizmet ağı için de cevap vermektir. Tamamen İtalya'da inşa edilen ve tasarlanan ürün yelpazesi, 150 ft'e kadar tekneler ve yatlar için 40 ila 1100 Kgf model içerir. QS Seamaster iticiler tünel montajı için DC, AC, fırçasız DC-AC veya hidrolik versiyonda mevcuttur. Geri çekilebilir modeller için DC versiyon veya hidrolik olarak da mevcuttur.

As in the most famous and fascinating industrialcollaborations, the aim of this cooperation is to respondto the ever-increasing demand for a technologically advanced product, with superior performance, but also for a sales, assistance and service network developed to offer an experience without stress inand to provide tailor-made solutions.
Built and designed entirely in Italy, the product range includes 40 to 1100 Kgf models for boats and yachts up to 150ft. QS Seamaster thrusters are available in DC, AC, brushless DC-AC or hydraulic version, for tunnelinstallation. They are also available in DC version or hydraulic for retractable models.

QS-DC Elektrikli Baş Pervaneleri

QS

	QS 40-125	QS 50-140	QS 60-185	QS 80-185	QS 100-185
İtme Gücü (Kgf)	40	50	60	80	100
Tekne Uzunluğu (ft)	26 - 34	27 - 37	29 - 38	35 - 48	35 - 55
Tekne Uzunluğu (m)	8 - 10,5	8 - 11	9 - 12	42278	43070
İç tünel çapı (mm)	125	140	185	185	185
Kanat	Tek	Tek	Tek	Çift	Çift
Motor gücü (kW)	2,2	2,4	3	4,3	6,3
Ağırlık (Kg)	10,9	12,2	16,7	17,9	27,5
Voltaj (V)	12	12	12 - 24	12 - 24	12 - 24

"QS" DC menzilli iticiler, gelişmiş yüksek verimli DC motorlar tarafından desteklenmektedir. Motorun aşırı ısınması durumunda önceden mikroişlemci kontrol sistemi devreye girerek iticinin ani kesintilere uğramasını önleyerek kullanımını sağlar.

TEMEL ÖZELLİKLER
- Tüm modeller CAN-bus protokolü ile hem analog/dijital versiyonda orantılı veya orantılı hale getirilebilir
- QS80-185'e kadar tüm pervaneler IP versiyonunda da tedarik edilebilir (Ateşleme Koruması)
- Çift pervaneli modeller ters yönde döner

QS-DC Elektrikli Baş Pervaneleri

QS

	QSB 130 - 250	QS 160-250	QS 220-250	QS 250-300	QS 300-300
İtme Gücü (Kgf)	130	160	220	250	300
Tekne Uzunluğu (ft)	42 - 60	44 - 64	55 - 80	60 - 85	70 - 100
Tekne Uzunluğu (m)	13 - 19	15 - 22	17 - 24	18 - 25	22 - 30
İç tünel çapı (mm)	250	250	250	300	300
Kanat	Çift	Çift	Çift	Çift	Çift
Motor gücü (kW)	6,5	8	10	12	15
Ağırlık (Kg)	34,3	35	49	46,7	66,7
Voltaj (V)	12 - 24	24	24	24	24 - 48

QSB - DC-AC Fırçasız Baş Pervaneleri

QSB

	QSB 100-185	QSB 160-250	QSB 300-300
İtme Gücü (Kgf)	105	160	300
Tekne Uzunluğu (ft)	35 - 55	50 - 72	70 -100
Tekne Uzunluğu (m)	12 - 17	15 - 22	22 - 30
İç tünel çapı (mm)	185	250	300
Kanat	Çift	Çift	Çift
Motor gücü (kW)	6,3	8	15
Ağırlık (Kg)	28	44,9	64,1
Voltaj (V)	12 - 24	12 - 24	24-48

Fırçasız veya fırçasız orantılı pervaneler olan QSB serisi, 12/24/48 V fırçasız elektrik motorlarının son teknolojisi ile donatılmıştır.

TEMEL ÖZELLİKLER

- Karbon Fırça Yok
- Düşük tüketim ile maksimum verim
- Analog ve dijital kontrol ile standart olarak orantılı
- Gürültüsüz ve sessiz çalışma
- Sınırsız çalışma süresi
- Kolay kurulum, minimum bakım
- Saat yönüne dönen pervaneler

QSA-AC Baş Pervaneleri

QSA

	QSA 240-250	QSA 320-300	QSA 400-300	QSA 520-386	QSA 750-513	QSA 900-513	QSA 1000-513
Çalışma İtme Gücü (Kgf)	200	300	350	460	600	750	1000
Maksimum İtme Gücü (Kgf)	240	320	400	520	750	900	1100
Tekne Uzunluğu (ft)	42 -75	55 - 100	75 - 110	85 - 140	95 - 145	100 - 150	105 - 165
Tekne Uzunluğu (m)	13 - 23	18 - 31	22 - 35	25 - 40	29 - 44	30 - 45	33 - 50
İç tünel çapı (mm)	250	300	300	386	513	513	513
Kanat	Doppia	Doppia	Doppia	Doppia	Doppia	Doppia	Doppia
Motor gücü (kW)	15	15	22	37	45	55	75
Ağırlık (Kg)	160	167	216	375	495	590	742

QSA - AC Serisi, orta ve büyük tekneler için uygundur. Teknedeki yerlerşik üç fazlı elektriği (230/400V) kullanırlar.

TEMEL ÖZELLİKLER

- Sınırsız çalışma süresi
- Standart olarak orantılı sistem
- Özel kompozit veya NiBrAl den yapılmış pervane takımı
- RINA Onayı
- Saat yönünde dönen peraveneler

QSH Hidrolik Baş Pervaneleri

QSH

	QSH 100-185	QSH 220-250	QSH 300-300	QSH 400-300	QSH 450-386	QSH 580-386	QSH 1000-513
İtme Gücü (Kgf)	105	220	300	400	455	580	1000
Tekne Uzunluğu (ft)	33 - 60	50 - 76	76 - 100	82 - 115	89 - 125	92 - 132	100 - 150
Tekne Uzunluğu (m)	43374	15 - 23	23 - 30	25 - 35	27 - 38	28 - 40	30 - 45
İç tünel çapı (mm)	185	250	300	300	386	386	513
Kanat	Çift	Çift	Çift	Çift	Çift	Çift	Çift
Motor gücü (kW)	8	11,2	20	24	34	41	60
Ağırlık (Kg)	8,9	17,3	27,6	40,8	69	76,7	173

Orta ila büyük tekneler için QSH hidrolik serisi, piyasadaki en iyilerden biridir. Yüksek kaliteli bileşenler ve özellikle kompakt ve geniş tanklar, QSH serisinin gezi tekneleri pazarındaki en iyi hidrolik manevra sistemleri arasında olmasını sağlar.

- Sınırsız çalışma süresi
- Standart olarak orantılı sistem
- Özel kompozit veya NiBrAl den yapılmış pervane takımı
- RINA Onayı
- Saat yönünde dönen peraveneler

QSR Gizlenebilir Baş Pervaneler

QSR

	QSR 80-185	QSR 100-185	QSR 160-250	QSR 230-250
İtme Gücü (Kgf)	85	105	160	240
Tekne Uzunluğu (ft)	35 - 48	40 - 52	50 - 66	60 - 82
Tekne Uzunluğu (m)	10-15	12-16	15 - 20	18 - 25
İç tünel çapı (mm)	185	185	250	250
Kanat	Çift	Çift	Çift	Çift
Motor gücü (kW)	4,5	6,3	8	10
Voltaj (V)	12-24	12-24	24	24
Ağırlık (Kg)	37,9 - 40,5	46,5	82	97

QSR gizlenebilir baş pervaneler hem DC elektrikli hem de hidrolik olabilir. Minimum hidrodinamik türbülans vermek için tasarlanmıştır. Özellikle yelkenliler de daha çok tercih edilir. QSR gizlenebilir baş pervaneler, diğer aralıklara uygulanan aynı teknolojiden yararlanır. DC sürümünde ON/OFF yapılandırmasında sağlanabilirler.

AMP-SC Hız Kontrol Üniteleri (Sürücüler)

APMS-SC

DC Motorlar için hız kontrol sürücüsü

Başpervane motorlarının hızı bu sürücüler ile kontrol edilir. Sürücü bir veya iki AMPS - (Analog manevra sistemi) ile yönetilir. AMPS Modülü sistem ON/OFF'una izin verir.

Yüksek Verimlilik
Düşük ağırlık kompakt dizayn

	APMS-SC 400	APMS-SC 800
Giriş Voltajı	9-16 VDC	9-32 VDC
Maximum Çıkış Voltajı	400 A	800 A
Çalışma Sıcaklığı	-4°F ÷ +140°F with power derating over 122°F	-4°F ÷ +140°F with power derating over 122°F
Soğutma	Soğutma Fanı	Soğutma Fanı
Ağırlık (Kg)	4	4,4

Analog Kontrol ve Kumanda Panelleri

QS Seamaster özel bir kontrol paneli sunmaktadır. İtme düğmeleri veya tek ve çift joystikler ile birlikte, kurulu sisteme bağlı olarak en çeşitli çevresel ve iklim koşullarına dayanacak şekilde tasarlanmış ve test edilmiştir.

Paralel olarak bile birden fazla uygulamaya izin vererek büyük esneklik ve kurulum kolaylığı sunarlar. Her ikisi de otomatik olarak istasyonun önceliği ve devre dışı bırakılmasıyla önemli bir güvenlik özelliği sağlanır.
İtici polarite ters, kısa giden, iticilerin uzun süreli aktivitesinden ve kontrol kablolarının kesilmesinden korunur. Tanılama ve çalışma akustik sinyaller ile karakterize edilir.

QAJOT

Boyut: 61.6 x 61.6 mm (2.42” x 2.42”)
ON/OFF Analog kontrol butonu

QAJIT

Boyut: 61.6 x 61.6 mm (2.42” x 2.42”)
ON/OFF Analog kontrol butonu
İleri geri için Joystik

QAJ2T

Boyut: 65.8 x 117 mm (2.59” x 4,60”)
Joystikli 2 iticili, ON/OFF Analog butonlu kontrol paneli

APMS 1T

Boyut: 110 x 110 mm
(4.33” x 4.33”)
Analog joystikli 1 Baş pervane kontrol paneli

APMS 2T

Boyut: 110 x 110 mm
(4.33” x 4.33”)
Analog joystikli 2 Baş pervane kontrol paneli

Dijital Kontrol ve Kumanda Panelleri

QS Seamaster DPMS dijital kontrol panelleri sunmaktadır. DPMS esnek ve kolay kurulum özelliğiyle, baş pervaneler için en gelişmiş teknolojiye sahiptir. CAN-Bus bağlantı sistemi ile AC ve hidrolik baş pervaneleri kumanda edebilir. DPMS kumanda sistemi diğer marka baş pervanelerini de kumanda edebilir. Ayrıca teknedeki diğer network ve dağıtılmış control sistemine de bağlanma ikmanı verir.

DPMS 1T

Boyut:
110 x 110 mm (4.33” x 4.33”)
Dijital bir joystikli başpervane kontrol paneli

DPMS 2T

Boyut:
110 x 110 mm (4.33” x 4.33”)
Dijital 2 joystikli başpervane kontrol paneli

MSD

Boyut:
110 x 110 mm (4.33” x 4.33”)
DMPS için kullanıcı arayüzü

Brushless – DC proportional thrusters link diagram with CAN-BUS commands

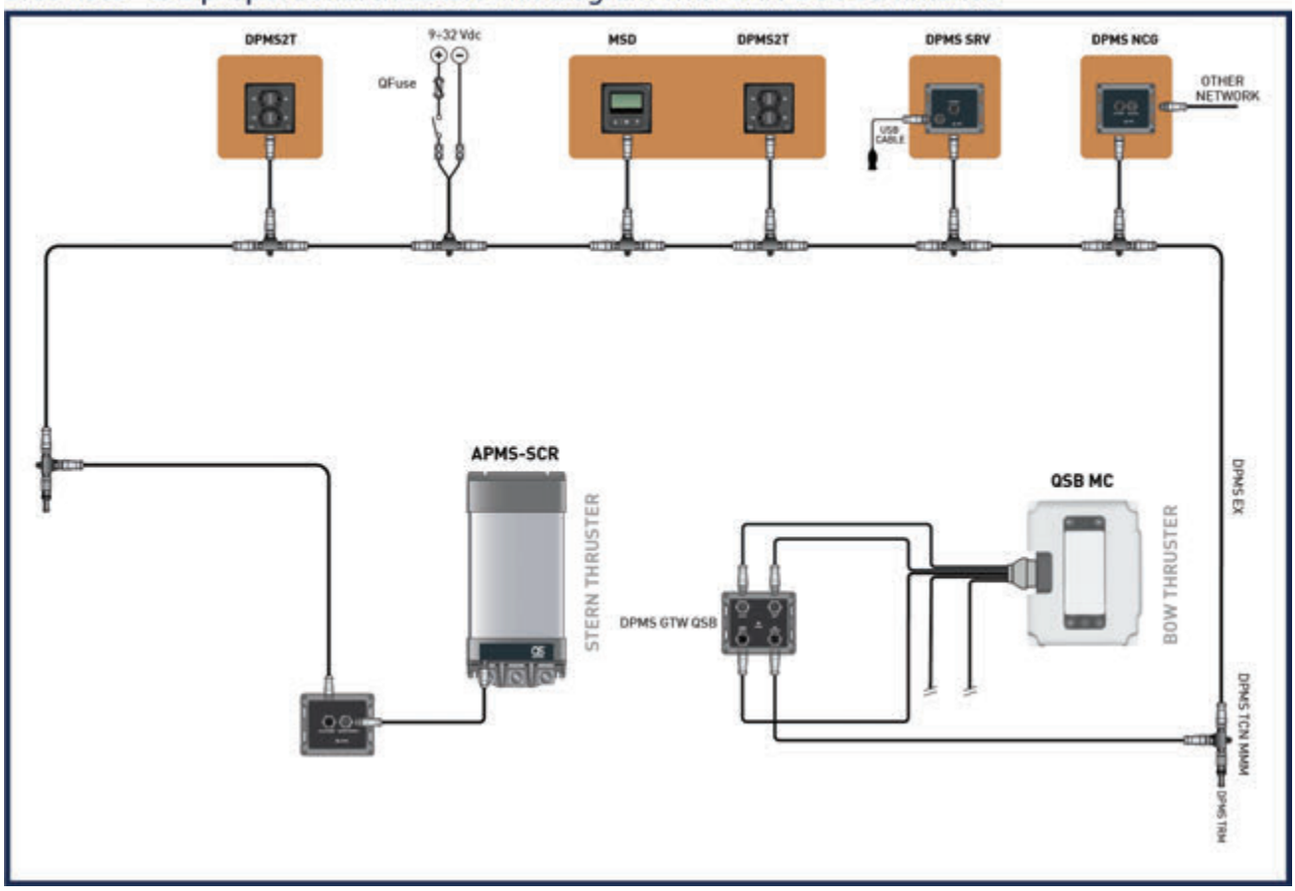

SeaDrive
Electric drivelines

Denizin tadını çıkarırken motor sesine elveda diyebilirsiniz. Rüzgar ve dalga sesi dışında duyacağınız tek şey küçük bir vızıldama sesi olacak. Egzoz, dizel veya benzin kokusu olmadan temiz hava ile başbaşa bir seyir, her denizcinin hayalidir. Denizleri mavi tutmak, doğayı korumak için, SeaDrive Elektrikli Pervane ile çevre kirliliğine son verebilirsiniz.

You can say goodbye to the engine noise while enjoying the sea. Apart from the wind and the sound of waves, all you will hear is a small buzzing sound. A cruise alone with clean air without the smell of exhaust, diesel or gasoline is every sailor's dream. In order to keep the seas blue and protect nature, you can put an end to environmental pollution with the SeaDrive Electric Propeller.

Her Kullanım için POD

3 Temel model, modüler yapı, itme ve çekme versiyonları, kaldırma versiyonları, değişken hız, azimut versiyonları, sabit veya katlanabilir pervane, rejeneratif versiyonlar ve Tablet/PC Kontrolü.

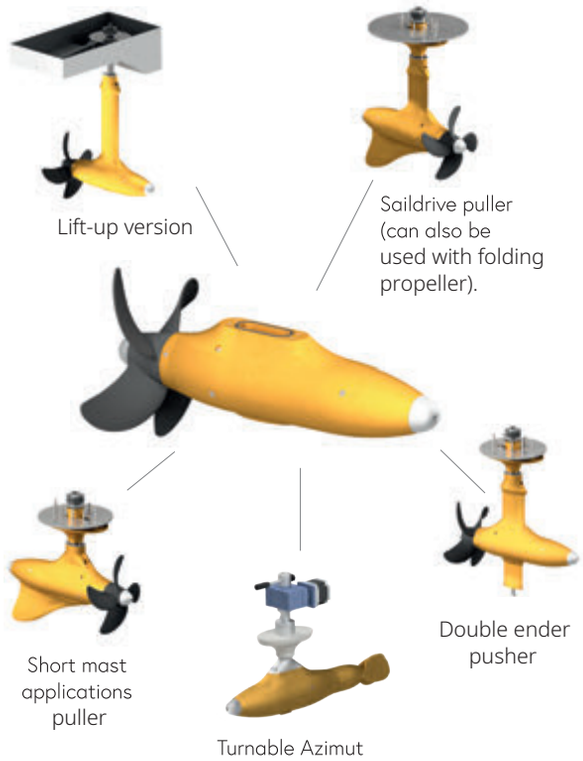

Her tekne tipi için bir POD

Viking Gemileri

Ticari tekneler

Kabin Kruvazörleri

Günlük Kruvazörler

Yüzen Tekneler

Yelkenliler

POD 7,5	POD 15	POD 30
48 V Input Voltage	96 V Input Voltage	400 V Input Voltage
7,5 kW Power	15 kW Power	30 kW Power

Tek koku, denizin kokusu

Her denizci bunu hissetmiştir.. Denizde egzozdan çıkan dizel veya benzin kokusu olmadan gitmek özgürlüktür. Sadece sen ve tertemiz bir hava. SeaDrive'ın bölmeleri ile bunu teknede rüzgarsız bile yaşayabilirsiniz.

Every sailor has felt this... Moving on the sea without the smell of exhaust, diesel or gasoline. Just you and fresh air. With SeaDrive's baffles, you can experience this on most boats even without wind.

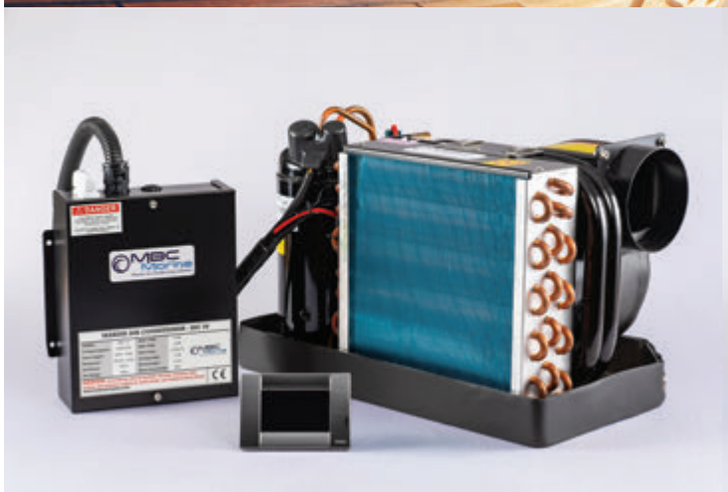

MBC Marine ürün yelpazesi, 3500 ve 24000 BTU/h arasında değişen iki tip ana klima sisteminden oluşmaktadır. Ancak, bireysel boyutlarda özelleştirilmiş cihazlarda sunmaktadır.
Çift fonksiyonu sayesinde tüm modeller yıl boyunca hem soğutma hem ısıtma modunda kullanılabilir. Her klima ünitesi R410A çevre dostu soğutucu gaz ile donatılmıştır.
Tüm mekanik bileşenler paslanmaz çeliktir. (INOX – AISI 316)
MBC Marine – SSC üniteleri, hafif ve kompakt olacak ve her teknenin uygun herhangi bir odasına hızlı ve kolay kurulum için özenle tasarlanmıştır.
Bu ünitelerin taban plakaları tamamen AISI 316 paslanmaz çelikten yapılmıştır, bu da uzun bir servis ömrü sağlar ve büyük miktarda yoğuşma suyunun toplanmasına izin verir.

The MBC Marine product range consists of two types of main air conditioning systems ranging between 3500 and 24000 BTU/h. However, it offers in customized devices in individual sizes.
Thanks to its dual function, all models can be used in both cooling and heating mode throughout the year. Each air conditioner unit is equipped with R410A environmentally friendly refrigerant.
All mechanical components are stainless steel. (INOX – AISI 316) MBC Marine – SSC units are carefully designed to be lightweight and compact and for a quick and easy installation in any suitable room of every boat. The base plates of these units are entirely made of AISI 316 stainless steel, which assures a long service life and allows the collection of a large amounts of condensate water.

Özellikler ve Modeller		SSC 06	SSC 08	SSC 10	SSC 13	SSC 16	SSC 24
Soğutma Kapasitesi	Btu/h	6000	8000	10000	13000	16000	24000
Isıtma Kapasitesi	Btu/h	6500	8700	11000	13800	17600	26400
Elektrik Çalışma Voltajı		230V/50Hz					
Giriş Gücü (kW)	Soğutma	0.51	0.74	0.78	1.01	1.17	1.75
	Isıtma	0,66	0,86	1,05	1,28	1,56	2,2
Akım (A)	Soğutma	4,5	3,3	3,5	4,2	5,1	7,9
	Isıtma	5,8	3,7	4	5,2	6,5	9,9
Hava Akışı (m3/h)	Maksimum	380	420	500	580	730	1200
	Nominal	305	350	405	495	610	1080
	Minimum	210	280	350	410	520	900
Soğutucu		R410A					
Ölçüler	Yükseklik	280	298	298	315	338	430
	Genişlik	400	480	480	480	500	690
	Derinlik	238	285	285	285	315	448
Minimum hava kanalı çapı (mm)		100	100	125	125	150	200
Minimum hava geri dönüş genişliği (cm2)		300	300	450	450	510	720
Minimum hava besleme genişliği (cm2)		750	750	800	800	1030	1400
Tahliye bağlantı boru çapı		DN20	DN20	DN20	DN20	DN20	DN20
Denizsuyu giriş boru çapı		5/8″	5/8″	5/8″	5/8″	5/8″	5/8″
Net Ağırlık (kg)		17.5	23	25	26	32	58

ÜNİTE ÖZELLİKLERİ		SPC 10	SPC 13	SPC 16	SPC 24
		Kondenser Parametreleri			
Soğutma Kapasitesi	Btu/h	10000	13000	16000	24000
Isıtma Kapasitesi	Btu/h	11000	14300	17500	26400
Güç Kaynağı		230V/50Hz			
Giriş Gücü		0,94	1,05	1,15	1,36
Soğutucu		R410A			
Kondenser Boyutları	Yükseklik	315	315	335	408
	Genişlik	280	280	250	250
	Derinlik	220	220	330	330
Boru Bağlantısı	Gaz	9,52	9,52	12,7	12,7
	Sıvı	6,35	6,35	9,52	9,52
Deniz Suyu Bağlantı Boyutu		1/2"	1/2"	1/2"	1"
Drenaj Bağlantı Boyutu		DN20	DN20	DN20	DN20
Net Ağırlık (kg)		29	30	32	58
		Evaparator Parametleri			
Evaparator Boyutları	Yükseklik	300	300	355	430
	Genişlik	355	355	500	560
	Derinlik	245	245	345	370
Minimum Havalandırma Kanalı Boyutu (mm)		125	125	150	200
Giriş Gücü		100	150	200	300
Boru Bağlantısı	Gaz	9,52	9,52	12,7	12,7
	Sıvı	6,35	6,35	9,52	9,52
Drenaj Bağlantı Boyutu		DN20	DN20	DN20	DN20
Net Ağırlık Kg		10	12	14	18

SDC serisi, jeneratör veya invertör kullanmadan teknenizin akü grubundan doğrudan 12 V veya 24 V veya 48 V (doğru akım) ile beslenen özel ve yenilikçi deniz suyu soğutmalı tekne klimasıdır. SDC üniteleri, en basit ve çok yönlü kurulumu sunan iyi tasarlanmış ve zarif bir üründür.

Üfleyici ayrıca döndürülebilir (SSC modellerinde olduğu gibi), hava kanallarının yoluna göre birçok kurulum seçeneğine izin verir. Arıtılmış havanın en iyi kalitesi, kolayca çıkarılabilir ve yıkanabilir bir filtrenin takılmasıyla sağlanır.

Klimalarımız, uzun kullanım ömrü ve yüksek kalite sağlayan en son teknolojiler kullanılarak dayanıklı malzemelerden üretilmektedir. Her klima ünitesi, çevre dostu bir soğutma maddesi ile donatılmış, önceden yüklenmiş durumda teslim edilir, bu nedenle kurulumdan sonra güvenli kullanım için başka kurulum veya inceleme gerekmez. MBC Marine ayrıca müşterilere klima satışına ve kurulumuna yardımcı olan geniş bir aksesuar yelpazesi sunar. Ürünlerimiz arasında hava ızgaraları, su boruları, sirkülasyon pompaları ve profesyonel kurulum için geniş bir aksesuar yelpazesi bulabilirsiniz.

Unit Parameters		SDC-12 7000	SDC-24 12000
Soğutma Kapasitesi	Btu/h	7000	12000
Isıtma Kapasitesi	Btu/h	7500	12800
Çalışma Voltajı		DC-12V	DC-24V
Giriş Gücü (W)	Cooling	540	960
	Heating	580	1080
Çektiği Akım (A)	Cooling	23	20
	Heating	25	22.May
Hava Akış debisi	m 3 /h	350	500
Soğutma Gazı		R134A	R134A
Ölçüler (mm)	Height	285	285
	Width	400	400
	Depth	240	240
Minimum hava çıkış ağzı (mm)		100	125
Return Air Grille Size (cm 2)		215	215
Supply Air Grille Size (cm 2)		415	415
Ağırlık (kg)		17,5	17,5

MBC Marine Smart Connect ile istediğiniz zaman tekneniz için mükemmel sıcaklık ve temiz hava beslemesini sağlayabilirsiniz.

İster ofisinizden, ister kırmızı ışıkta bekleyin. Tekneniz sizi önceden ayarlanmış sıcaklıkla karşılasa ne kadar rahat olacağını hayal edin. Akıllı telefonunuz her zaman kullanılabilir durumda, tek yapmanız gereken internet üzerinden teknenizin klimasına bağlanmak ve istediğiniz sıcaklığı ayarlamak.

MBC Marine Smart Connect

MBC Smart Connect ile teknenizde istediğiniz zaman ideal sıcaklık ve temiz hava sağlanacağından emin olabilirsiniz.
Siz herhangi bir yerdeyken tekneniz, sizi önceden ayarlanmış sıcaklıkla karşılaması olanağına sahipsiniz.

Akıllı telefonunuzu bunun için her zaman kullanılabilirsiniz, bu yüzden tek yapmanız gereken internet üzerinden teknenizin klimasına bağlanarak, istediğiniz sıcaklığı ayarlamak. Soğutma ve ısıtma modunda istediğiniz şekilde kullanabilirsiniz.

Daha Kolay, Daha Profesyonel.

En iyisi olmak için MG

Talep üzerine kesintisiz güç, yat ve gemi operasyonları için esastır. Günümüzde modern denizcilik uygulamaları, navigasyon sistemlerinden iklimlendirmeye kadar değişenuygulamalar için her zamankinden daha fazla güç gerektiriyor. Güvenilirlik, özellikle zorlu ve uzak ortamlarda çok önemlidir. Elektrifikasyon, denizcilik endüstrisinin hem finansal hem de çevresel olarak önemli bir değer sunarak daha verimli bir operasyona geçişine yardımcı olacaktır.

YEŞİL İHTİYACI

Deniz geliştirmede güç ve hız tek gereklilik değildir. Sürdürülebilir nakliye ihtiyacına ilişkin artan farkındalık, çevremizi korumak için çevre dostu teknolojiler, emisyonların azaltılması, yakıt tüketiminin azaltılması ve daha fazla güvenlik gerektirir. Ancak en büyük zorluk, bu daha temiz teknolojileri rekabetçi konumunuzu kaybetmeden uygulamanın bir yolunu bulmaktır.

EN İYİSİ OLMAK İÇİN

Dünyanın en iyi performans gösteren güneş teknesini geliştirerek edindiğimiz uzmanlıktan yola çıkarak, hibrit ve elektrikli tahrik sistemleri için bir dizi ticari yüksek kaliteli lityum iyon piller oluşturduk.
İster küçük bir tekneye, ister bir süper yata sahip olun, yüksek performans, yüksek verimlilik, sürdürülebilirlik ve güvenlik için gelişmiş çözümlerimizle teknenizin güç kaynağını bir sonraki seviyeye taşıyın.

HE SERİSİ

RS SERİSİ

LFP SERİSİ

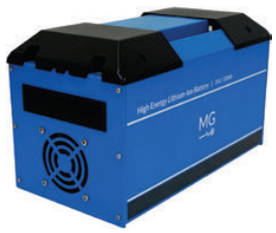

HP SERİSİ

High-end battery systems

MG specializes in high-end battery system solutions, featuring innovative technologies for optimal performance, ideal for full-electric and hybrid marine propulsion systems, off-grid and mobile industrial or automotive application

For a sustainable future

It's our passion to accelerate the energy transition by developing smart, scalable and superior products. We keep exploring and pushing the frontiers of innovation in renewable energy. Because we believe it's key to a sustainable future. application

HE SERİSİ

HE Akü serisi, yüksek enerji yoğunluklu akü hücresi teknolojisine sahiptir. Bu, daha az ağırlıkta daha fazla enerji anlamına gelir. Entegre akü yönetim sistemi, güvenlik konusunda en yüksek standardı getirir ve akü durumu hakkında bilgi verir. Sistem konfigürasyonundaki esneklik, modüler bir tasarımla yaratılır. Sistem seviyesinde 470 V'a ve 720 kWh'e kadar kapasite oluşturulabilir.

HE 150

2.5 kWh
25.2 Vdc
15.7 kg
361 x 193 x 214 mm

HE 150

3.7 kWh
25.2 Vdc
22,4 kg
361 x 193 x 284 mm

HE 200

5 kWh
25.2 Vdc
28.6 kg
361 x 193 x 355 mm

HE 300

7,5 kWh
25.2 Vdc
41.5 kg
361 x 193 x 500 mm

Yüksek Voltajlı Sistemler

HE aküleri, yüksek voltajlı versiyonu (HV) mevcuttur. Bu aküler 16 modüle kadar seri bağlamayı mümkün kılar. UPS Sistemlerinde, yüksek voltajlı elektrik kurulumu uygulamalarında ve güneş enerjisi depolamasında kullanılır.

M12 ve RJ45

Aküler ve Ana ünite (Master Lv) arasındaki iletişim bağlantıları, ekonomik RJ45 kabloları veya daha sağlam M12 kabloları ile kurulabilir. 96 V'a kadar her iki seçenek de mevcuttur. 96 Volttan yüksek aralıkta sadece M12 seçeneği mevcuttur.

GÜVENLİK

Her akü modülü, entegre bir akü yönetim sistemi (BMS) ile birlikte gelir. Bu, hem akü hücresi hem de modül düzeyinde sistemi kontrol etmek için tüm hücre voltajlarını ve sıcaklıklarını ölçen akıllı bir elektronik modüldür(Slave BMS). Akü modülleri, tüm akü modüllerinin durumunu toplayan ve izleyen MG Master LV veya HV (master BMS) ile galvanik yalıtılmış bir CAN-Bus aracılığıyla iletişim kurar. Akü modülünden ölçülen değerler sınırı aşarsa, MG Master, bağlı akülerini korumak için otomatik olarak harekete geçer.

RS SERİSİ

RS Yüksek güvenlik ve esnek sistem konfigürasyonları, RS Serisi Lityum-İyon akünün geliştirilmesi sırasında tasarım ilkeleri olarak belirlendi. Modüler ve kompakt bir tasarım, özellikle onarım projelerinde sistem entegrasyonunu daha esnek hale getirir. Yedekli bir BMS ve benzersiz bir hücreden hücreye yayılm koruması eklemek, güvenliği bir üst seviyeye taşır. Sıvı termal yönetimi, döngü ömrünü uzatmak ve en yüksek güç performansını iyileştirmek için akü hücrelerini sabit sıcaklıkta tutar. Bu özellikler, bu aküyü büyük enerji depolama uygulamalarının yanı sıra hibrit çözümlerdeki ON-OFF Grid proje paketleri için uygun hale getirir.

- ★ Tasarım gereği Daha Güvenli
- ★ Fazladan Akü Yönetim Sistemi
- ★ Sıvı Soğutma Teknolojisi
- ★ Hücre seviyesinde yayılma koruması
- ★ En yüksek güvenlik standartlarına uygun
- ★ Esnek sistem tasarımı

RS MODELLER

RS12S4P	RS14S3P	RS16S3P	RS24S2P
44 Vdc	51 Vdc	58 Vdc	88 Vdc
8.4 kWh	7.4 kWh	8.4 kWh	8.4 kWh

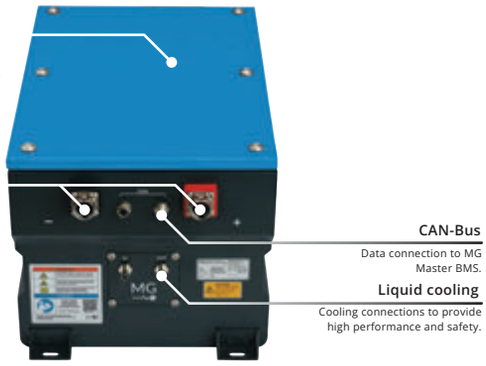

Yüksek Güç Kapasitesi

Sıvı soğutma sistemi, kısa süreler için yüksek güç taleplerinin gerekli olduğu hibrit çözümler gibi yüksek tepe güç uygulamalarında RS serisi akülerin kullanılmasını mümkün kılar. Modülü şarj/deşarj gücü 3 C'ye kadar çıkabilmektedir.

Yedek BMS

Her akü modülünde hücre voltajlarını, sıcaklıklarını ve kontrol dengelenmesini ölçen entegre bir BMS bulunur. Bu BMS, MG Master HV gibi bir pil yönetim denetleyicisi ile iletişim kurar. Ölçülen parametreler limitleri aşarsa, pil yönetim kontrolörü otomatik olarak harekete geçecektir. Bu yazılım korumasının yanı sıra, maksimum güvenliği sağlamak için bağımsız bir kablolu koruma mekanizmasına sahip her akü modülüne yedekli bir BMS eklenir.

Benzersiz Hücreden Hücreye

Benzersiz hücreden hücreye yayılma koruması, her hücre arasında aktif ve pasif koruma bariyerinden oluşur. Bu bariyerler gelişmiş hücre kaseti tasarımına entegre edilmiştir. Bu korumaların ana özelliklerinden biri, diğer hücrelerin ısınmasını önlemek için termal kaçak olayı olan herhangi bir hücreden ısıyı olabildiğince hızlı uzaklaştırmaktadır. Bu çözüm, büyük kontrolsüz pil yangınları riskini azaltır.

HP SERİSİ

HP Akü serisi, yüksek güçlü akü hücresine dayalıdır. Bu, kompakt bir akü modülünden yüksek güç çıkışı anlamına gelir. Entegre akü yönetim sistemi, güvenlik konusunda en yüksek standardı getirir ve akünün durumu hakkında bilgi verir. Sistem konfigürasyonundaki esneklik, modüler bir tasarımla yaratılır. Bu serinin yüksek güç kapasitesi, motorları çalıştırmak için veya yüksek ortam sıcaklıklarında kullanılabilir.

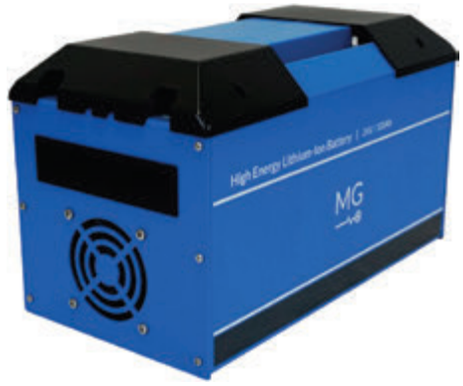

- ★ Yüksek Güç Çıkışı
- ★ Entegre Akü Yönetim Sistemi
- ★ Genişletilebilir 25.6 V Serisi
- ★ Yüksek Güvenlik Standardı
- ★ Tak Çalıştır Kullanımı
- ★ Motor Start Aküsü

MGHP240090

90A - 2.3 kWh
25.2 Vdc
15.7 kg
362x193x214 mm

MGHP240135

135Ah - 3.4 kWh
25.2 Vdc
22,4 kg
362 x 193 x 284 mm

MGHP240180

180Ah - 4.5 kWh
25.2 Vdc
28.6 kg
362 x 193 x 355 mm

Uygulama

HP Serisi, motor çalıştırma gibi yüksek güç gerektiren veya ortam sıcaklığının yüksek olduğu her türlü uygulamada kullanılabilir.

M12 ve RJ45

Aküler ve Ana ünite (Master Lv) arasındaki iletişim bağlantıları, ekonomik RJ45 kabloları veya daha sağlam M12 kabloları ile kurulabilir. 96 V'a kadar her iki seçenek de mevcuttur. 96 Volttan yüksek aralıkta sadece M12 seçeneği mevcuttur.

GÜVENLİK

Her akü modülü, entegre bir akü yönetim sistemi (BMS) ile birlikte gelir. Bu, hem akü hücresi hem de modül düzeyinde sistemi kontrol etmek için tüm hücre voltajlarını ve sıcaklıklarını ölçen akıllı bir elektronik modüldür(Slave BMS). Akü modülleri, tüm akü modüllerinin durumunu toplayan ve izleyen MG Master LV veya HV (master BMS) ile galvanik yalıtılmış bir CAN-Bus aracılığıyla iletişim kurar. Akü modülünden ölçülen değerler sınırı aşarsa, MG Master, bağlı akülerini korumak için otomatik olarak harekete geçer.

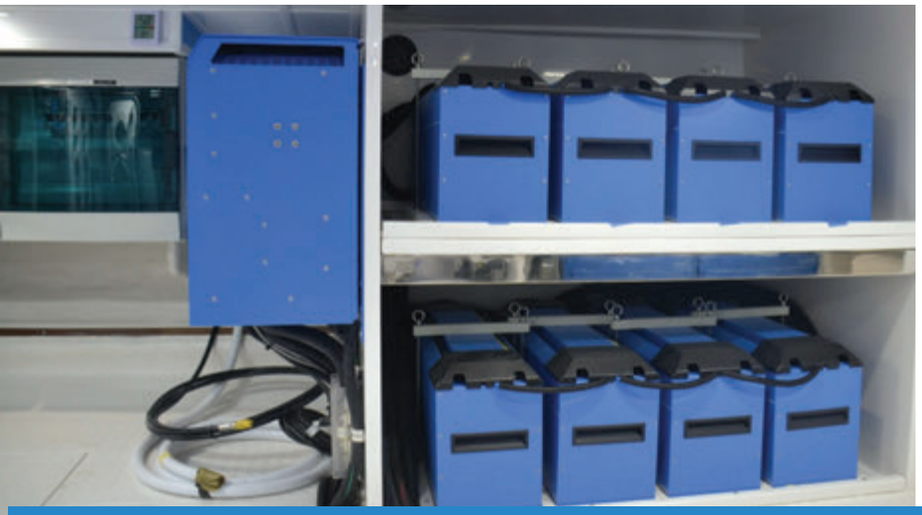

LFP SERİSİ

LFP

Bu sağlam akü, LiFePo4 kimyasına dayanmaktadır. Yüksek enerji yoğunluğu ile bu kimya serisinde bir sonraki seviye teknolojidir. Bu seri 12,8 V ve 25,6 V pilden oluşur. Her ikisi de mevcut kurşun-asit akü gruplarını değiştirmek için uygundur. Modüller, yüksek şarj ve deşarj kapasitesi ile çok kompakt ve hafiftir. Aynı zamanda, daha uzun çevrim ömrü, onu geleneksel kurşun-asit akülere kıyasla daha iyi bir seçim haline getirir.

- ★ Yeni Jenerasyon LifePO4 teknolojisi
- ★ Düşük voltajlı çözümler 96V'a kadar
- ★ Yüksek voltajlı çözümler 470V'a kadar
- ★ Kolay Kurulum
- ★ Tak Çalıştır Kullanımı
- ★ Yüksek Şarj Deşarj oranı

LFP 210

2.7 kWh
12.8 Vdc
22 kg
395 x 276 x 154 mm

LFP 230

5.8 kWh
25.6 Vdc
41 kg
517 x 294 x 193 mm

LFP 280

7.2 kWh
25.6 Vdc
53 kg
652 x 294 x 193 mm

Uygulama

LFP Serisi aküler mobil, marin ve off-grid gibi geniş ölçekli uygulamalarda kullanılmak üzere geliştirilmiştir. Örneğin, hidrolik güç paketleri veya elektrikli hibrit sistemleri çin ve elektrik motorlarına güç sağlamak için kullanılır.

Kolay Kurulum

LFP Serisi aküleri MG Master LV veya MG Master HV ile birleştirmek, daha az kablolama ve harici bileşenlere sahip kompakt bir sistem oluşturulabilir. MG Master LV, akü izleme ve kontrolü, DC dağıtımı, sigorta kutusu ve şöntü tek bir cihazda birleştirilerek kurulum süresinden ve yerden tasarruf sağlar.

GÜVENLİK

Her akü modülü, entegre bir akü yönetim sistemi (BMS) ile birlikte gelir. Bu, hem akü hücresi hem de modül düzeyinde sistemi kontrol etmek için tüm hücre voltajlarını ve sıcaklıklarını ölçen akıllı bir elektronik modüldür(Slave BMS). Akü modülleri, tüm akü modüllerinin durumunu toplayan ve izleyen MG Master LV veya HV (master BMS) ile galvanik yalıtılmış bir CAN-Bus aracılığıyla iletişim kurar. Akü modülünden ölçülen değerler sınırı aşarsa, MG Master, bağlı akülerini korumak için otomatik olarak harekete geçer.

MG Bir akü sisteminin korunması, izlenmesi ve kontrol edilmesi güvenilir bir sistem oluşturmak için çok önemlidir. MG Master LV veya HV, akü sisteminin güvenlik ve kontrol ünitesidir. Bağlı akü modellerini aşırı şarja, aşırı deşarja, aşırı sıcaklığa ve düşük sıcaklığa karşı korur ve akü hücrelerinin dengesini kontrol eder. Bir güvenlik işleminin yanı sıra, MG Master LV veya HV, akü durumu ve enerji tüketimi hakkında bilgi vermek için diğer önemli parametreleri izler ve takip eder. MG'nin akü sistemi CAN-BUS protokolü, NMEA2000 ve web arayüzü aracılığıyla diğer ekipmanlar ve çok işlevli ekranlar MFD'ler ile iletişim kurmak için kullanılabilir. MG Master LB ve HV, kolay ve doğru bir kurulum sağlar. Dahili güvenlik bileşenleri sayesinde güvenilir bir kurulumu garanti eder.

MG MASTER LV

12V dan 96 V
150 A den 1000 A

MG MASTER HV

144V dan 800V
300 A den 500 A

ENERJİ DEPOLAMA SİSTEMİ

Tüm MG ürünlerinin temel özelliklerinden biri sistem esnekliğidir. HE serisi pilleri Ana BMS'lerden biriyle birleştirmek, eksiksiz bir uygulama yelpazesi için güçlü bir sistem oluşturur. Sistem güvenilirliğini ve kapasitesini artırmak için birden fazla Master BMS'yi paralel bağla-yarak yedekli sistemler yapılabilir.

SİSTEM 48V / 400 Ah / 20 Kwh / 115 Kg

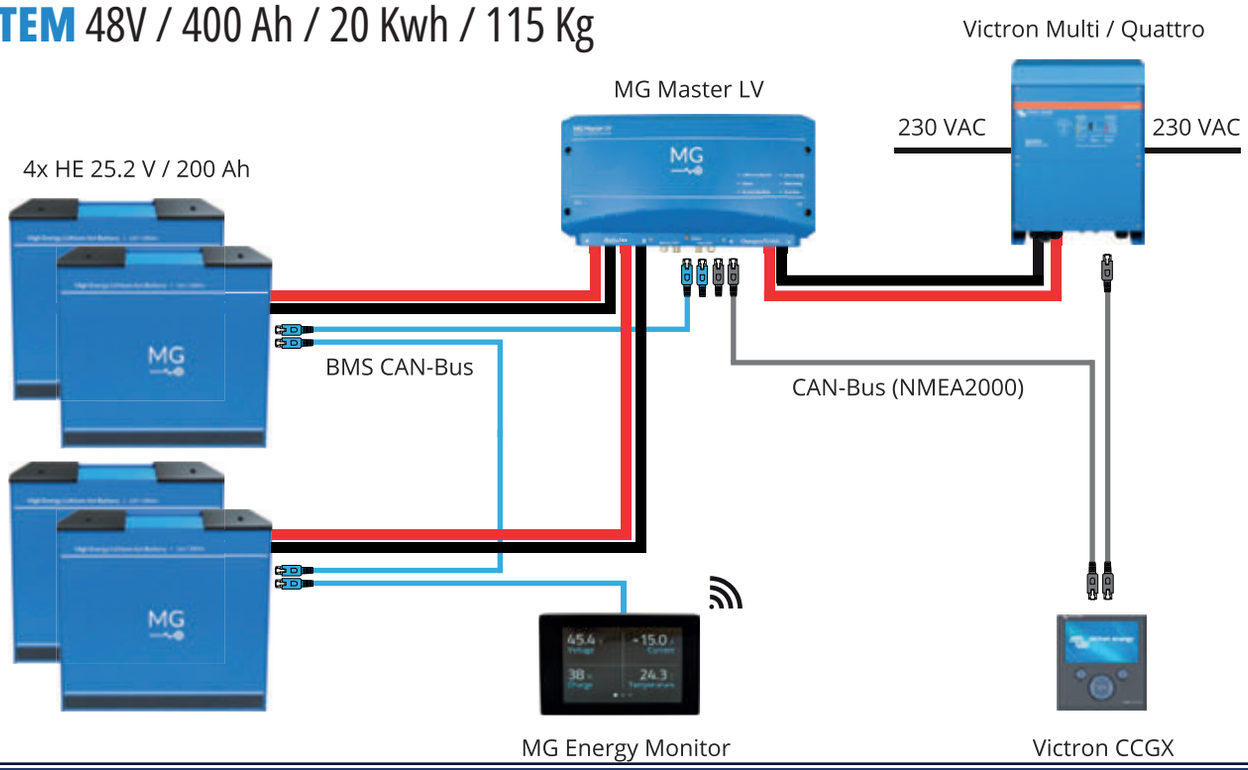

SİSTEM 584V / 132 Ah / 77 Kwh / 750 Kg

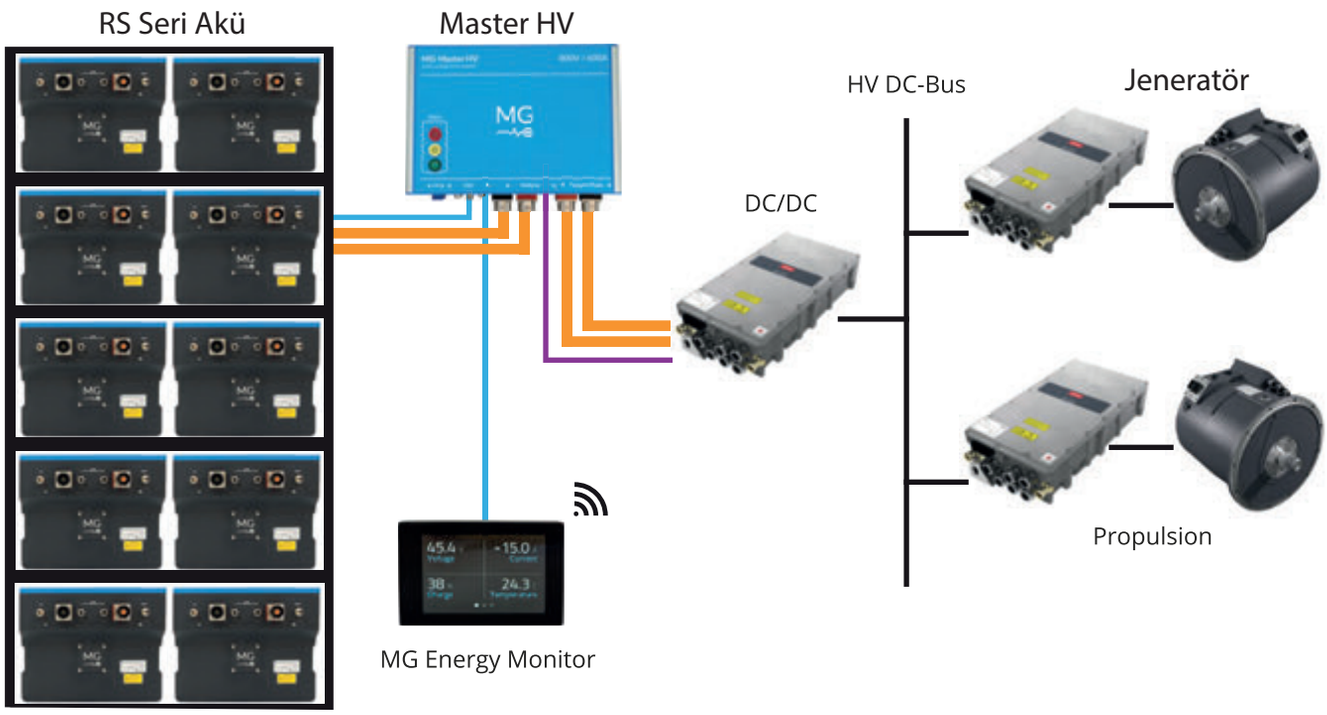

SİSTEM 24V / 135 Ah / 3.4 Kwh / 23 Kg

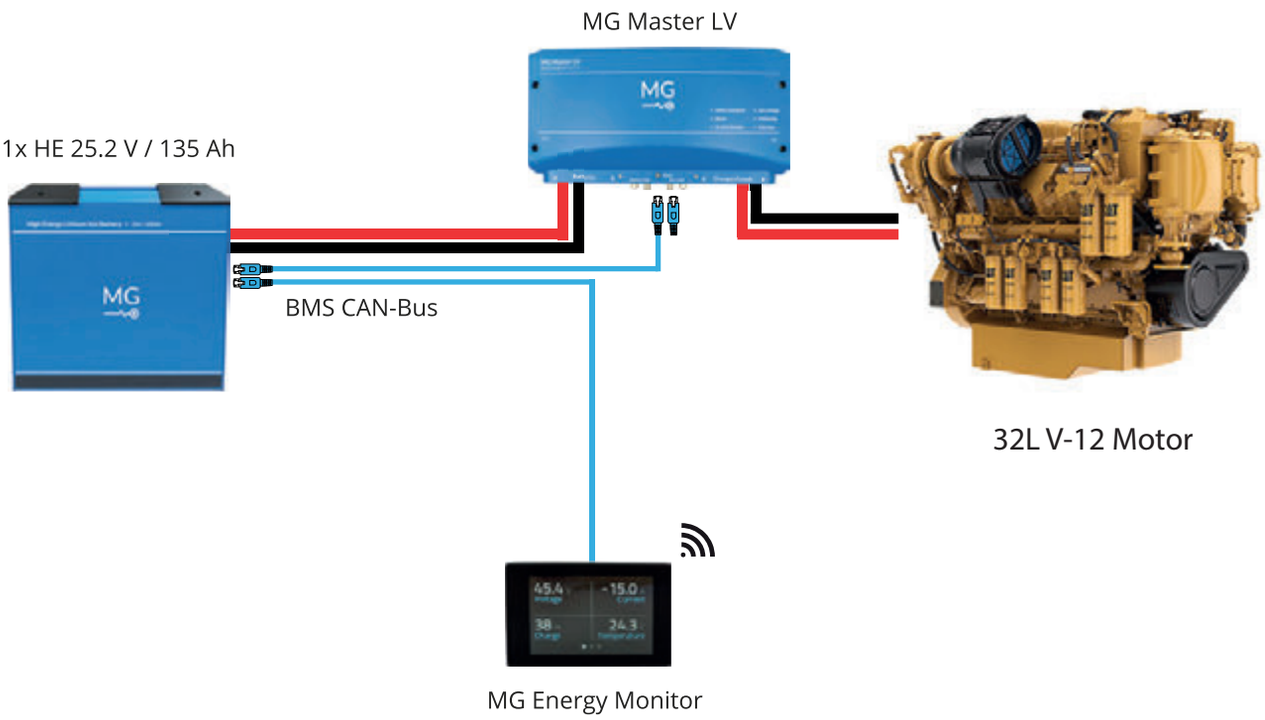

MG Protecting, monitoring and controlling a battery system is very important to create a safe, reliable and easy-to-use system. The MG Master LV is the safety and control unit of the battery system in the range of 12 V to 96 V. It protects the connected battery modules against over-charging, over-discharging, over-temperature, under-temperature and controls the balancing of the battery cells. Besides a safety function, the Master LV monitors and tracks other important parameters to give insight in the battery status and energy consumption. The integrated DC distribution, fuse holders and safety contactor make it easy to install and require less cables and external equipment.

Module
Voltage: 12 up to 96 V
Current: 150 / 400 / 600 and 1000 A versions are available

SİSTEM 25.6 V / 560 Ah / 14.4 Kwh / 106 Kg

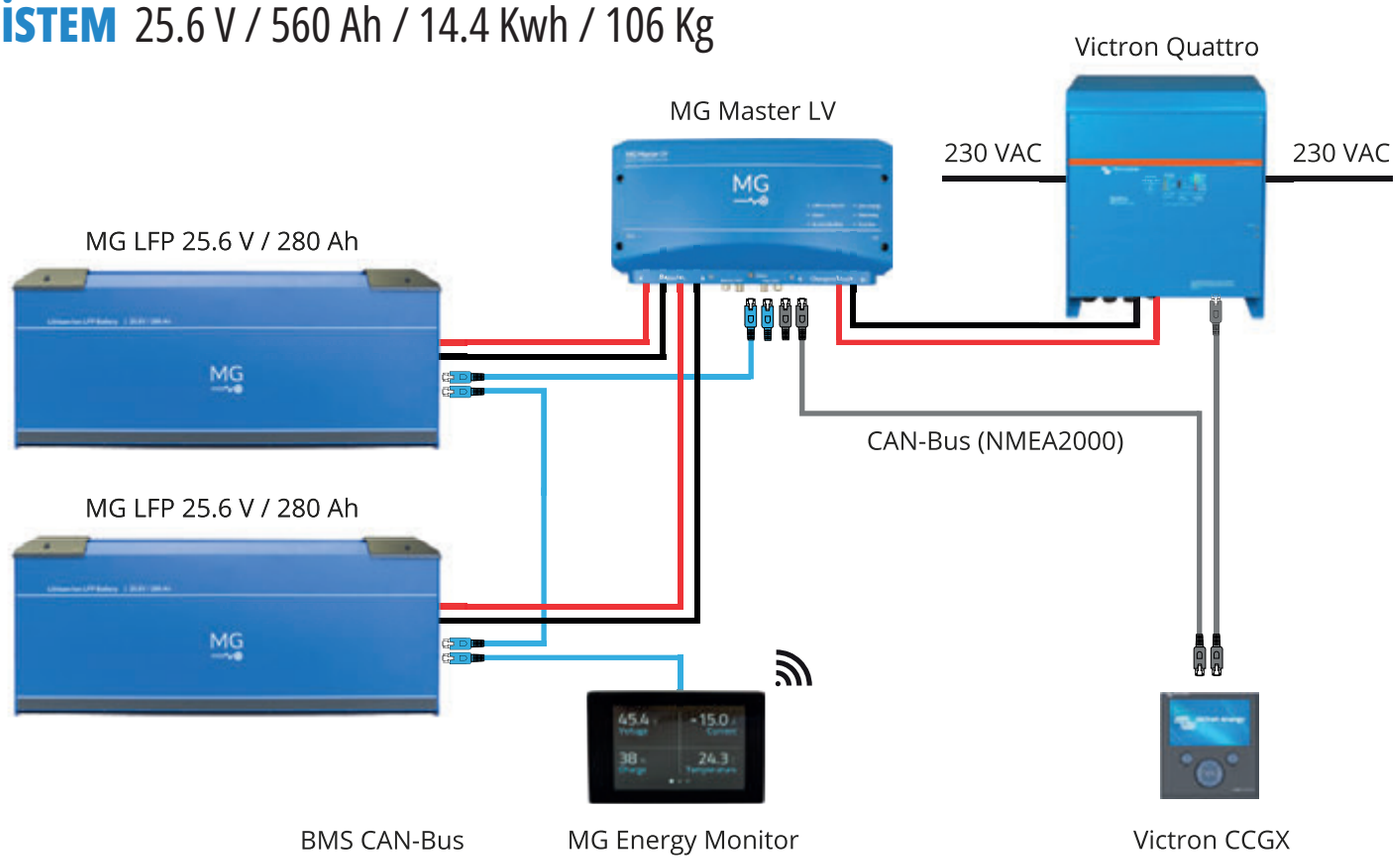

40 yılı aşkın otomotiv sektöründeki ses sistemleri tecrübemizi geliştirerek, 2014 yılından sonra tekne ve yatlarda sesli müzik yapabilen ürünlerini geliştirdik. Teknede, sevdiğiniz müzikleri dilediğiniz yüksek seste parti havasında yeni bir boyutta, heyecan verici ve eğlenceli şekilde dinleyebilirsiniz.

İstenen seviyede net ses, uzman tasarımı gerektirir. 'Kicker denizin sesi' yüksek ses için tasarlanmıştır. Kicker, ses sistemleri üretiminde Amerika'da pazar liderlerinden biridir. Avrupa pazarı için, kicker, enerjik ve etkileyici bir ses deneyimi için performanslı ürünlerini sunmaktadır.

By developing our experience in automotive industry sound systems for 40 years, we are talents that enliven music on boats and yachts 2014 years later. On the boat, their affectionate music can be one that can be loud, listen exciting and frenzied.

Desired level of clear sound requires expert design. 'Kicker the sound of the sea' is designed for loud sound. Kicker is one of the market leaders in sound systems in the USA. Kicker performs for the European market, energetic and for a sound audience.

Marin Amfiler

Kule Hoparlörleri

Bluetooth/USB/FM&AM
Merkez Ünitesi

Subwooferlar

Ledli Marin Hoparlörler

KICKER MARINE AUDIO

AMFİLER

MODEL	AÇIKLAMA	KANAL	RMS Power @ 4 OHM	RMS Power @ 2 OHM	RMS Power Bridged @ 4 OHM	AKSESUAR
KA45KXMA4002	400W Marin Amfi	2	100w x 2	200w x 2	400w x 2	
KA45KXMA4004	400W Marin Amfi	4	50w x 4	100w x 4	200w x 2	
KA45KXMA8005	800W Marin Amfi	5	50w x 4 + 200w x 1	100w x 4 + 400w x 1	200w x 2 + 400w (@1 ohm)	Wireless Kumanda
KA45KXMA8008	800W Marin Amfi	8	50w x 8	100w x 8	200w x 4	
KA45KXMA12001	1200W Marin Amfi	1	600w x 1	1200w x 1		Wireless Kumanda
KA45KXMA12002	1200W Marin Amfi	2	300w x 2	600w x 2		
KA45KMA1502	150W Marin Amfi	2	40w x 2	75w x 2	150w x 1	
KA45KMA3004	300W Marin Amfi	4	40w x 4	75w x 4	150w x 2	
KA45KMA4506	450W Marin Amfi	6	40w x 6	75w x 6	150w x 3	Kumanda dahil
KA45KMA6001	600W Marin Amfi	1	300w x 1	600w x 1		Kumanda dahil

HOPARLÖRLER

MODEL	AÇIKLAMA	RMS Power (watts)	Max Power (watts)	Empedans (ohms)	Dış Çapı (mm)	Delik Çapı (mm)	Montaj Derinlik (mm)
KA45KM44	100mm Ø Koaksiyel Hoparlör	50	150	4	130	94	46
KA45KM654	165mm Ø Koaksiyel Hoparlör	65	195	4	174.1	128	59.9
KA45KM654L	165mm Ø Ledli Koaksiyel Hoparlör	65	195	4	174.1	128	59.9
KA45KM84L	200mm Ø Koaksiyel Hoparlör	150	300	4	204.1	170	82.9

MARİN HOPARLÖR

KICKER, koaksiyel hoparlörleri % 100 deniz ortamında çalışabilmesi için tasarlandı. Tekneniz için ideal hoparlör olacak şekilde üretilen Kicker, uzun yıllar performansını korur.

SUBWOOFERLAR

MODEL	AÇIKLAMA	RMS Power (watts)	Max Power (watts)	Empedans (ohms)	Dış Çapı (mm)	Delik Çapı (mm)	Montaj Derinlik (mm)
KA45KMF102	10" Freeair Subwoofer	175	350	2	271	232	127
KA45KMF104	10" Freeair Subwoofer	175	350	4	271	232	127
KA45KMF122	12" Freeair Subwoofer	175	350	2	329.5	279	139
KA45KMF124	12" Freeair Subwoofer	175	350	4	329.5	279	139

MODEL	AÇIKLAMA
KA45KMG10C	10" Siyah Ledli Subwoofer Izgarası
KA45KMG10W	10" Beyaz Ledli Subwoofer Izgarası
KA45KMG12C	12" Siyah Ledli Subwoofer Izgarası
KA45KMG12W	12" Beyaz Ledli Subwoofer Izgarası

KULE HOPARLÖRLERİ

MODEL	AÇIKLAMA	RMS Power (watts)	Max Power (watts)	Empedans (ohms)	Dış Çapı (mm)	Delik Çapı (mm)	Montaj Derinlik (mm)
KA45KMTC65	6,5" Ledli Kule Hoparlörü	65	195	4	178	246	210
KA45KMTC65W	6,5" Ledli Kule Hoparlörü Beyaz	65	195	4	178	246	210
KA45KMTC8	8" Ledli Kule Hoparlörü	150	300	4	208	287	240
KA45KMTC8W	8" Ledli Kule Hoparlörü Beyaz	150	300	4	208	287	240
KA45KMTDC65	6,5" Çift Ledli Kule Hoparlörü	130	390	4	357	246	210
KA44KMTC94	9" Klakson Ledli Kule Hoparlörü	300	600	4	249	277	294
KA44KMTC94W	9" Klakson Ledli Kule Hoparlörü Beyaz	300	600	4	249	277	294
KA44KMTC114	11" Klakson Ledli Kule Hoparlörü	300	600	4	302	323	346
KA44KMTC114W	11" Klakson Ledli Kule Hoparlörü Beyaz	300	600	4	302	323	346
KA41KMT674	6,5" Çift Taraflı Kule Hoparlörü	150	300	4	484	280	230

MÜZİK SİSTEMLERİ

MODEL	AÇIKLAMA	Power (watts)	Max Power (watts)	Ürün Çapı (mm)	Delik Çapı (mm)	Montaj Derinliği (mm)	ÖZELLİKLER
KMC3	Marin Müzik Sistemi	25w x 4 (4 Ohm)	50w x 4 (2 ohm)	102 mm	89 mm	122 mm	AM/FM, USB, AUX, RCA, BLUETOOTH
KRC12	Bluetooth Özelliği			37 mm	30 mm	65 mm	YÜZEYE VE PANELE MONTAJ İMKANI
KMC4	Marin Müzik Sistemi	25w x 4 (4 Ohm)	50w x 4 (2 ohm)	113 mm	92.1 mm	101 mm	AM/FM, USB, AUX, RCA, BLUETOOTH

KMC3

KMC4

KRC12

KMT67 Kule Tipi Hoparlör

- Tam aralıklı iki yönlü hoparlör sistemi
- Korna yüklü tweeter'lar
- Sızdırmaz koniler
- Üstün ses dağılımı
- Titanyum kubbe
- Hava koşullarına dayanıklı

KMC5 Premium Media Center

- Bluetooth Bağlantısı
- Renkli LCD Ekran
- NMEA Bağlantı Noktası
- Ön, Arka, Subwoofer ve Zone-2 RCA Çıkışları
- Beş Ön Ayarlı Özelleştirilebilir EQ
- Her kaynak için 16'ya kadar Favori: AM, FM ve SiriusXM

Denizmar İç ve Dış Tic. Ltd. Şti.

895 Sokak No:16 KONAK/İZMİR
Telefon: +90 232 483 42 18 Fax: + 90 232 484 68 42 E-mail: info@denizmar.com

DENİZMAR

QUALITY IN EVERYTHING WE DO